ԳԱՎԱՌԻ ՀԱՄԱՅՔԻ

ARCHICRAFTBIM

ՆԱԽԱԳԻԾ

«Գավառ համայքի Սարուխան բնակավայրում Մեծ հայրենական պատերազմի /1941-1945 թթ/ զոհերին նվիրված զբոսայգու» հիմնանորոգման աշխատանքներ

ԱԼԲՈՄ-1

ՃԱՐՏԱՐԱՊԵՏԱՇԻՆԱՐԱՐԱԿԱՆ ՄԱՍ

«ԱՐԽԻՔՐԱՖՏԲԻՄ» ՍՊԸ

Ք. ՎԱՆԱՁՈՐ 2025Թ

ՆԱԽԱԳԾԻ ԿԱԶՄԸ

✓ ճարտարապետաշինարարական մաս Ա-1
✓ Ինժեներական մաս Ա-2
✓ Նախահաշվային մաս Ա-3

ARCHICRAFTBIM

ՆԱԽԱԳԻԾ

«Գավառ համայքի Սարուխան բնակավայրում Մեծ հայրենական պատերազմի /1941-1945 թթ/ զոհերին նվիրված զբոսայգու» հիմնանորոգման աշխատանքներ

ԱԼԲՈՄ-1

ճարտարապետաշինարարական մաս

«ԱՐԽԻՔՐԱՖՏԲԻՄ» ՍՊԸ՝

ՏՆՕՐԵՆ Ս. ՂԱԶԱՐՅԱՆ

ՆԳՃ՝ Ս. ՂԱԶԱՐՅԱՆ

ՀԱՄԱՁԱՅՆԵՑՎԱԾ Է՝

ԳԱՎԱՌ ՀԱՄԱՅՆՔԻ ՂԵԿԱՎԱՐ՝ Գ. ՄԱՐՏԻՐՈՍՅԱՆ

ՎԱՆԱՁՈՐ 2025Թ.

PM28-7C88-3C4E-88CE

Փաստաթղթի վավերականության ստուգումն ու էլեկտրոնային բնօրինակի ներբեռնումը հնարավոր է իրականացնել https://verify.e-gov.am կայքում:

ՀԱՅԱՍՏԱՆԻ ՀԱՆՐԱՊԵՏՈՒԹՅՈՒՆ
ԳԵՂԱՐՔՈՒՆԻՔԻ ՄԱՐԶ
ԳԱՎԱՌ ՀԱՄԱՅՆՔ
ՆԱԽԱԳԾՄԱՆ ԹՈՒՅԼՏՎՈՒԹՅՈՒՆ
(ՃԱՐՏԱՐԱՊԵՏԱՀԱՏԱԿԱԳԾԱՅԻՆ ԱՌԱՋԱԴՐԱՆՔ)

N ՆԹ-11500-25 16.12.2025թ.

Օբյեկտ **Նորոգում, Գավառ համայնք Սարուխան բնակավայրում Մեծ Հայրենական պատերազմի /1941-1945թթ/ զոհերին նվիրված զբոսայգու հիմնանորոգում,**

(օբյեկտի անվանումը, կառուցում, վերակառուցում, ուժեղացում վերականգնում, գործառնական նշանակության փոփոխություն)

Զբոսայգու հիմնանորոգում

(հակիրճ բնորոշումը, հզորությունը)

նախագծման փուլերը՝ աշխատանքային նախագիծ, ռիսկայնության աստիճանը՝ III նախագծային փաստաթղթերի մշակման համար:

(ռիսկայնության աստիճանը (կատեգորիան) նախագծման փուլերը և այլն)

Գտնվելու վայրը **Գավառ համայնք՝ Սարուխան բնակավայրում Մեծ հայրենական պատերազմի /1941-1945թթ/ զոհերին նվիրված զբոսայգի,**

(մարզի, համայնքի, փողոցի անվանումները, շենքի համարը, հողամասի ծածկագիրը)

Կառուցապատող **« ՀԱՅԱՍՏԱՆԻ ՀԱՆՐԱՊԵՏՈՒԹՅԱՆ ԳԵՂԱՐՔՈՒՆԻՔԻ ՄԱՐԶԻ ԳԱՎԱՌԻ ՀԱՄԱՅՆՔԱՊԵՏԱՐԱՆԻ ԱՇԽԱՏԱԿԱԶՄ»**

(կազմակերպության անվանումը, գտնվելու վայրը, ֆիզիկական անձի անունը, ազգանունը, բնակության վայրը, հեռախոսահամարը, էլեկտրոնային հասցեն)

Առաջադրանքի տրամադրման հիմքը՝ **ԱՆՇԱՐԺ ԳՈՒՅՔԻ ՆԿԱՏՄԱՄԲ ԻՐԱՎՈՒՆՔՆԵՐԻ ՊԵՏԱԿԱՆ ԳՐԱՆՑՄԱՆ ՎԿԱՅԱԿԱՆ՝**

(կառուցապատման նպատակով ՀՀ օրենսդրությամբ սահմանված կարգով հողամասի տրամադրման, անշարժ գույքի փոփոխման իրավունքը հաստատող անհրաժեշտ փաստաթղթերը)

Առաջադրանքի գործողության ժամկետը **մինչև 16.06.2027թ.**

(N 1 հավելվածի 32-րդ կետին համապատասխան)

Ն Ա Խ Ա Գ Ծ Վ Ո Ղ Հ Ո Ղ Ա Մ Ա Ս Ի Բ Ն Ո Ւ Թ Ա Գ Ի Ր Ը

(աստղանիշով (*) նշված դրույթների գրաֆիկական արտացոլումը տրամադրվում է կից ներկայացվող ամփոփ սխեմայով՝ Մ 1:500)

1. Հողամասը գտնվում է — Գավառ համայնք Սարուխան բնակավայրում Մեծ Հայրենական պատերազմի /1941-1945թթ/ զոհերին նվիրված զբոսայգի

(հողամասի դիրքը քաղաքաշինական միջավայրում, դրա նպատակային և գործառնական նշանակությունը)

2. (*) Հողամասի չափսերը

(հողամասի սահմանները՝ կոորդինատային նշահարմամբ, մակերեսը(հա))

3. Հողամասի առկա վիճակը — Զբոսայգի

(ռելիեֆի բնութագիրը, շենքերի (այդ թվում՝ քանդման ենթակա) առկայությունը, (օգտագործումը, նշանակութենունը, հարկայնությունը, շինարարական նյութերը և այլն), կանաչապատումը, բարեկարգումը և այլն)

4. (*) Տրանսպորտային պայմանները — Ապահովված է ճանապարհով

(Ճանապարհների առկայությունը, երկաթուղային տրանսպորտի մոտեցումները և այլն)

5. (*) Ինժեներական ցանցեր և սարքավորումներ (ջրամատակարարման, կոյուղու, գազամատակարարման, տաք ջրի մատակարարման, էլեկտրամատակարարման, էլեկտրոնային հաղորդակցության համակարգեր)

(նախագծվող հողամասով կամ կից տարածքով անցնող ինժեներական ենթակառուցվածքները, այդ թվում՝ ստորգետնյա)

6. (*) Կից հողամասեր

(կից հողօգտագործումների անվանումը և դրանց սահմանները՝ համաձայն ներկայացված սխեմայի)

7. Բնության հատուկ պահպանվող և (կամ) պատմամշակույթային հուշարձանների տարածքներ (պահպանական գոտիներ)

չկա

(հուշարձանի անվանումը)

8. (*) Հատակագծային սահմանափակումներ

(տեղանքում գործող արտադրական, պաշտպանվող օբյեկտների, ինժեներարանսպորտային ենթակառուցվածքների և այլ օբյեկտների նկատմամբ սահմանափակումները, այդ թվում՝ սերվիտուտները)

Ն Ա Խ Ա Գ Ծ Ա Յ Ի Ն Պ Ա Հ Ա Ն Ջ Ն Ե Ր Ը

(աստղանիշով (*) նշված դրույթների գրաֆիկական արտացոլումը տրամադրվում է կից ներկայացվող ամփոփ սխեմայով՝ Մ 1:500)

9. Ճարտարապետահատակագծային պահանջներ

(ելնելով Հայաստանի Հանրապետության օրենսդրության և նորմատիվատեխնիկական փաստաթղթերի պահանջներից, առկա քաղաքաշինական ծրագրային փաստաթղթերի դրույթներից կամ դրանց բացակայության դեպքում՝ կազմավորված (կազմավորվող) քաղաքաշինական միջավայրի պայմաններից, առաջարկություններ ճակատների ձևավորման, տանիքների, արտաքին դռների, պատուհանների համամասնությունների և գունային լուծումների վերաբերյալ)

9.1.(*) օբյեկտի հեռավորությունը կարմիր գծից (մետր)

9.2.(*) հեռավորությունը հարևան հողակտորներից (օբյեկտներից) (մետր)

9.3.(*) թույլատրելի բարձրությունը (մետր)

սահմանային հարկայնության բարձրությունը գերազանցող շենքերի և շինությունների նախագծման դեպքում՝ ՀՀՇՆ II-6.02-2006 «Սեյսմակայուն շինարարություն. Նախագծման նորմեր» շինարարական նորմերով սահմանված պահանջների ապահովման (հատուկ հաշվարկային մեթոդներ, սեյսմակայունության բարձրացման միջոցառումներ և այլն)

9.4. կառուցապատման խտության գործակիցը (կառույցի, (կառույցների) ընդհանուր մակերեսի հարաբերությունը հողամասի մակերեսին)

9.5. կառուցապատման տոկոսը (կառուցապատվող (անջրանցիկ) տարածքի հարաբերությունը հողամասի տարածքին՝ տոկոսներով) (%)

9.6 կանաչապատման տոկոսը (կանաչապատ տարածքի հարաբերությունը հողամասի մակերեսին՝ տոկոսներով՝ (%))

9.7 այլ պահանջներ

չկա

10. Հողամասում գտնվող շենքերի ու շինությունների քանդման կամ տեղափոխման (ապամոնտաժման) պայմանները և աշխատանքների հերթականությունը

11. Ստորգետնյա, կիսանկուղի և առաջին հարկերի տարածքների օգտագործման պայմանները

12. (*) Ինժեներական ցանցեր և սարքավորումներ

12.1 (*) ջրամատակարարում կոյուղի, տաք ջրի մատակարարում

(համաձայն մատակարարող կազմակերպության տեխնիկական պայմանների)

12.2 (*) Էլեկտրամատակարարում

(համաձայն մատակարարող կազմակերպության տեխնիկական պայմանների)

12.3. (*) գազամատակարարում

(համաձայն մատակարարող կազմակերպության տեխնիկական պայմանների)

12.4. (*) Էլեկտրոնային հաղորդակցություն մալուխատար կոյուղու (ներառյալ դիտահորը) տեղադիրքը

(համաձայն N 1 հավելվածի 57-րդ կետի 2-րդ ենթակետով սահմանված ելակետային տվյալների)

12.5. թույլ հոսանքներ — չկա

12.6. աղբահանություն — Համաձայն պայմանագրի

13. Տարածքի ինժեներական նախապատրաստում

(ռելիեֆի կազմակերպման, ջրահեռացման, ինժեներական պաշտպանության միջոցառումները)

14. Բարեկարգում — հարակից տարածքների բարեկարգում

(լանդշաֆտային պլանավորման վերաբերյալ պահանջները, կանաչապատում, ճարտարապետական փոքր ձևեր, ցանկապատում, գովազդ և այլն)

15. Շինարարական նյութեր

(շինարարական նյութերի օգտագործման առաջարկությունները տանիքների, ճակատների լուծումների, արտաքին դռների, պատուհանների վերաբերյալ)

16. Պաշտպանական կառույցներ

(արտակարգ իրավիճակներում մարդկանց և օբյեկտների պաշտպանության միջոցառումները)

17. Հակահրդեհային պահանջներներ

(հակահրդեհային անվտանգության ապահովման միջոցառումները)

18. Հաշմանդամների և բնակչության սակավաշարժ խմբերի պաշտպանության միջոցառումներ — ՀՀ գործող նորմերին համապատասխան

19. Շրջակա միջավայրի պահպանում

(շրջակա միջավայրը վտանգավոր ազդեցությունից բացառելու միջոցառումները)

20. Շինարարության կազմակերպում

(առաջարկություններ շինարարության հետ կապված անբարենպաստ ազդեցության բացառման, քաղաքային տնտեսության և տրանսպորտի անխափան աշխատանքի ապահովման վերաբերյալ)

21. Առաջադրանքի գործողության ժամկետը և նախագծի մշակման փուլերը — մինչև 16.06.2027թ., նախագծման փուլերը՝ աշխատանքային նախագիծ,

(նշվում են առաջադրանքի գործողության ժամկետը և նախագծի մշակման փուլերը)

ԼՐԱՑՈՒՑԻՉ ՊԱՅՄԱՆՆԵՐԸ

22. Նախագծային փաստաթղթերի փորձաքննությանը ներկայացվող պահանջներ — Պարզ փորձաքննություն հարկավոր է

(Հայաստանի Հանրապետության օրենսդրությամբ սահմանված փորձաքննության տեսակը կամ նախագծողի երաշխավորագիրը՝ հղում կատարելով համապատասխան իրավական ակտին)

23. Միջանկյալ համաձայնեցում

(իրավասու մարմնի կամ Հայաստանի Հանրապետության օրենսդրությամբ նախատեսված դեպքերում շահագրգիռ մարմինների հետ էսքիզային նախագծի նախնական համաձայնեցում, նշվում է նաև առաջադրանքի փոփոխման հնարավորությունը՝ N 1 հավելվածի 87-րդ կետով նախատեսված դեպքում)

24. Հասարակական քննարկումներ

(Հայաստանի Հանրապետության օրենսդրությամբ սահմանված դեպքում և կարգով)

25. Համաձայնեցումների կամ Մասնագիտական եզրակացությունների ստացում

Գավառի համայնքապետարան

(Նշվում են տվյալ օբյեկտի համաձայնեցման օրենքով սահմանված պահանջները՝ հուշարձանների ու բնության պահպանության և այլ լիազորված մարմինների հետ, ինչպես նաև N 1 նավելվածի 56-րդ կետով սահմանված դեպքերում՝ ինժեներական ենթակառուցվածքի սեփականատիրոջ (օգտահործողի) հետ)

26. Փոստային բաժանորդային պահարանների տեղադրում

(Նշվում են տվյալ օբյեկտի համաձայնեցման օրենքով սահմանված պահանջները՝ հուշարձանների ու բնության պահպանության և այլ լիազորված մարմինների հետ, ինչպես նաև N 1 նավելվածի 56-րդ կետով սահմանված դեպքերում՝ ինժեներական ենթակառուցվածքի սեփականատիրոջ (օգտահործողի) հետ)

27. Քաղաքաշինական կանոնադրությամբ ամրագրված լրացուցիչ պայմաններ

28. Այլ պայմաններ

ՀԱՅԱՍՏԱՆԻ ՀԱՆՐԱՊԵՏՈՒԹՅԱՆ ԳԱՎԱՌ ՀԱՄԱՅՆՔԻ ՂԵԿԱՎԱՐ՝

ԳՈՒՐԳԵՆ ՄԱՐՏԻՐՈՍՅԱՆ

(ստորագրությունը, անունը, ազգանունը)

ԿԵԴ -Ա2-054

ԱՐՏՈՆԱԳԻՐ

ԵՐԿՐՈՐԴ ԴԱՍ

ԵՆԹԱԴԱՍ «Ա2»

ԱՐԴՅՈՒՆԱԲԵՐԱԿԱՆ, ԲՆԱԿԵԼԻ, ՀԱՍԱՐԱԿԱԿԱՆ ՇԵՆՔԵՐԻ ԵՎ ՇԻՆՈՒԹՅՈՒՆՆԵՐԻ ՆԱԽԱԳԾՈՒՄ

ՃԱՐՏԱՐԱԳԵՏ - ԿՈՆՍՏՐՈՒԿՏՈՐ

ՀԱՐՈՒԹՅՈՒՆՅԱՆ ԱՐՄԵՆ ՍՈՒՐԵՆԻ

Սահմանափակումներ՝ Արդյունաբերական, բնակելի և հասարակական ոչ ավելի 3 հարկից,
մինչև 12մ բարձրությամբ և 9մ թռիչքով շենքեր, մինչև 15մ թռիչքով տարածական կոնստրուկցիաներով շինություններ,
որոնք համապատասխանում են բարձր ռիսկայնության աստիճանին:
Արդյունաբերական, բնակելի և հասարակական ոչ ավելի 6 հարկից ,
մինչև 21մ բարձրությամբ և 9մ թռիչքով շենքեր, մինչև 24մ թռիչքով տարածական կոնստրուկցիաներով շինություններ,
որոնք համապատասխանում են միջինից բարձր ռիսկայնության աստիճանին:
Վերը նշվածի վերակառուցում, վերականգնում և ուժեղացում:

ՀՀ ՃԱՐՏԱՐԱՊԵՏՆԵՐԻ ՊԱԼԱՏ
ՆԱԽԱԳԱՀ Ա. ԲԱԴԱԼՅԱՆ

ՀՀ ՔԱՂԱՔԱՇԻՆՈՒԹՅԱՆ ԿՈՄԻՏԵ
ՆԱԽԱԳԱՀ Ե.ՎԱԲԴԱՆՅԱՆ

ՏՐՎԱԾ Է 07.10.2024
ԱՆԺԱՄԿԵՏ

ՃԲԴ - Ա-0276

ԱՐՏՈՆԱԳԻՐ

ԲԱՐՁՐԱԳՈՒՅՆ ԴԱՍ

ԵՆԹԱԴԱՍ «Ա»

ՃԱՐՏԱՐԱՊԵՏ

ԳՐԻԳՈՐՅԱՆ ԽԱՉԱՏՈՒՐ ԱՆԱՏՈԼԻ

Ճարտարապետի մասնագիտական գործունեության իրականացում առանց սահմանափակումների,
բացառությամբ տարածական պլանավորման փաստաթղթերի,
պատմության և մշակույթի անշարժ հուշարձանների վերականգնման,
ամրակայման և օգտագործման նախագծերի մշակման:

ՀԱՅԱՍՏԱՆԻ ՃԱՐՏԱՐԱՊԵՏՆԵՐԻ ՊԱԼԱՏ
ՆԱԽԱԳԱՀ Մ. ՄԻՆԱՍՅԱՆ

ՀՀ ՔԱՂԱՔԱՇԻՆՈՒԹՅԱՆ ԿՈՄԻՏԵԻ
ՆԱԽԱԳԱՀ Ա. ՂՈՒԼԱՐՅԱՆ

ՏՐՎԱԾ Է 13.08.2022
ԱՆԺԱՄԿԵՏ

ՇԻՆ ԱՇԽԱՏԱՆՔՆԵՐԻ ԿԱԶՄԱԿԵՐՊՈՒՄ

ԲԱՑԱՏՐԱԳԻՐ

«Գավառ համայքի Սարուխան բնակավայրում Մեծ հայրենական պատերազմի /1941-1945 թթ/ զոհերին նվիրված զբոսայգու» հիմնանորոգման աշխատանքներ շինարարության կազմակերպման նախագիծը մշակվել է համաձայն ՀՀՇՆ I-3.01.01-2008 (Շինարարության արտադրության կազմակերպում) և ՇՆ 440-79 (Շինարարության տևողության նորմեր) ձեռնարկներին համապատասխան: Օբյեկտը ըստ ՀՀՇՆ 20-04-2020 «Երկրաշարժադիմացկուն շինարարություն. նախագծման նորմեր»-ի գտնվում է սեյսմիկ ազդեցության 1-ին գոտում:

ԱՆՎՏԱՆԳՈՒԹՅԱՆ ՏԵԽՆԻԿԱՅԻ ՀԱՐՑԵՐ ԵՎ ՀԱԿԱՀՐԴԵՀԱՅԻՆ ՄԻՋՈՑԱՌՈՒՄՆԵՐ

Աշխատանքների ժամանակ խիստ պահպանել ՀՀՇՆ13-02-22 (Անվտանգության տեխնիկան շինարարությունում) ձեռնարկի պահանջով: Մինչև աշխատանքների սկսելը աշխատողներին ծանոթացնել անվտանգության տեխնիկայի կանոնների հետ՝ ըստ մասնագիտությունների: Շահագործվող կռունկը պետք է անցած լինի տեխնիկայի անվտանգության փորձաքննություն և գրանցված լինի «Տեխնիկայի անվտանգության ազգային կենտրոն» ՊՈԱԿ-ի ռեգիստրում: Հակահրդեհային անվտանգությունը շին-հրապարակում և աշխատատեղերում անհրաժեշտ է ապահովել համապատասխան «Հակահրդեհային անվտանգության կանոններ»-ին՝ եռակցման և այլ աշխատանքների իրականացման համար: Մեխանիզմներից և սարքավորումներից օգտվելիս հետևել նրանց օգտագործման հրահանգներին:

ՇԻՆԱՐԱՐՈՒԹՅԱՆ ԿԱԶՄԱԿԵՐՊՈՒՄ ՀՐԱՀԱՆԳՆԵՐ ՇԻՆԱՐԱՐՈՒԹՅԱՆ ԿԱԶՄԱԿԵՐՊՄԱՆ ԵՎ ԻՐԱԿԱՆԱՑՄԱՆ ՀԱՄԱՐ

- Շին աշխատանքները սկսելուց առաջ անհրաժեշտ է կազմել աշխատանքների կատարման նախագիծ (ԱԿՆ):
- Շին աշխատանքները կատարել պահպանելով անվտանգության տեխնիկայի կանոնները, ըստ III-IV-2008-ի դրույթներով, մասնավորապես բացառիկ դեպքերի համար ԱԿՆ-ում մշակել միջոցառումներ: Բեռի տեղափոխում շինության վրայով կատարել շինարարության գլխավոր ղեկավարի գրավոր կարգադրությամբ, ապահովելով անվտանգության տեղնիկայի պատասխանատու անձի մշտական ներկայությունը, որը վերահսկում է հուսալիությունը, ազդարարի ճիշտ համագործակցումը կռունկավորի հետ:
- Շին աշխատանքները կատարել պահպանելով շին նորմերը, կանոնները, ստանդարտները, ինչպես նաև նախագծի տեխնիկական պայմանը:
- Շին հրապարակը կազմակերպելիս ղեկավարվել հակահրդեհային անվտանգության կանոններով: Շին հրապարակը հակահրդեհային անվտանգության պատասխանատվությունը կրում է շինարարության ղեկավարը, կամ նրան փոդարինող անձը:
- Շին աշխատանքները սկսել համապատասխան շին թույլտվություն ստանալուց հետո:
- Ամբողջ շինարարության ընթացքում կատարել միջոցառումներ շրջակա միջավայրի պահպանության վերաբերյալ:
- Շինարարության համար նախատեսված է մեքենա ամբարձիչ:

Ազդանշանային ցանկապատ
ըստ ԳՈՍՏ 12.4.059 - 89

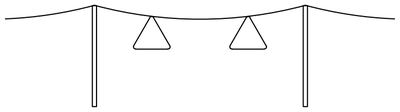

ՇԻՆՀՐԱՊԱՐԱԿԻ ԱՆՎՏԱՆԳՈՒԹՅԱՆ ՆՇԱՆՆԵՐ

Չի թույլատրվում | Ուշադրություն վտանգավոր է | Մուտքն արգելվում է | Վտանգավոր է. հնարավոր է բեռի անկում

ՇԻՆԱՐԱՐԿԱՆ ՆՅՈՒԹԵՐԻՆ ԵՎ ԿՈՆՍՏՐՈՒԿՑԻԱՆԵՐԻՆ ՆԵՐԿԱՅԱՑՎՈՂ ՊԱՀԱՆՋՆԵՐ

Իրականացվող աշխատանքներում օգտագործվող շին կոնստրուկցիաները և նյութերը պետք է ունենան առնվազն հինգ տարվա երաշխիքային ժամկետ:

ԱՇԽԱՏԱՆՔՆԵՐՆ ԻՐԱԿԱՆԱՑՆԵԼՈՒ ՀԱՄԱՐ ՊԱՀԱՆՋՎՈՂ ԼԻՑԵՆԶԻԱՆԵՐ

Քաղաքացիական բնագավառում շինարարության իրականացում ըստ հետևյալ ոլորտների
1. Բնակելի, հասարակական և արտադրական կառույցներ (03.04) 2-րդ դաս և բարձր:
2. Էլեկտրամատակարարում (Էլեկտրամատակարարման, Էլեկտրալուսավորման ներքին և արտաքին ցանցեր, Էլեկտրամատակարարման համակարգեր, ֆոտովոլտային և հողմաէներգետիկ կայաններ) (03.04) 2-րդ դաս և բարձր:

ԱՇԽԱՏԱՆՔԱՅԻՆ ՌԵՍՈՒՐՍՆԵՐ

1. Աշղեկ՝ ինժեներ-շինարար «ԱԷՇ», առնվազն երեք տարվա մասնագիտական աշխատանքային փորձով:
2. Աշղեկ՝ ինժեներ-էլեկտրիկ, առնվազն երեք տարվա մասնագիտական աշխատանքային փորձով:

ՏԵԽՆԻԿԱԿԱՆ ՄԻՋՈՑՆԵՐ

1. Ինքնաթափ ավտոմեքենա - 2 հատ
2. Ավտոկռան - 1 հատ
3. Թրթռագլդոն - 1 հատ
4. Բուլդոզեր - 1 հատ
5. Էքսկավատոր - 1 հատ

ԱՇԽԱՏԱՆՔՆԵՐԻ ԿԱՏԱՐՄԱՆ ԺԱՄԱՆԱԿԱՑՈՒՅՑ

Հ/Հ	Աշխատանքի անվանումը	Օրեր																											
		7	14	21	28	35	42	49	56	63	70	77	84	91	98	105	112	119	126	133	140	147	154	161	168	175	182	189	196
1	Նախապատրաստական աշխատանքներ																												
2	Քանդման աշխատանքներ																												
3	Հողային աշխատանքներ																												
4	Մետաղական ցանկապատի կառուցման աշխատանքներ																												
5	Հենապատերի կառուցման և երեսապատման աշխատանքներ																												
6	Աստիճանների և հարթակների կառուցման և երեսապատման աշխատանքներ																												
7	Հուշարձանի նորոգման և հարդարման աշխատանքներ																												
8	Սանհանգույցի կառուցման աշխատանքներ																												
9	Լուսավորության ցանցի կառուցման աշխատանքներ																												
10	Ավարտական և հանձման աշխատանքներ																												

ՇԻՆԱՐԱՐՈՒԹՅԱՆ ՏԵՎՈՂՈՒԹՅՈՒՆԸ՝ 196 ՕՐ:

ՊԱՏՎԻՐԱՏՈՒ՝ Գավառի համայնքապետարան					ՊԱՏՎԵՐ՝ N ԳՄԳՀ-ՀԲՄԽԾՁԲ-25/19	ՀԱՏՈՐ՝ 1
«Գավառ համայքի Սարուխան բնակավայրում Մեծ հայրենական պատերազմի /1941-1945 թթ/ զոհերին նվիրված զբոսայգու» հիմնանորոգման աշխատանքներ						
ՓՈՓ.	ՄԱՍ. ՔԱՆ.	ԹԵՐԹ	ՓԱՍՏԱԹ.Ն	ՍՏՈՐԱԳՐ.	ԱՄՍԱԹՎ	
Տնօրեն՝		Ս.Ղազարյան				ԳԵՍԳՈՒ ԱՆՎԱՆՈՒՄԸ
Ճարտարապետ		Խ.Գրիգորյան				ԹԵՐԹԵՐԻ ԱՆՎԱՆԱՑՈՒՑԱԿ ԵՎ ԲԱՑԱՏՐԱԳԻՐ
ՆԳՃ		Ս.Ղազարյան				
Նախագծ.		Խ.Գրիգորյան				

ՓՈՒԼ	ԹԵՐԹ	ԹԵՐԹԵՐ
ԱՆ	ՇԿՆ	

ARCHICRAFTBIM

ԹԵՐԹԵՐԻ ԱՆՎԱՆԱՑԱՆԿ

N	ԹԵՐԹԵՐԻ ԱՆՎԱՆՈՒՄԸ	ԹԵՐԹ
1	2	3
1	ԸՆԴՀԱՆՈՒՐ ՏՎՅԱԼՆԵՐ	ճԸ -1
2	ՁԲՈՍԱՅԳՈՒ ԻՐԱՎԻճԱԿԱՅԻՆ ՀԱՏԱԿԱԳԻԾ	ճԸ -2
3	ՁԲՈՍԱՅԳՈՒ ԳԼԽԱՎՈՐ ՀԱՏԱԿԱԳԻԾ	ճԸ -3
4	ՁԲՈՍԱՅԳՈՒ ՀՈՒՇԱՐՁԱՆԻ ՀԱՐԹԱԿԻ ՀԱՏԱԿԱԳԻԾ	ճԸ -4
5	ՁԲՈՍԱՅԳՈՒ ԱՍՏԻճԱՆՆԵՐԻ ՀԱՏԱԿԱԳԻԾ	ճԸ -5
6	ՊԱՐԻՍՊԻ, ՀԵՆԱՊՆԱՏԻ, ԾԱՌԵՐԻ ՄԱԿԱՆՇՄԱՆ ՀԱՏԱԿԱԳԻԾ	ճԸ -6
7	ՊԱՐԻՍՊ ԸՍ 1-6 ԱՌԱՆՑՔԵՐԻ, ՊԱՐԻՍՊ ԸՍ 6-7 ԱՌԱՆՑՔԵՐԻ, ՊԱՐԻՍՊ ԸՍ 7-8 ԱՌԱՆՑՔԵՐԻ	ճԸ -7
8	ՊԱՐԻՍՊ ԸՍ 8-9 ԱՌԱՆՑՔԵՐԻ, ՊԱՐԻՍՊ ԸՍ 9-10 ԱՌԱՆՑՔԵՐԻ, ՊԱՐԻՍՊ ԸՍ 10-11 ԱՌԱՆՑՔԵՐԻ	ճԸ -8
9	ՊԱՐԻՍՊ ԸՍ 11-16 ԱՌԱՆՑՔԵՐԻ, ՊԱՐԻՍՊ ԸՍ 12-13 ԱՌԱՆՑՔԵՐԻ, ՊԱՐԻՍՊ ԸՍ 14-15 ԱՌԱՆՑՔԵՐԻ, ՊԱՐԻՍՊ ԸՍ 17-18 ԱՌԱՆՑՔԵՐԻ	ճԸ -9
10	ՊԱՐԻՍՊ ԸՍ 18-19 ԱՌԱՆՑՔԵՐԻ, ՊԱՐԻՍՊ ԸՍ 19-20 ԱՌԱՆՑՔԵՐԻ, ՊԱՐԻՍՊ ԸՍ 20-1 ԱՌԱՆՑՔԵՐԻ	ճԸ -10
11	ՊԱՏԻ ՓՈՎԱԾՔ ԸՍ 9-10 և 10-11 ԱՌԱՆՑՔԵՐԻ, ԿՏՐՎԱԾՔԵՐ, Ե/Բ ՄԻՋՈՒԿԻ ԱՄՐԱՆԱՎՈՐՈՒՄ, ՔԱՐԵ ՊԱՐԻՍՊԻ ՀԱՆԳՈՒՅՑ	ճԸ -11
12	ՊԱՐԻՍՊԻ ՄԵՏԱՂԱԿԱՆ ՑԱՆԿԱՊԱՏՆԵՐ, ՑԱՆԿԱՊԱՏԻ ՍՅՈՒՆ, ԿՏՐՎԱԾՔ 1-1, ՄԱՍՆԱԳԻՐ	ճԸ -12
13	ՊԱՐԻՍՊԻ ՄԵՏԱՂԱԿԱՆ ՑԱՆԿԱՊԱՏ ԱՎԵԼԱՑՎՈՂ ՀԱՏՎԱԾՆԵՐ, ՄԱՍՆԱԳԻՐ	ճԸ -13
14	ՄԵՏԱՂԱԿԱՆ ԴՈՒՌ - ԴԱՐՊԱՍ, ՄԵՏԱՂԱԿԱՆ ԴՈՒՆԱԿ, ԿԱՆԳՆԱԿՆԵՐԻ ՀԻՄՔԻ ԿՏՐՎԱԾՔԵՐ, ԿՏՐՎԱԾՔ 1-1, 2-2	ճԸ -14
15	ՀԵՆԱՊՆԱՏԻ ՓՈՎԱԾՔ ԸՍ Ա-Ե ԱՌԱՆՑՔԵՐԻ	ճԸ -15
16	ՀԵՆԱՊՆԱՏԻ ՓՈՎԱԾՔ ԸՍ Ե-Թ ԵՎ Ը-Ը/1 ԱՌԱՆՑՔԵՐԻ	ճԸ -16
17	ՀԵՆԱՊՆԱՏԻ ՓՈՎԱԾՔ ԸՍ Թ-Ի ԱՌԱՆՑՔԵՐԻ	ճԸ -17
18	ՀԵՆԱՊՆԱՏԻ ՓՈՎԱԾՔ ԸՍ Լ-Հ ԱՌԱՆՑՔԵՐԻ, ԿՏՐՎԱԾՔԵՐ	ճԸ -18
19	ՀԵՆԱՊՆԱՏԻ ՓՈՎԱԾՔ ԸՍ Հ-Զ ԱՌԱՆՑՔԵՐԻ, ԿՏՐՎԱԾՔԵՐ 1-1, 2-2, 3-3, 4-4, 5-5	ճԸ -19
20	ԿՏՐՎԱԾՔԵՐ 6-6, 7-7, 8-8, 9-9, 10-10, Ա-Ա	ճԸ -20
21	ԿՏՐՎԱԾՔԵՐ 11-11, 12-12, 13-13, 14-14 15-15, 16-16, ՄԱՍՆԱԳԻՐ	ճԸ -21
22	ՄԵՏԱՂԱԿԱՆ ԲԱԶՐԻՔԵՐ, ՄԵՏԱՂԱԿԱՆ ԲԱԶՐԻՔԵՐԻ ՄԱՍՆԱԳՐԵՐ	ճԸ -22
23	ՀՈՒՇԱՐՁԱՆԻ ՀԱՏԱԿԱԳԾԵՐ, ՏԵՍՔԵՐ /չափագրություն/	ճԸ -23
24	ՀՈՒՇԱՐՁԱՆԻ ՏԵՍՔԵՐ, ԿՏՐՎԱԾՔ 1-1 /չափագրություն/	ճԸ -24
25	ՀՈՒՇԱՐՁԱՆԻ ՀԱՏԱԿԱԳԾԵՐ, ՏԵՍՔԵՐ	ճԸ -25
26	ՀՈՒՇԱՐՁԱՆԻ ՏԵՍՔԵՐ ԵՎ ԿՏՐՎԱԾՔ 1-1, ԿՏՐՎԱԾՔ Ա-Ա, ԿԱՏԱՐՎՈՂ ԱՇԽԱՏԱՆՔԵՐԻ ՄԱՍՆԱԳԻՐ	ճԸ -26
27	ՆԵՐՔԻՆ ՀԱՐԴԱՐՄԱՆ, ԴՈՒՆԵՐԻ ԵՎ ՀԱՏԱԿՆԵՐԻ ԱՇԽԱՏԱՆՔԵՐԻ ՄԱՍՆԱԳԻՐ, ՊԱՏՎԱՆԴԱՆԻ ՍԵՂՅԱԿԻ ՔԱՆԴՄԱՆ ԱՇԽԱՏԱՆՔԵՐԻ ՄԱՍՆԱԳԻՐ	ճԸ -27
28	ԿԱՎԱՐԱՆԱԾԻ ՀԱՏԱԿԱԳԻԾ, ԿՏՐՎԱԾՔ 1-1, ՄԵՏԱՂԱԿԱՆ ՖԵՐՄԱ, ՆԷ-1, ՀՈՒՇԱՐՁԱՆԻ ՊԱՏՎԱՆԴԱՆԻ ՏԱՆԻՔԻ ԿԱՌՈՒՑՄԱՆ ՄԱՍՆԱԳԻՐ	ճԸ -28
29	ՑԱՑՏԱՐԲՅՈՒՐ, ՑԱՑՏԱՐԲՅՈՒՐԻ ՏԵՂԱԴՐՄԱՆ ԱՇԽԱՏԱՆՔԵՐԻ ՄԱՍՆԱԳԻՐ, ՄԵՏԱՂԱԿԱՆ ԱՂԲՄԱՆ, ՄԵՏԱՂԱԿԱՆ ԱՂԲՄԱՆԻ ՆՅՈՒԹԵՐԻ ՄԱՍՆԱԳԻՐ	ճԸ -29
30	ՆԱՏԱՐԱՆԻ ՀԱՏԱԿԱԳԻԾ, ՏԵՍՔ ԵՎ ԿՏՐՎԱԾՔԵՐ, ՆԷ, ՄԵՏԱՂԱԿԱՆ ՆԱՏԱՐԱՆԻ ՊՈՊՊԱՏԻ ՄԱՍՆԱԳԻՐ	ճԸ -30
31	ՄԵՏԱՂԱԿԱՆ ԶՐՈՒՑԱՐԱՆ, ԿՏՐՎԱԾՔ 1-1, 2-2, ՀԱՆԳՈՒՅՑ 1, ՄԵՏԱՂԱԿԱՆ ԶՐՈՒՑԱՐԱՆԻ ԿԱՌՈՒՑՄԱՆ ՆՅՈՒԹԵՐԻ ՄԱՍՆԱԳԻՐ	ճԸ -31
32	ԶՐՈՒՑԱՐԱՆԻ ՀԱՏԱԿԱԳԻԾ, ՓԱՅՏԵ ՆԱՏԱՐԱՆԻ ՏԵՍՔ, ՓԱՅՏԵ ՆԱՏԱՐԱՆԻ ՀԱՏԱԿԱԳԻԾ, ՍԵՂԱՆԻ ՏԵՍՔ, ՍԵՂԱՆԻ ՀԱՏԱԿԱԳԻԾ, ՆԱՏԱՐԱՆԻ ՆՅՈՒԹԵՐԻ ՄԱՍՆԱԳԻՐ, ՍԵՂԱՆԻ ՄԱՍՆԱԳԻՐ	ճԸ -32
33	ՍԱԼՀԱՆԳՈՒՅՑԻ ՀԱՏԱԿԱԳԻԾ, ՃԱԿԱՏ ԸՍ 1-2, Ա-Բ, 2-1, Բ-Ա ԱՌԱՆՑՔԵՐԻ, ԿՏՐՎԱԾՔ 1-1, ՏԱՆԻՔԻ ՀԱՏԱԿԱԳԻԾ	ճԸ -33
34	ՀԻՄՔԻ ԵՎ ԾԱԾԿԻ ՀԱՏԱԿԱԳԻԾ, ԿՏՐՎԱԾՔ 1-1, 2-2, 3-3, 4-4: ՀՈՂԱՅԻՆ ԱՇԽԱՏԱՆՔԵՐԻ ԾԱՎԱԼՆԵՐ, ՀԻՄՔԻ, ՈՐՄՆԱԽԱՐԻՍԽԻ ԵՎ ՋՐԱՄԵԿՈՒՍԻՉ ՇԵՐՏԻ ՆՅՈՒԹԻ ԾԱԽՍ: Ե/Բ ՀԻՄՆԱՅԻՆ ՀԵԾԱՆԻ, Ե/Բ ՀԵԾԱՆԻ ԵՎ ՄԻԱԶՈՒՅԼ Ե/Բ ԾԱԾԿԻ ՆՅՈՒԹԻ ԾԱԽՍ ԵՎ ԱՄՐԱՆՆԵՐԻ ՄԱՍՆԱԳՐԵՐ:	ճԸ -34
35	ՖԵՐՄԱՆԵՐԻ, ՏԱՆԻՔԻ ԵՎ ԿԱՎԱՐԱՆԱԾԻ ՀԱՏԱԿԱԳԻԾ, ԿՏՐՎԱԾՔ 1-1, ՄԵՏԱՂԱԿԱՆ ՖԵՐՄԱ, ՀԱՆԳՈՒՅՑ 1, 2, Ե/Բ ՄԻՋՈՒԿԻ ԱՄՐԱՆԱՎՈՐՈՒՄ, ՆԵՄԻՐ ԷԼԵՄԵՆՏ, ԿՏՐՎԱԾՔ Ա-Ա: Ե/Բ ՄԻՋՈՒԿԻ ԵՎ ՏԱՆԻՔԻ ՆՅՈՒԹԻ ԾԱԽՍ, Ե/Բ ՄԻՋՈՒԿՆԵՐԻ ԱՄՐԱՆՆԵՐԻ ՄԱՍՆԱԳԻՐ, ՈՒՂՂ. ԽՈՂՈՎԱԿՆԵՐԻ ՄԱՍՆԱԳԻՐ:	ճԸ -35
36	Ե/Բ ՄԻԱԶՈՒՅԼ ՇՐՋԱՆԱԿՆԵՐԻ ՄԱԿԵՐԵՎԱՐՄԱՆ ՀԱՏԱԿԱԳԻԾ, Ե/Բ ՇՐՋԱՆԱԿՆԵՐ, ԿՏՐՎԱԾՔ 1-1, 2-2, 3-3, Ե/Բ ՍՅՈՒՆԵՐԻ ՆՅՈՒԹԻ ԾԱԽՍ ԵՎ Ե/Բ ՍՅՈՒՆԵՐԻ ԱՄՐԱՆՆԵՐԻ ՄԱՍՆԱԳԻՐ:	ճԸ -36
37	ԴՈՒՆԵՐԻ ՄԱԿԵՐԵՎԱՐՄԱՆ ՀԱՏԱԿԱԳԻԾ ԵՎ ՄԱՍՆԱԳԻՐ: ՄԻՋՆՈՐԴՆԵՐԻ ԱՄՐԱՆԱՎՈՐՄԱՆ ՍԽԵՄԱ, ԿՏՐՎԱԾՔ 1-1, 2-2: ՃԱԿՏՈՆԱՅԻՆ ՀՈՐԻԶՈՆԱԿԱՆ ԱՄՐԱՆԱՎՈՐՈՒՄ: ՀԱՏԱԿՆԵՐԻ ՇԵՐՏԵՐԻ, ՆԵՐՔԻՆ ԵՎ ԱՐՏԱՔԻՆ ՀԱՐԴԱՐՄԱՆ ՆՅՈՒԹԻ ԾԱԽՍ:	ճԸ -37

ՆԱԽԱԳԻԾԸ ՊԱՏՐԱՍՏՎԵԼ Է ՀԱՅԱՍՏԱՆԻ ՀԱՆՐԱՊԵՏՈՒԹՅԱՆ ՇԻՆԱՐԱՐԱԿԱՆ ՆՈՐՄԵՐԻ ՊԱՀԱՆՋՆԵՐԻՆ ՀԱՄԱՊԱՏԱՍԽԱՆ.

ՀՀՇՆ 20-04 ԵՐԿՐԱՇԱՐԺԱԴԻՄԱՑԿՈՒՆ ՇԻՆԱՐԱՐՈՒԹՅՈՒՆ. ՆԱԽԱԳԾՄԱՆ ՆՈՐՄԵՐ
ՀՀՇՆ 31-04-2022 ՏԱՆԻՔԵՐ և ՏԱՆԻՔԱՇԱՏԿԵՐ
ՀՀՇՆ 31-04.05-2023 ՀԱՏԱԿՆԵՐ
ՀՀՇՆ 13-02-2022 ԱՆՎՏԱՆԳՈՒԹՅԱՆ ՏԵԽՆԻԿԱՆ ՇԻՆԱՐԱՐՈՒԹՅՈՒՆՈՒՄ
ՀՀՇՆ 52-01.2021 ԲԵՏՈՆԵ և ԵՐԿԱԹԲԵՏՈՆԵ ԿՈՆՍՏՐՈՒԿՑԻԱՆԵՐ
ՀՀՇՆ 53-01.2020 ՊՈՊՊԱՏԵ ԿՈՆՍՏՐՈՒԿՑԻԱՆԵՐ
ՀՀՇՆ 21-01-2014 «ԾԵԼՔԵՐԻ ԵՎ ՇԻՆՈՒԹՅՈՒՆՆԵՐԻ ՀՐԴԵՀԱՅԻՆ ԱՆՎՏԱՆԳՈՒԹՅՈՒՆ» ՇԻՆԱՐԱՐԱԿԱՆ ՆՈՐՄԵՐ
ՀՀՇՆ 30-02-2022 «ՏԱՐԱԾՔԻ ԲԱՐԵԿԱՐԳՈՒՄ» ՇԻՆԱՐԱՐԱԿԱՆ ՆՈՐՄԵՐ
ՀՀՇՆ 30-01-2023 «ՔԱՂԱՔԱՇԻՆՈՒԹՅՈՒՆ. ՔԱՂԱՔԱՑԻՆ ԵՎ ՀՅՈՒՐԱՎԱԿԱԲՆԱԿԱՎԱՅՐԵՐԻՀԱՏԱԿԱԳԾՈՒՄ ԵՎ ԿԱՌՈՒՑԱՊԱՏՈՒՄ»

ԲԱՑԱՏՐԱԳԻՐ

«Գավառ համայքի Սարուխան բնակավայրում Մեծ հայրենական պատերազմի /1941-1945 թթ/ զոհերին նվիրված զբոսայգու» հիմնանորոգման աշխատանքների նախագիծը իրականացված է Գավառի համայնքապետարան պատվերով, պատվեր N ԳՄԳՀ-ՀԲՄԽԾՁԲ-25/19:

«Գավառ համայքի Սարուխան բնակավայրում Մեծ հայրենական պատերազմի /1941-1945 թթ/ զոհերին նվիրված հուշարձանի տարածքը իրենից ներկայացնում է մետաղական ցանկապատով եզերված և թեքությամբ տարածք 1.31 հա մակերեսով:

Նախագծով նախատեսվում է՝

Գոյություն ունեցող մետաղական ճաղաշարի ապամոնտաժում /473.0 գծմ/ և հիմքերի քանդում, Գոյություն ունեցող բետոնե եզրաքարերի քանդում, գոյություն ունեցող թփուտների կտրում-հանում և մաքրում, Անկանոն աճած ծառերի կտրում և արմատահանում /միջինը Φ 250 մմ/, Տարածքի հարթեցում, Հուշարձանի պատվանդանի տանիքի մետաղական հիմնակմաղքի և տանիքածածկի ապամոնտաժում և նորի կառուցում, Գոյություն ունեցող հուշարձանի պատերի ճաքերի նորոգում լցոնում քարին համապատասխան գույնով, Գոյություն ունեցող հուշարձանի պատերի մաքրում հղկել արտաքնապես /Էլեկտրական գործիքներով/, Պղնձյա արձաանի պոկված մասի վերականգնում պղծ թիթեղով, Պղնձյա արձաանի մետաղակն թիթեղի մաքրում ժանգից և ներկում /երկու անքամ/, Հուշարձանի համար հարթակի կառուսում՝ եզերում բազալտե եզրաքարերով 100×200 մմ և երեսապատում բազալտե սալիկներով /հաստ. 30 մմ/ Խոնարման հարթակի կառուցում և երեսապատում գրանիտե սալիկներով /հաստ. 50 մմ/, Գոյություն ունեցող ծառերի ձևավորում՝ էտում, Սիզամարգերի կուտակված աղբի մաքրում և փխրեցում, Արծաթափայլ եղևնի 0.4 մ բարձրության - 50 հատ, Գնդաձև ակացիա 1.0 մ բարփրության - 84 հատ, Շինարարական աղբի բարձում և տեղափոխում 5 կմ:

Նախագծով նախատեսվում է դեպի հուշարձան բարձրացող աստիճաններ, հուշարձանի մակարդակում հրապարակի կազմապերպում, որտեղից աստիճաններով և թեքահարթակով երլ դեպի ամֆիթատրոն, որտեղ նախատեսվում է երեք շարքով նստատեղ: Հուշարձան բարձրացող ստիճանների լայնությունը նախատեսվում է 7.2 մ, 300×150 մմ չափերի, 96 հատ և բարձրանում ենք 14.7 մ բարձրություն՝ հաշվի առնելով աստիճանահարթակների թեքությունը:

Նախագծով նախատեսվում է երեք մուտք՝ հուշարձան բարձրացող կողմից, հուշարձանի հրապարակի ետևի կողմից, որտեղ նաև նախատեսվում է մեքենաների կայանատեղի, և ամֆիթատրոնի կողմից՝ ճեմուղիով: Տարածքը նախատեսվում է եզերել մետաղական ցանկապատով, ճեմուղու մուտքը կազմակերպել է մետաղական երկփեղկ դռնակներով, իսկ մնացած երկուսը դարպաս-դռնակով:

Հուշարձան բարձրացող աստիճանները, աստիճանահարթակները, հուշարձանի հրապարակը, ճեմուղին և անֆիտատրոնը նախատեսվում է եզերել բետոնե հենապատերով /բետոն B 15 դասի/: Բոլոր հենապատերը երեսապատվում են բազալտե սալիկներով/հաստ. 30 մմ/ և հենապատերի վրա տեղադրվում է բազալտե գլխաքար /50×500 մմ չափերի/: Հուշարձան բարձրացող աստիճանների, աստիճանահարթակների և ամֆիթատրոնի տակ նախատեսվում է բնահողի լիցք շերտ-շերտ տոփանումով /յուրաքանչյուր 200 մմ/, խճի նախաշերտ տոփանումով և բետոնե ամրանավորված նախաշերտ: Նախատեսվում է կառուցել բետոնե ամրանավորված աստիճաններ և երեսապատել բազալտե սալիկներով /հաստ. 30 մմ/: Աստիճանահարթակները և ամֆիթատրոնի ծածկույթները նախատեսվում է երեսապատել բետոնե գունավոր սալիկներով՝ «Старый город» տիպի /ցեմենտի ավելացումով ավազե շերտի վրա/: Հուշարձանի հրապարակը նույնպես նախատեսվում է երեսապատել բետոնե գունավոր սալիկներով /ցեմենտի ավելացումով ավազե շերտի և խճի նախաշերտից ցամաքուրդային շերտով/ «Старый город» տիպի:

Ամֆիթատրոն բարձրացող աստիճանները և թեքահարթակը նախատեսվում է կառուցել խամքարաբետոնից /B 7.5 դասի/, աստիճանները կառուցել ամրանավորված բետոնով և երեսապատել բազալտե սալիկներով /հաստ. 30 մմ/: Ամֆիթատրոնի է երեք շարքով նստատեղերը նախատեսվում է կառուցել խամքարաբետոնից /B 7.5 դասի/ և երեսապատել բազալտե սալիկներով /հաստ. 30 մմ/:

Հուշարձանի հրապարակում նախատեսվում է կառուցել ծաղկանոց, զրուցարան, սանհանգույց և տեղադրել մանկական խաղեր, մետաղական նստարաններ և աղբամաններ: Ծաղկանոցը կառուցել բետոնե հիմքերով և 0.6 մ բարձրության պատերով /B 15 դասի/, երեսապատել բազալտե սալիկներով /հաստ. 30 մմ/, և տեղադրել բազալտե գլխաքար /50×450 մմ մմ չափերի/ և կատարել բուսահողի լիցք: Զրուցարանը իրականացնել մետաղական հիմնակմաղով, բետոնե կետային հիմքերով, միաթեք տանիքով և կախովի ջրհորդաններով կազմակերպված ջրահեռացումով:

Նախագծվող հանհանգույցը իրենից ներկայացնում է ուղղանկյուն հատակագծով, մեկ հարկանի 5.10×2.10 առանցքային չափերի կառույց: Սանհանգույցում նախատեսվում է տղամարդկանց, կանանց և սակավաշարժ խմբերի համար սանհանգույցներ:

Հիմքերը - Ժապավենաձև ե/բետոնե հիմնային հեծան, խամքարաբետոնե հիմքի վրա:

Պատերը - Կ/ձ տուֆ քար /հաստ. 300 մմ/:

Ծածկը - Միաձույլ ե/բետոնե ծածկի սաք /հաստ. 100 մմ/:

Տանիքը - Միալանջ, ծածկույթը ցինկապատ գունավոր պրոֆիլավոր թիթեղ մետաղական հիմնակմաղքով:

Հատակը - Կերամիկական սալիկներ:

Դռները - Մետաղապլաստե:

Ներքին հարդարումը - ց/ավազային սվաղ, երեսապատել կերամիկական սալիկներով:

Արտաքին հարդարումը - Դիմային և կողային ճակատները երեսապատել բազալտե սալիկներով /հաստ. 30 մմ/, իսկ թիկունքային ճակատը ց/ավազային սվաղ, ներկել ճակատային ներկով:

Տեխնիկական ցուցանիշներ

Հողամասի չափերը - 1.31 հա

Զբոսայգու կառուցապատման մակերեսը - 3213.6 քմ

						ՊԱՏՎԻՐԱՏՈՒ՝Գավառի համայնքապետարան	ՊԱՏՎԵՐ՝ N ԳՄԳՀ-ՀԲՄԽԾՁԲ-25/19		ՀԱՏՈՐ՝ 1
						«Գավառ համայքի Սարուխան բնակավայրում Մեծ հայրենական պատերազմի /1941-1945 թթ/ զոհերին նվիրված զբոսայգու» հիմնանորոգման աշխատանքներ			
ՓՈՓ.	ՄԱՍ. ՔԱՆ.	ԹԵՐԹ	ՓԱՍՏԱԹ.Ն	ՍՏՈՐԳՐ.	ԱՄՍԱԹՎ.		ՓՈՒԼ	ԹԵՐԹ	ԹԵՐԹԵՐ
							ԱՆ	ճԸ-1	
Տնօրեն՝		Ս.Ղազարյան				ԳԾԱԳՐԻ ԱՆՎԱՆՈՒՄԸ			
Ճարտարապետ		Խ.Գրիգորյան				ԹԵՐԹԵՐԻ ԱՆՎԱՆԱՑՈՒՑԱԿ ԵՎ ԲԱՑԱՏՐԱԳԻՐ	ARCHICRAFTBIM		
ՆԳՃ		Ս.Ղազարյան							
Նախագծ.		Խ.Գրիգորյան							

ԶԲՈՍԱՅԳՈՒ ԻՐԱՎԻՃԱԿԱՅԻՆ ՀԱՏԱԿԱԳԻԾ Մ 1:400

1ՔԲ I

2ՔԲ I

Գրունտային ճանապարհի

Գրունտային ճանապարհի

ԳՈՅՈՒԹՅՈՒՆ ՈՒՆԵՑՈՂ ՄԵՏԱՂԱԿԱՆ ՑԱՆԿԱՊԱՏ
/քանդման ենթակա/

ԳՈՅՈՒԹՅՈՒՆ ՈՒՆԵՑՈՂ ՄԵՏԱՂԱԿԱՆ ՑԱՆԿԱՊԱՏ
/քանդման ենթակա/

1ՔԲ I

«Գավառ համայքի Սարուխան բնակավայրում
Մեծ հայրենական պատերազմի /1941-1945 թթ/
զոհերին նվիրված հուշարձան

2ՔԲ I

ԳՈՅՈՒԹՅՈՒՆ ՈՒՆԵՑՈՂ ՄԵՏԱՂԱԿԱՆ ՑԱՆԿԱՊԱՏ
/քանդման ենթակա/

1ՔՈ II

Գրունտային ճանապարհի

1ՔՈ II

Գրունտային ճանապարհի

ԳՈՅՈՒԹՅՈՒՆ ՈՒՆԵՑՈՂ ՄԵՏԱՂԱԿԱՆ ՑԱՆԿԱՊԱՏ
/քանդման ենթակա/

2ՔԲ I

						ՊԱՏՎԻՐԱՏՈՒ՝ Գավառի համայնքապետարան	ՊԱՏՎԵՐ՝ Ն ԳԱԳՀ-ՀԲՄԽԾՁԲ-25/19		ՀԱՏՈՐ՝ 1
						«Գավառ համայքի Սարուխան բնակավայրում Մեծ հայրենական պատերազմի /1941-1945 թթ/ զոհերին նվիրված զբոսայգու» հիմնանորոգման աշխատանքներ			
ՓՈՓ.	ՄԱԼ. ՔԱՆ.	ԹԵՐԹ	ԹԱՍՏԱՁ.Ն	ՍՏՈՐԱԳՐ.	ԱՄՍԱԹՎ.		ՓՈՒԼ	ԹԵՐԹ	ԹԵՐԹԵՐ
							ԱՆ	ճԾ-2	
Տնօրեն՝		Ա.Ղազարյան				ԳԾԱԳՐԻ ԱՆՎԱՆՈՒՄԸ			
Ճարտարապետ		Խ.Գրիգորյան				ԶԲՈՍԱՅԳՈՒ ԻՐԱՎԻՃԱԿԱՅԻՆ ՀԱՏԱԿԱԳԻԾ	ARCHICRAFTBIM		
ՆԳՃ		Ա.Ղազարյան							
Նախագծ.		Խ.Գրիգորյան							

ՏԵՂԱԳՐԱԿԱՆ ՀԱՆՈՒՅԹ

Պատվիրատու՝ **Ռաֆիկ Հերգնյան**

Հացե՝ Մարզ Գեղարքունիք, համայնք Գավառ գյուղ Սարուխան 05-078-0130-0002
ծածկագրով հողամասի տեղագրական հանույթ

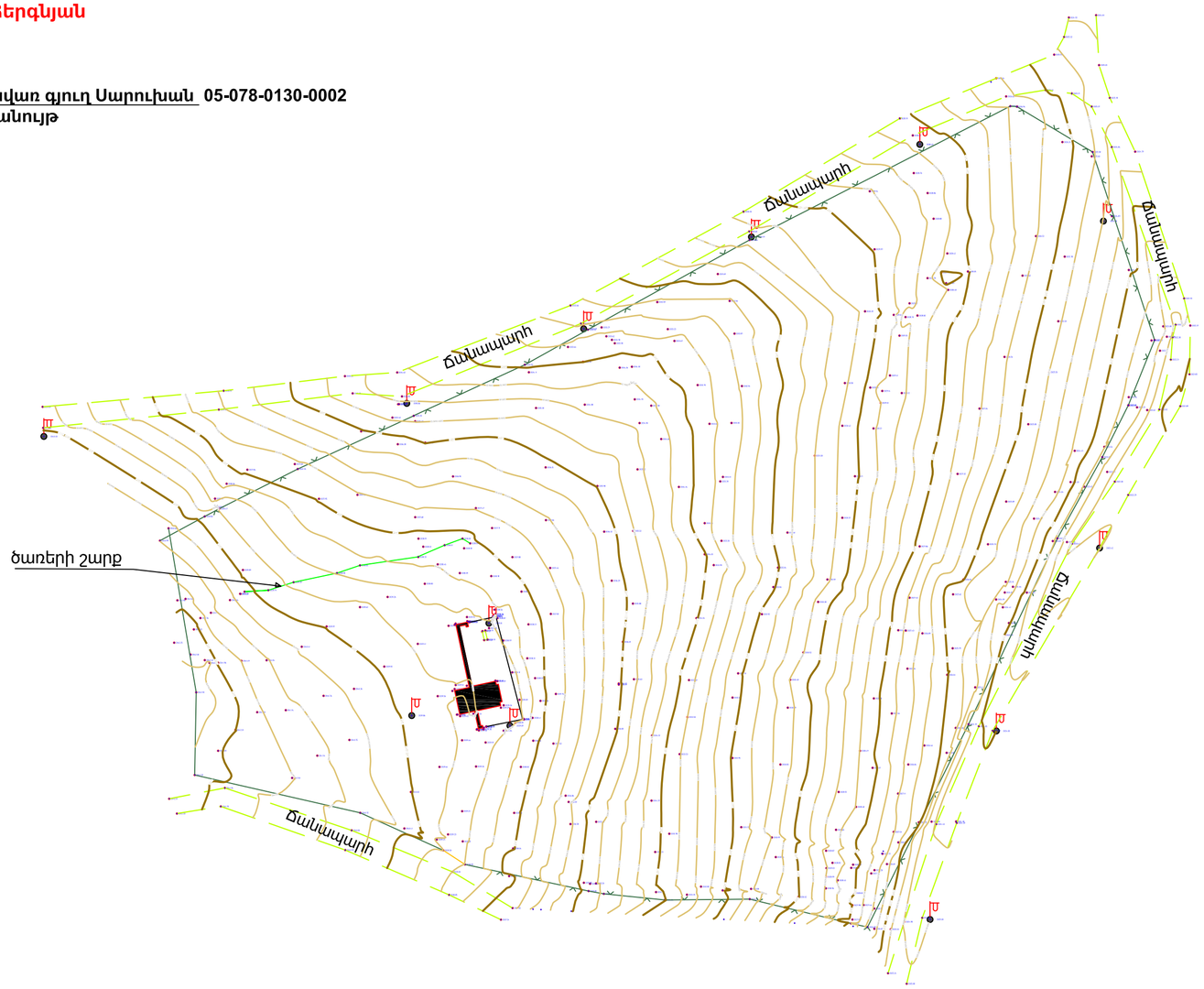

Պայմանական նշաններ

- Ցանկապատ
- Ճանապարհ
- 858.40 բացարձակ բարձրության նիշեր
- հորիզոնականներ
- Հանույթագրվող **05-078-0130-0002** ծածկագրով հողամասի մակերեսը կազմում է 1.3 հա
- Լույսի հենասյուններ

Մասշտաբ
30 մ

ՁԲՈՍԱՅԳՈՒ ԳԼԽԱՎՈՐ ՀԱՏԱԿԱԳԻԾ Մ 1:400

							ՊԱՏՎԻՐԱՏՈՒ՝`Գավառի համայնքապետարան	ՊԱՏՎԵՐ՝ N ԳԱԳՋ-ՀԲՄԽԾՁԲ-25/19		ՀԱՏՈՐ՝ 1
							«Գավառ համայքի Սարուխան բնակավայրում Մեծ հայրենական պատերազմի /1941-1945 թթ/ զոհերին նվիրված զբոսայգու» հիմնանորոգման աշխատանքներ			
ՓՈՓ.	ԱՂԱՍ. ՔԱՆ.	ԹԵՐԹ	ՓԱՍՏԱԹ.Ն	ՍՏՈՐԱԳՐ.	ԱՄՍԱԹՎ.			ՓՈՒԼ	ԹԵՐԹ	ԹԵՐԹԵՐ
								ԱՆ	ճԾ-3	
Տնօրեն՝		Ա.Ղազարյան					ԳԾԱԳՐԻ ԱՆՎԱՆՈՒՄԸ			
Ճարտարապետ		Խ.Գրիգորյան					ՁԲՈՍԱՅԳՈՒ ԳԼԽԱՎՈՐ ՀԱՏԱԿԱԳԻԾ	ARCHICRAFTBIM		
ՆԳՃ		Ա.Ղազարյան								
Նախագծ.		Խ.Գրիգորյան								

ԶԲՈՍԱՅԳՈՒ ՀՈՒՇԱՐՁԱՆԻ ՀԱՐԹԱԿԻ ՀԱՏԱԿԱԳԻԾ Մ 1:200

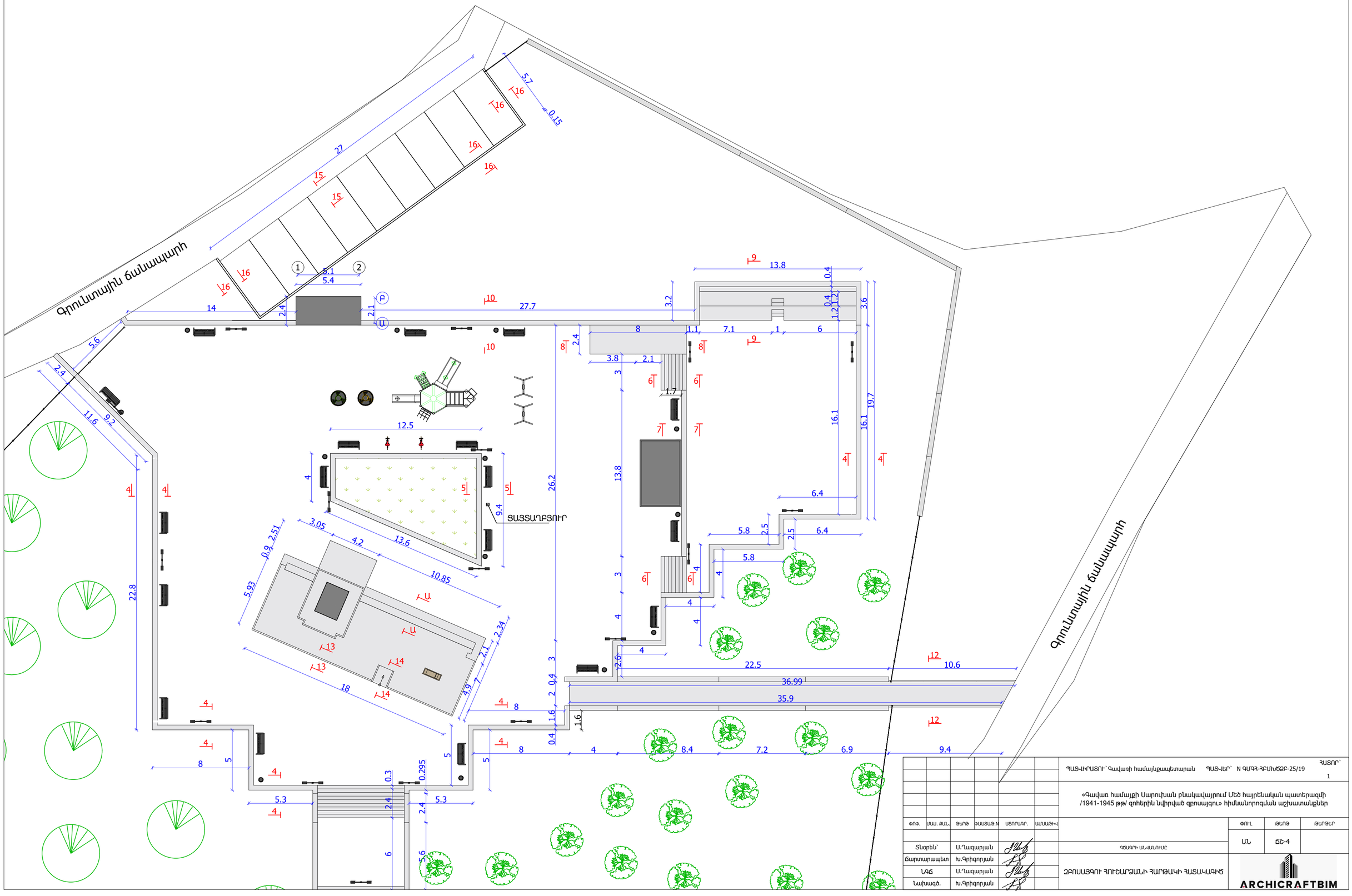

							ՊԱՏՎԻՐԱՏՈՒ՝ Գավառի համայնքապետարան	ՊԱՏՎԵՐ՝ N ԳՄԳՀ-ՀԲՄԽԾՁԲ-25/19	ՀԱՏՈՐ՝ 1
							«Գավառ համայքի Սարուխան բնակավայրում Մեծ հայրենական պատերազմի /1941-1945 թթ/ զոհերին նվիրված զբոսայգու» հիմնանորոգման աշխատանքներ		
ՓՈԽ.	ՄԱՍ. ՔԱՆ.	ԹԵՐԹ	ՓԱՍՏԱԹ.Ն	ՍՏՈՐԳՐ.	ԱՄՍԱԹՎ.			ՓՈՒԼ	ԹԵՐԹ	ԹԵՐԹԵՐ
								ԱՆ	ՃԾ-4	
Տնօրեն՝		Ս.Ղազարյան					ԳԾԱԳՐԻ ԱՆՎԱՆՈՒՄԸ			
Ճարտարապետ		Խ.Գրիգորյան					ԶԲՈՍԱՅԳՈՒ ՀՈՒՇԱՐՁԱՆԻ ՀԱՐԹԱԿԻ ՀԱՏԱԿԱԳԻԾ	ARCHICRAFTBIM		
ԼԳՃ		Ս.Ղազարյան								
Նախագծ.		Խ.Գրիգորյան								

ԶԲՈՍԱՅԳՈՒ ԱՍՏԻՃԱՆՆԵՐԻ ՀԱՏԱԿԱԳԻԾ Մ 1:200

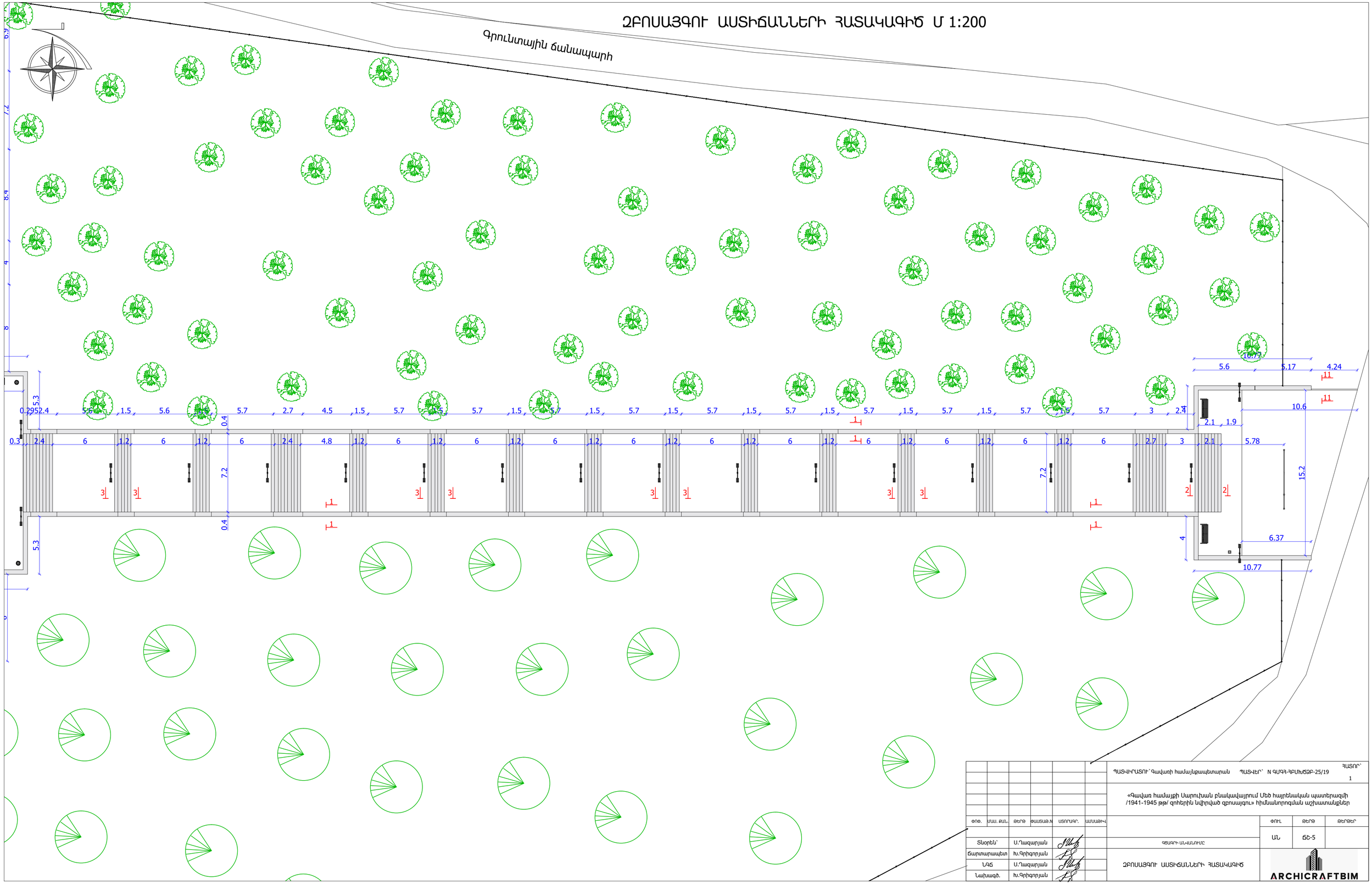

						ՊԱՏՎԻՐԱՏՈՒ՝ Գավառի համայնքապետարան	ՊԱՏՎԵՐ՝ N ԳԱԳՀ-ՀԲՄԽԾՁԲ-25/19	ՀԱՏՈՐ՝ 1	
						«Գավառ համայքի Սարուխան բնակավայրում Մեծ հայրենական պատերազմի /1941-1945 թթ/ զոհերին նվիրված զբոսայգու» հիմնանորոգման աշխատանքներ			
ՓՈՓ.	ՄԱՍ. ՔԱՆ.	ԹԵՐԹ	ՓԱՍՏԱԹ.Ն	ՍՏՈՐԳՐ.	ԱՄՍԱԹՎ.		ՓՈՒԼ	ԹԵՐԹ	ԹԵՐԹԵՐ
Տնօրեն՝		Ս.Ղազարյան				ԳԵՍԳՈՒ ԱՆԱՆՈՒՄԸ	ԱՆ	ճԾ-5	
Ճարտարապետ		Խ.Գրիգորյան				ԶԲՈՍԱՅԳՈՒ ԱՍՏԻՃԱՆՆԵՐԻ ՀԱՏԱԿԱԳԻԾ	ARCHICRAFTBIM		
ՆԳՃ		Ս.Ղազարյան							
Նախագծ.		Խ.Գրիգորյան							

ՊԱՐԻՍՊԻ ԵՎ ԾԱՌԵՐԻ ՄԱԿԱՆՇՄԱՆ ՀԱՏԱԿԱԳԻԾ ՀԱՏԱԿԱԳԻԾ Մ 1:400

ԷՍՔԻԶ	ԱՆՎԱՆՈՒՄ	ՔԱՆԱԿ-հատ
	ԱՐԾԱԹԱՓԱՅԼ ԵՂԵՎՆԻ H-40սմ.	50-հատ
	ԳՆԴԱՁԵՎ ԱԿԱՑԻԱ H-100սմ.	86-հատ

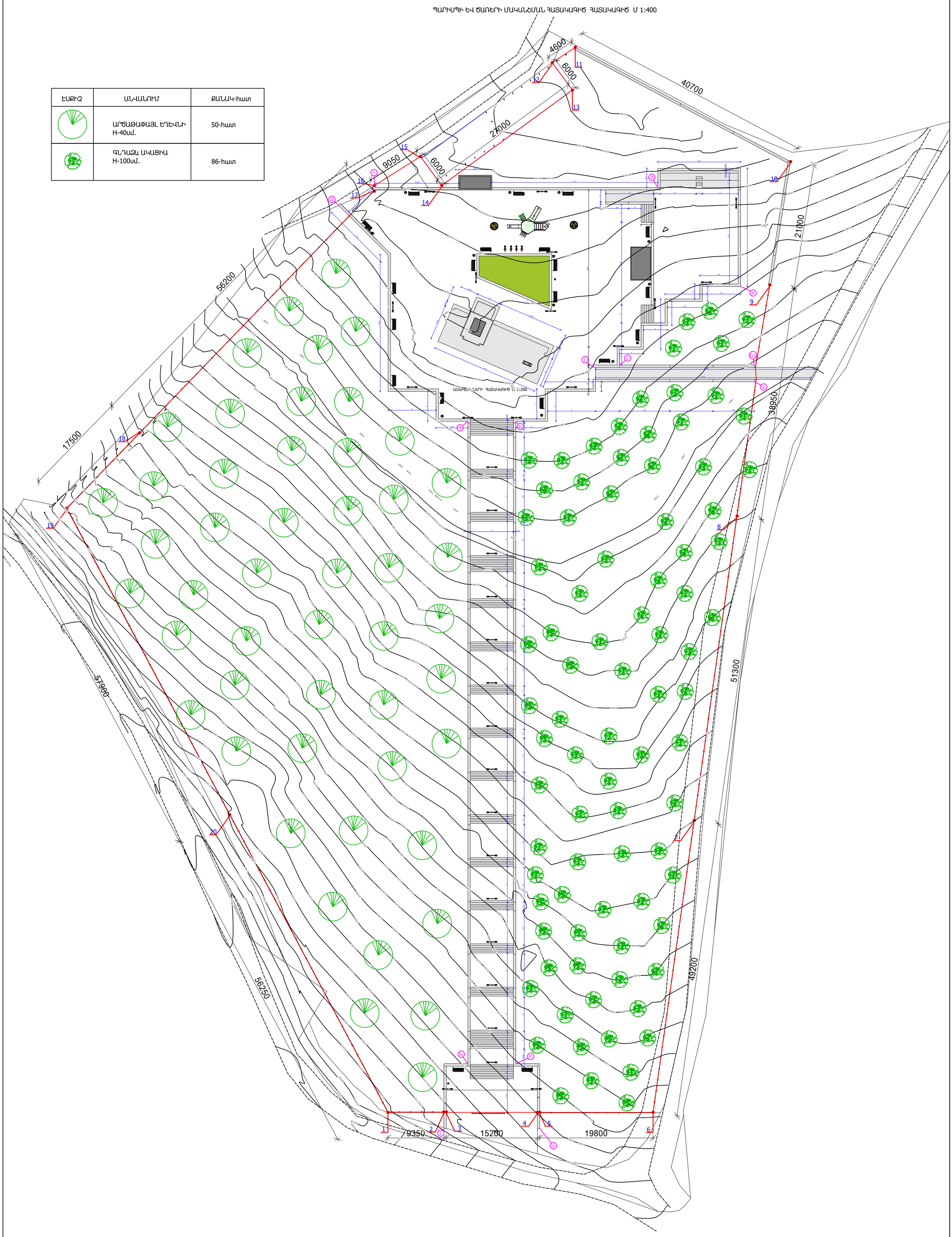

						ՊԱՏՎԻՐԱՏՈՒ՝Գավառի համայնքապետարան ՊԱՏՎԵՐ՝ N ԳՄԳՀ-ՀԲՄԽԾՁԲ-25/19		ՀԱՏՈՐ՝ 1
						«Գավառ համայքի Սարուխան բնակավայրում Մեծ հայրենական պատերազմի /1941-1945 թթ/ զոհերին նվիրված զբոսայգու» հիմնանորոգման աշխատանքներ		
ՓՈՓ.	ՄԱՍ. ՔԱՆ.	ԹԵՐԹ	ՓԱՍՏԱԹ.Ն	ՍՏՈՐԱԳՐ.	ԱՄՍԱԹԻՎ		ՓՈՒԼ	ԹԵՐԹ	ԹԵՐԹԵՐ
							ԱՆ	ՃԾ-6	
Տնօրեն՝		Ս.Ղազարյան				ԳԾԱԳՐԻ ԱՆՎԱՆՈՒՄԸ			
Ճարտարապետ		Խ.Գրիգորյան				ՊԱՐԻՍՊԻ, ՀԵՆԱՊԱՏԻ, ԾԱՌԵՐԻ ՄԱԿԱՆՇՄԱՆ ՀԱՏԱԿԱԳԻԾ ՀԱՏԱԿԱԳԻԾ	ARCHICRAFTBIM	
ՆԳՃ		Ս.Ղազարյան						
Նախագծ.		Խ.Գրիգորյան						

ՊԱՐԻՍՊ ԸՍՏ 1-6 ԱՌԱՆՑՔՆԵՐԻ Մ 1:100

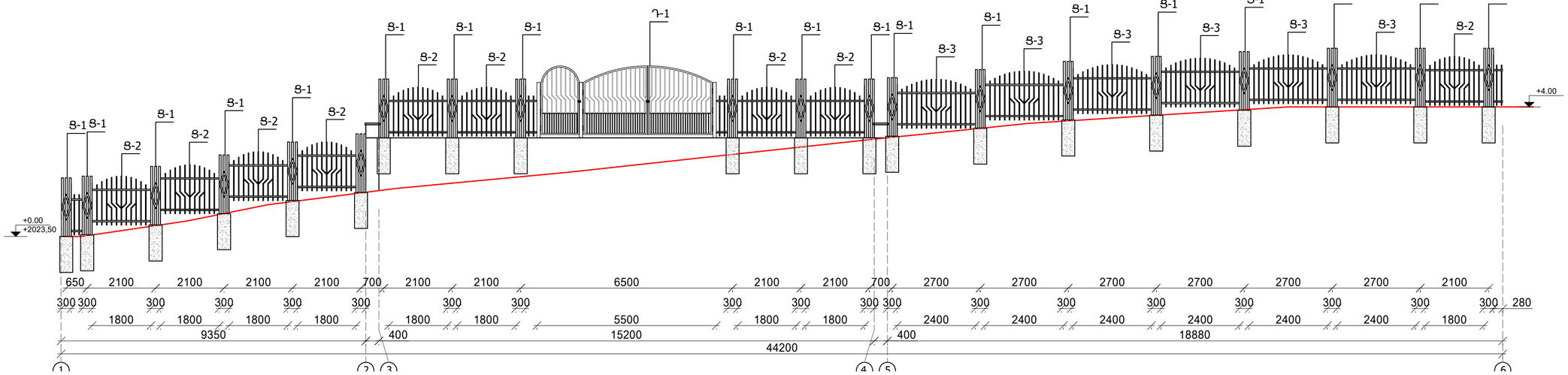

ՊԱՐԻՍՊ ԸՍՏ 6-7 ԱՌԱՆՑՔՆԵՐԻ Մ 1:100

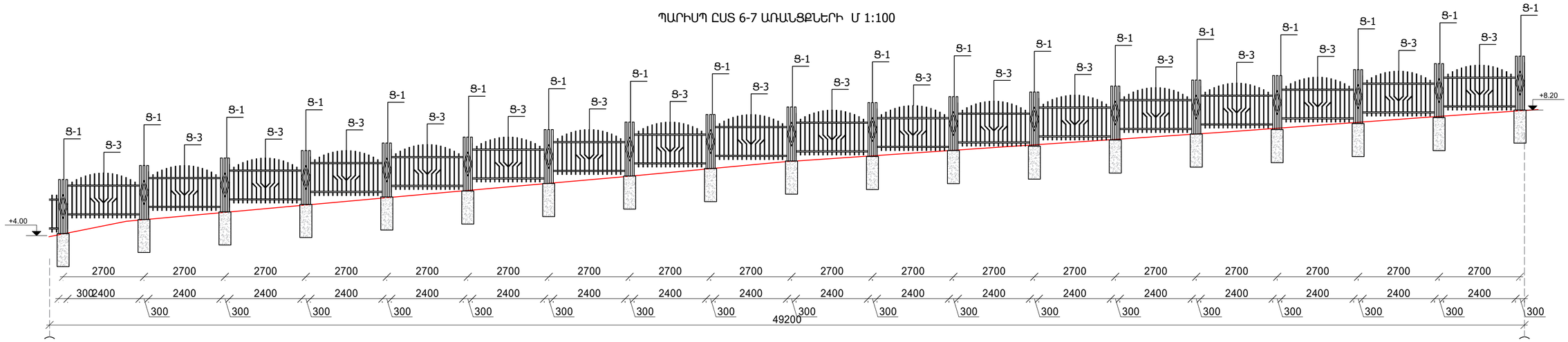

ՊԱՐԻՍՊ ԸՍՏ 7-8 ԱՌԱՆՑՔՆԵՐԻ Մ 1:100

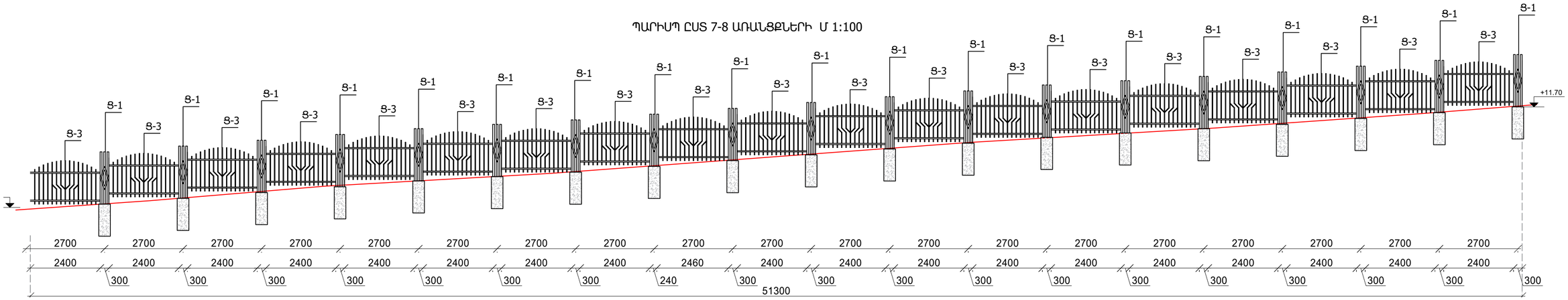

						ՊԱՏՎԻՐԱՏՈՒ՝ Գավառի համայնքապետարան	ՊԱՏՎԵՐ՝ N ԳԱԳՀ-ՀԲՄԽԾՁԲ-25/19	ՀԱՏՈՐ՝ 1	
						«Գավառ համայքի Սարուխան բնակավայրում Մեծ հայրենական պատերազմի /1941-1945 թթ/ զոհերին նվիրված զբոսայգու» հիմնանորոգման աշխատանքներ			
ՓՈՓ.	ՄԱՍ. ՔԱՆ.	ԹԵՐԹ	ՓԱՍՏԱԹ.Ն	ՍՏՈՐԱԳՐ.	ԱՄՍԱԹԻՎ		ՓՈՒԼ	ԹԵՐԹ	ԹԵՐԹԵՐ
Տնօրեն՝		Ս.Ղազարյան				ԳԾԱԳՐԻ ԱՆՎԱՆՈՒՄԸ	ԱՆ	ՃԾ-7	
Ճարտարապետ		Խ.Գրիգորյան				ՊԱՐԻՍՊ ԸՍՏ 1-6 ԱՌԱՆՑՔՆԵՐԻ, ՊԱՐԻՍՊ ԸՍՏ 6-7 ԱՌԱՆՑՔՆԵՐԻ, ՊԱՐԻՍՊ ԸՍՏ 7-8 ԱՌԱՆՑՔՆԵՐԻ	ARCHICRAFTBIM	
ՆԱԳ		Ս.Ղազարյան							
Նախագծ.		Խ.Գրիգորյան							

ՊԱՐԻՍՊ ԸՍՏ 8-9 ԱՌԱՆՑՔՆԵՐԻ Մ 1:100

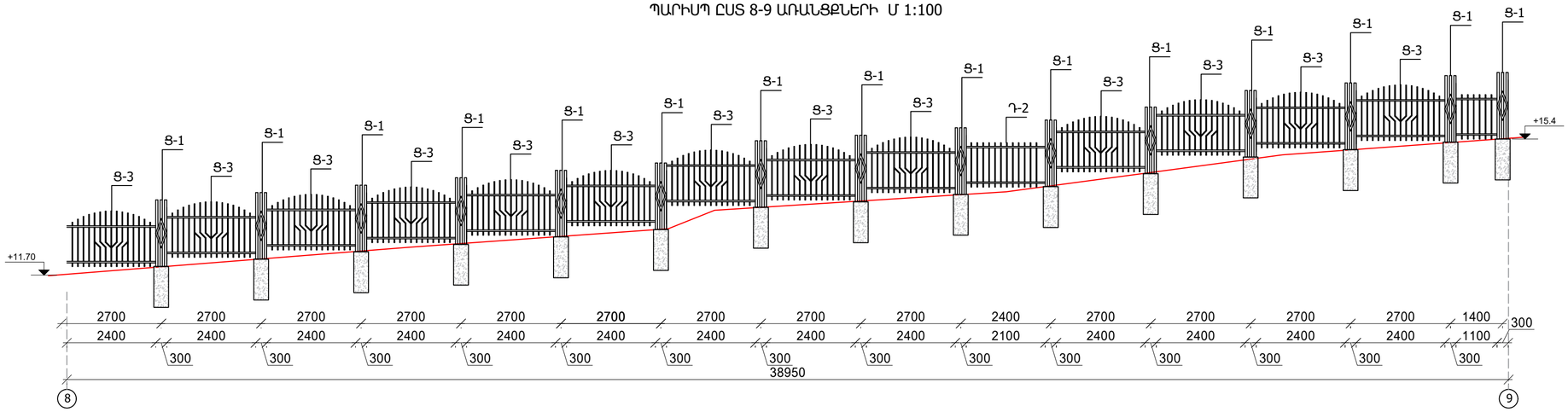

ՊԱՐԻՍՊ ԸՍՏ 9-10 ԱՌԱՆՑՔՆԵՐԻ Մ 1:100

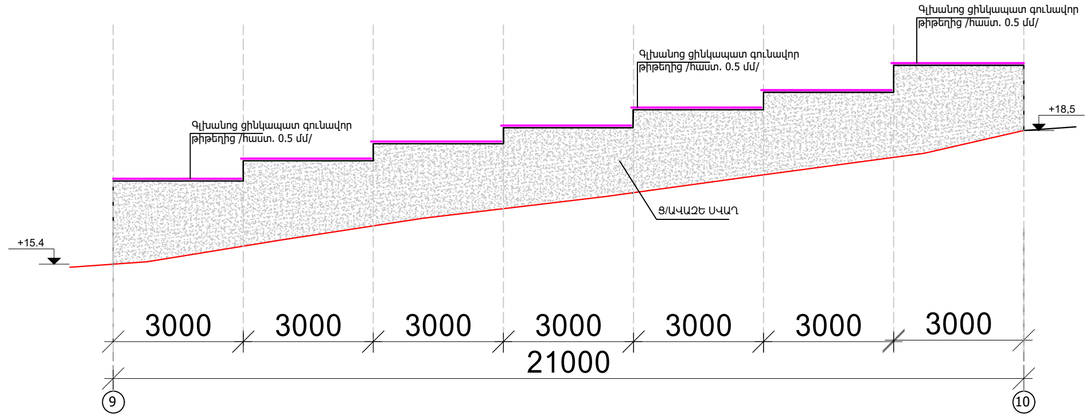

ՊԱՐԻՍՊ ԸՍՏ 10-11 ԱՌԱՆՑՔՆԵՐԻ Մ 1:100

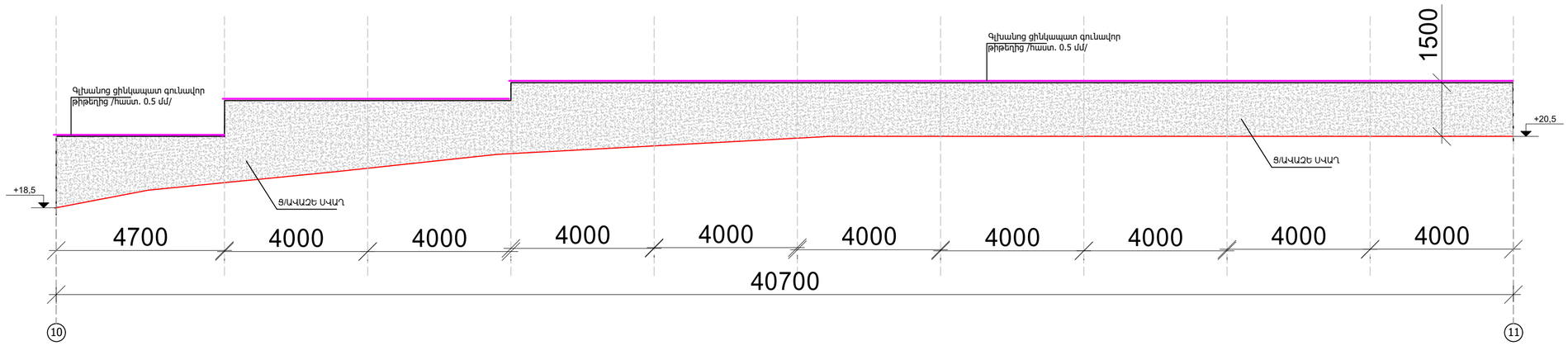

						ՊԱՏՎԻՐԱՏՈՒ՝ Գավառի համայնքապետարան	ՊԱՏՎԵՐ՝ N ԳՄԳՌ-ՀԲՄԽԾՁԲ-25/19		ՀԱՏՈՐ՝ 1
						«Գավառ համայքի Սարուխան բնակավայրում Մեծ հայրենական պատերազմի /1941-1945 թթ/ զոհերին նվիրված զբոսայգու» հիմնանորոգման աշխատանքներ			
ՓՈՓ.	ՄԱՍ. ՔԱՆ.	ԹԵՐԹ	ՓԱՍՏԱԹ.Ն	ՍՏՈՐԱԳՐ.	ԱՄՍԱԹՎ.		ՓՈՒԼ	ԹԵՐԹ	ԹԵՐԹԵՐ
Տնօրեն՝		Ս.Ղազարյան				ԳԾԱԳՐԻ ԱՆՎԱՆՈՒՄԸ	ԱՆ	ՃԾ-8	
Ճարտարապետ		Խ.Գրիգորյան				ՊԱՐԻՍՊ ԸՍՏ 8-9 ԱՌԱՆՑՔՆԵՐԻ, ՊԱՐԻՍՊ ԸՍՏ 9-10 ԱՌԱՆՑՔՆԵՐԻ, ՊԱՐԻՍՊ ԸՍՏ 10-11 ԱՌԱՆՑՔՆԵՐԻ	ARCHICRAFTBIM		
ՆԳՃ		Ս.Ղազարյան							
Նախագծ.		Խ.Գրիգորյան							

ՊԱՐԻՍՊ ԸՍՏ 12-13 ԱՌԱՆՑՔՆԵՐԻ Մ 1:100

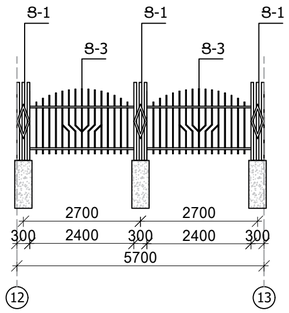

ՊԱՐԻՍՊ ԸՍՏ 14-15 ԱՌԱՆՑՔՆԵՐԻ Մ 1:100

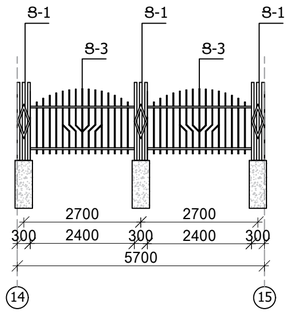

ՊԱՐԻՍՊ ԸՍՏ 11-16 ԱՌԱՆՑՔՆԵՐԻ Մ 1:100

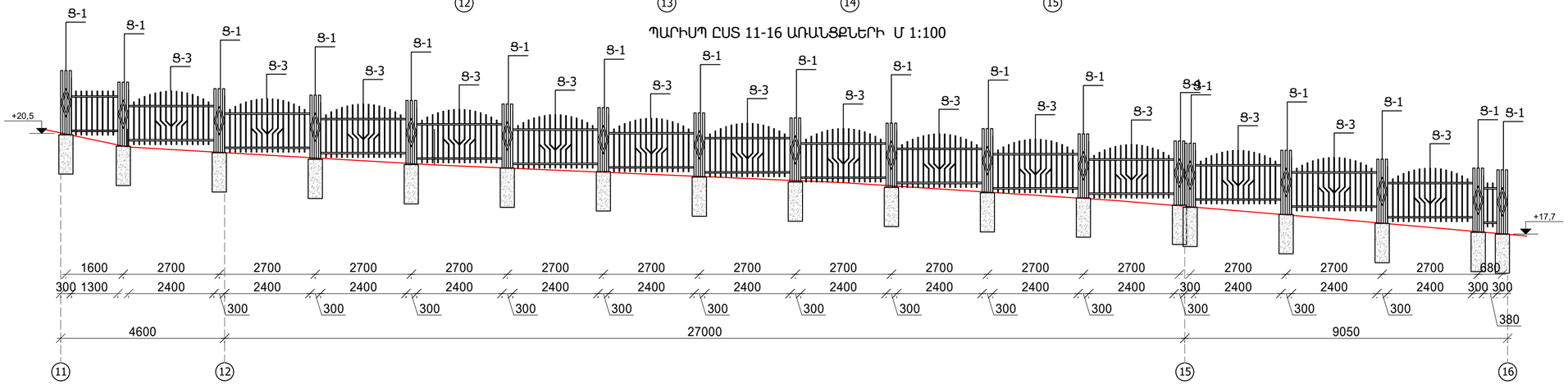

ՊԱՐԻՍՊ ԸՍՏ 17-18 ԱՌԱՆՑՔՆԵՐԻ Մ 1:100

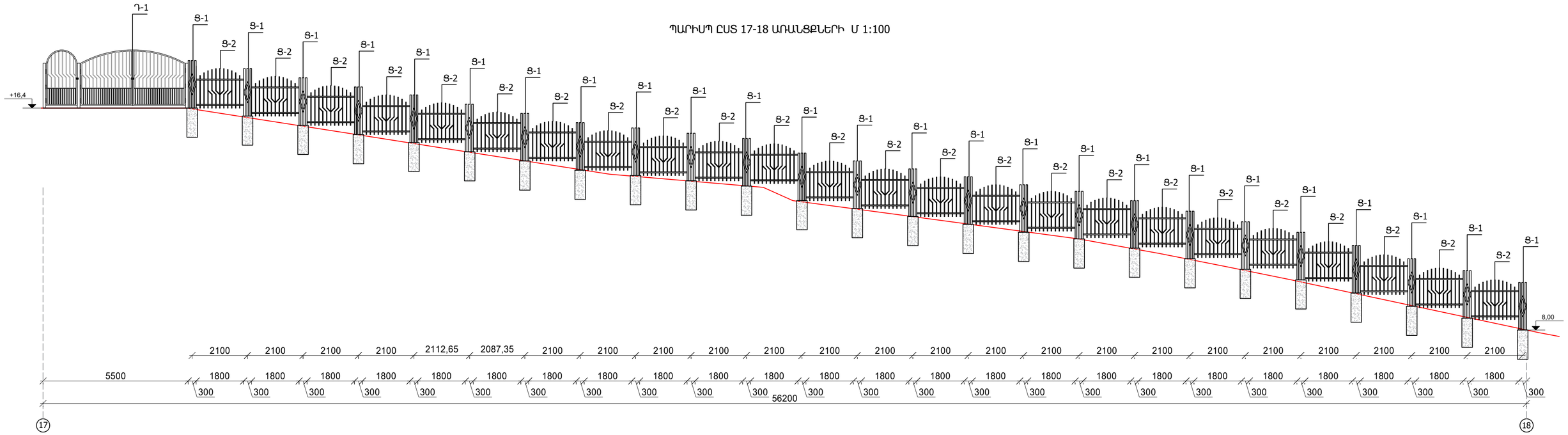

						ՊԱՏՎԻՐԱՏՈՒ՝ Գավառի համայնքապետարան	ՊԱՏՎԵՐ՝ N ԳԱԳՌ-ՀԲՄԽԾՁԲ-25/19		ՀԱՏՈՐ՝ 1
						«Գավառ համայքի Սարուխան բնակավայրում Մեծ հայրենական պատերազմի /1941-1945 թթ/ զոհերին նվիրված զբոսայգու» հիմնանորոգման աշխատանքներ			
ՓՈՓ.	ՄԱՍ. ՔԱՆ.	ԹԵՐԹ	ՓԱՍՏԱԹ.Ն	ՍՏՈՐԱԳՐ.	ԱՄՍԱԹՎ.		ՓՈՒԼ	ԹԵՐԹ	ԹԵՐԹԵՐ
							ԱՆ	ՃԾ-9	
Տնօրեն՝		Ս.Ղազարյան				ԳԾԱԳՐԻ ԱՆՎԱՆՈՒՄԸ			
Ճարտարապետ		Խ.Գրիգորյան				ՊԱՐԻՍՊ ԸՍՏ 11-16 ԱՌԱՆՑՔՆԵՐԻ, ՊԱՐԻՍՊ ԸՍՏ 12-13 ԱՌԱՆՑՔՆԵՐԻ, ՊԱՐԻՍՊ ԸՍՏ 14-15 ԱՌԱՆՑՔՆԵՐԻ, ՊԱՐԻՍՊ ԸՍՏ 17-18 ԱՌԱՆՑՔՆԵՐԻ	ARCHICRAFTBIM		
ՆԳԿ		Ս.Ղազարյան							
Նախագծ.		Խ.Գրիգորյան							

ՊԱՐԻՍՊ ԸՍՏ 18-19 ԱՌԱՆՑՔՆԵՐԻ Մ 1:100

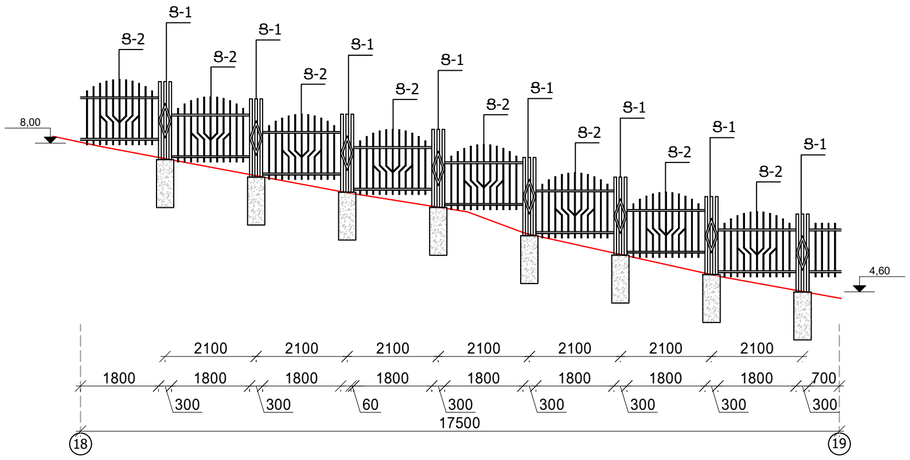

ՊԱՐԻՍՊ ԸՍՏ 19-20 ԱՌԱՆՑՔՆԵՐԻ Մ 1:100

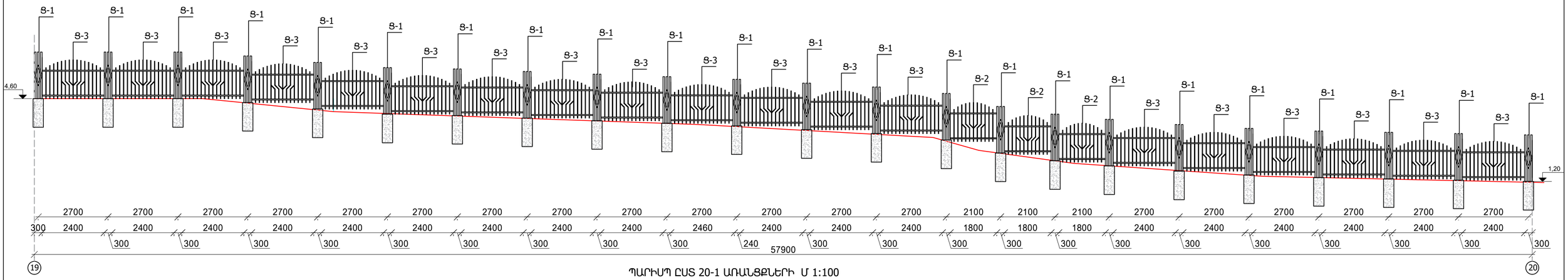

ՊԱՐԻՍՊ ԸՍՏ 20-1 ԱՌԱՆՑՔՆԵՐԻ Մ 1:100

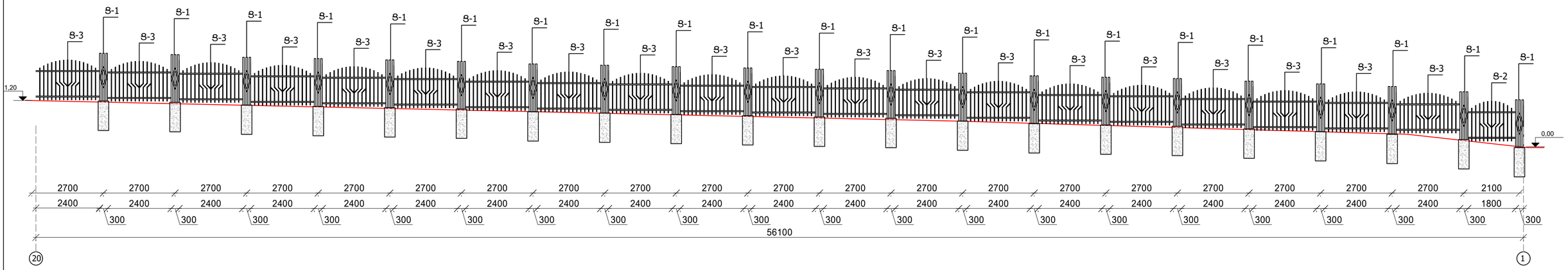

						ՊԱՏՎԻՐԱՏՈՒ՝ Գավառի համայնքապետարան ՊԱՏՎԵՐ՝ N ԳԱԳՋ-ՀԲՄԽԾՁԲ-25/19 ՀԱՏՈՐ՝ 1
						«Գավառ համայքի Սարուխան բնակավայրում Մեծ հայրենական պատերազմի /1941-1945 թթ/ զոհերին նվիրված զբոսայգու» հիմնանորոգման աշխատանքներ
ՓՈՓ.	ՄԱՍ. ԹԱՂ.	ԹԵՐԹ	ՓԱՍՏԱԹ.Ն	ՍՏՈՐԱԳՐ.	ԱՄՍԱԹՎ.	
Տնօրեն՝		Ս.Ղազարյան				ԳԾԱԳՐԻ ԱՆՎԱՆՈՒՄԸ
Ճարտարապետ		Խ.Գրիգորյան				ՊԱՐԻՍՊ ԸՍՏ 18-19 ԱՌԱՆՑՔՆԵՐԻ, ՊԱՐԻՍՊ ԸՍՏ 19-20 ԱՌԱՆՑՔՆԵՐԻ, ՊԱՐԻՍՊ ԸՍՏ 20-1 ԱՌԱՆՑՔՆԵՐԻ
ՆԱԳ		Ս.Ղազարյան				
Նախագծ.		Խ.Գրիգորյան				

ՓՈՒԼ	ԹԵՐԹ	ԹԵՐԹԵՐ
ԱՆ	ՃՇ-10	

ARCHICRAFTBIM

ՊԱՏԻ ՓՈՎԱԾՔ ԸՍՏ 9-10 ԱՌԱՆՑՔԵՐԻ Մ 1:100

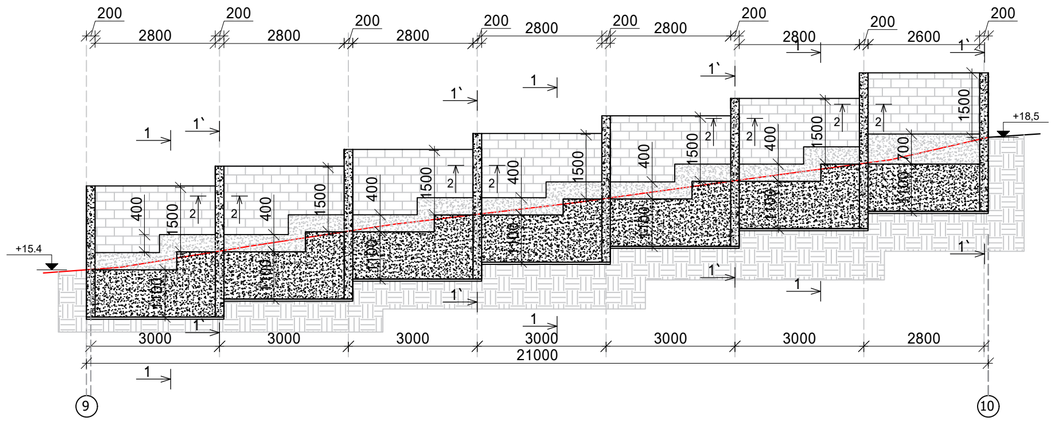

ՊԱՏԻ ՓՈՎԱԾՔ ԸՍՏ 10-11 ԱՌԱՆՑՔԵՐԻ Մ 1:100

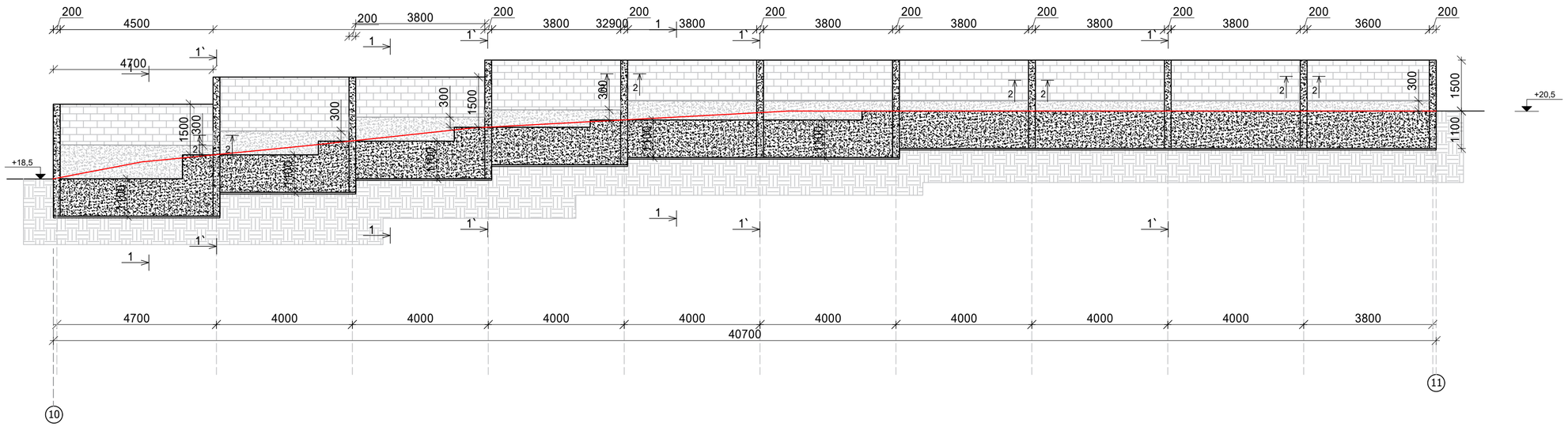

ԿՏՐՎԱԾՔ 1`-1` Մ 1:25

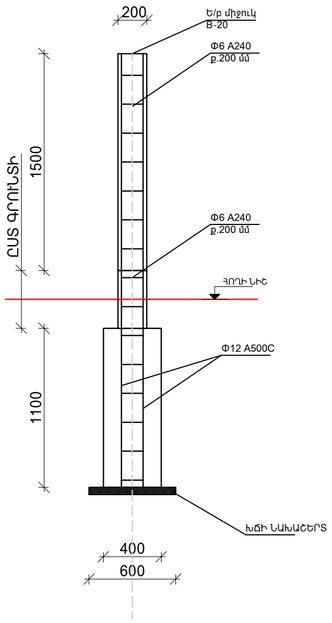

ԿՏՐՎԱԾՔ 1-1 Մ 1:25

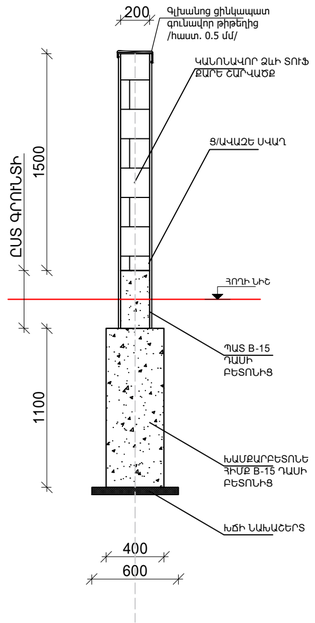

Ե/Բ ՄԻՋՈՒԿԻ ԱՄՐԱՆԱՎՈՐՈՒՄ Մ 1:50

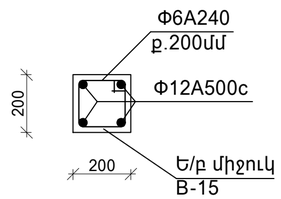

ԿՏՐՎԱԾՔ 2-2 Մ 1:25

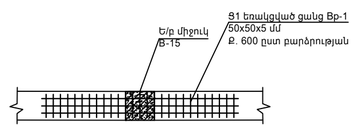

ՔԱՐԵ ՊԱՐԻՍՊԻ ՀԱՆԳՈՒՅՑ Մ 1:50

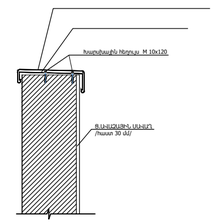

						ՊԱՏՎԻՐԱՏՈՒ՝ Գավառի համայնքապետարան	ՊԱՏՎԵՐ՝ N ԳԱԳՀ-ՀԲՄԽԾՁԲ-25/19		ՀԱՏՈՐ՝ 1
						«Գավառ համայքի Սարուխան բնակավայրում Մեծ հայրենական պատերազմի /1941-1945 թթ/ զոհերին նվիրված զբոսայգու» հիմնանորոգման աշխատանքներ			
ՓՈՓ.	ՄԱՍ. ՔԱՆ.	ԹԵՐԹ	ՓԱՍՏԱԹ.Ն	ՍՏՈՐԱԳՐ.	ԱՄՍԱԹԻՎ		ՓՈՒԼ	ԹԵՐԹ	ԹԵՐԹԵՐ
Տնօրեն՝		Ս.Ղազարյան				ԳԵՍԱԳՐԻ ԱՆՎԱՆՈՒՄԸ	ԱՆ	ՃՇ-11	
Ճարտարապետ		Խ.Գրիգորյան				ՊԱՏԻ ՓՈՎԱԾՔ ԸՍՏ 9-10 և 10-11 ԱՌԱՆՑՔԵՐԻ, ԿՏՐՎԱԾՔԵՐԻ, Ե/Բ ՄԻՋՈՒԿԻ ԱՄՐԱՆԱՎՈՐՈՒՄ, ՔԱՐԵ ՊԱՐԻՍՊԻ ՀԱՆԳՈՒՅՑ Մ 1:100	ARCHICRAFTBIM		
ՆԳՃ		Ս.Ղազարյան							
Նախագծ.		Խ.Գրիգորյան							

Ցանկապատի սյուն Ս-1

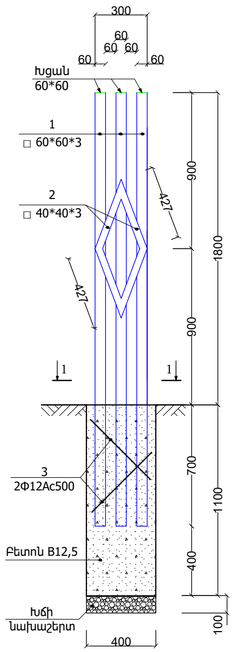

Մետաղական ցանկապատ

/Ց-1/

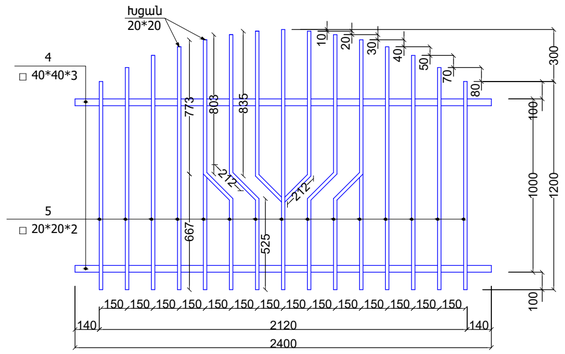

Մետաղական ցանկապատ

/Ց-2/

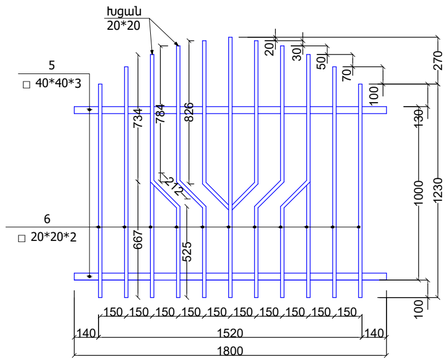

Կտրվածք 1-1

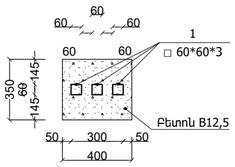

Ցանկապատի սյան մասնագիր

Դիրք	Նշանակում	Անվանում		Քանակ /հատ/	Քաշը /կգ/	Ընդ, քաշը /կգ/ 174 հատ
1.		□60*60*3	L=2500	3	40,5	7047
2.		□40*40*3	L=430	4	1,72	299,28
3.	Խարսխաձող	Φ12A500c	L=500	2	0,9	156,6
		Նյութեր				
		Բետոն B12,5			0,154մ ^{3}	26,796մ ^{3}
		Խիճ /100մմ/			0,014մ ^{3}	2,436մ ^{3}
	Մետաղական էլեմենտների յուղաներկ				0,73 մ^2	127,02մ^2
	Պլաստմասե խցան 60*60				3 հատ	522 հատ

Մետաղական ցանկապատ /Ց-1/

Դիրք	Նշանակում	Անվանում		Քանակ /հատ/	Քաշը /կգ/	Ընդ, քաշը /կգ/ 113 հատ
4.		□40*40*3	L=2400	2	16,1	1819,3
5.		□20*20*2	L=21,5գծմ	1	23,2	2621,6
	Մետաղական էլեմենտների յուղաներկ				2,52 մ^2	284,76 մ^2
	Պլաստմասե խցան 20*20				15 հատ	1695 հատ

Մետաղական ցանկապատ /Ց-2/

Դիրք	Նշանակում	Անվանում		Քանակ /հատ/	Քաշը /կգ/	Ընդ, քաշը /կգ/ 45 հատ
5.		□40*40*3	L=1800	2	12,1	544,5
6.		□20*20*2	L=16,0գծմ	1	17,3	778,5
	Մետաղական էլեմենտների յուղաներկ				2,0 մ^2	90 մ^2
	Պլաստմասե խցան 20*20				11 հատ	495 հատ

ՓՈՓ.	ՄԱՍ. ՔԱՆ.	ԹԵՐԹ	ՓԱՍՏԱԹ.Ն	ՍՏՈՐԱԳՐ.	ԱՄՍԱԹՎ
Տնօրեն՝		Ս.Ղազարյան			
Ճարտարապետ		Խ.Գրիգորյան			
ՆԳՃ		Ս.Ղազարյան			
Նախագծ.		Խ.Գրիգորյան			

ՊԱՏՎԻՐԱՏՈՒ՝ Գավառի համայնքապետարան ՊԱՏՎԵՐ՝ N ԳԱՊԳՀ-ՀԲՄԽԾՁԲ-25/19 ՀԱՏՈՐ՝ 1

«Գավառ համայքի Սարուխան բնակավայրում Մեծ հայրենական պատերազմի /1941-1945 թթ/ զոհերին նվիրված զբոսայգու» հիմնանորոգման աշխատանքներ

ԳԾԱԳՐԻ ԱՆՎԱՆՈՒՄԸ

ՊԱՐԻՍՊԻ ՄԵՏԱՂԱԿԱՆ ՑԱՆԿԱՊԱՏԵՐ, ՑԱՆԿԱՊԱՏԻ ՍՅՈՒՆ, ԿՏՐՎԱԾՔ 1-1, ՄԱՍՆԱԳՐԵՐ

ՓՈՒԼ	ԹԵՐԹ	ԹԵՐԹԵՐ
ԱՆ	ՃԾ-12	

ARCHICRAFTBIM

Մետաղական ցանկապատ ավելացվող հատվածներ

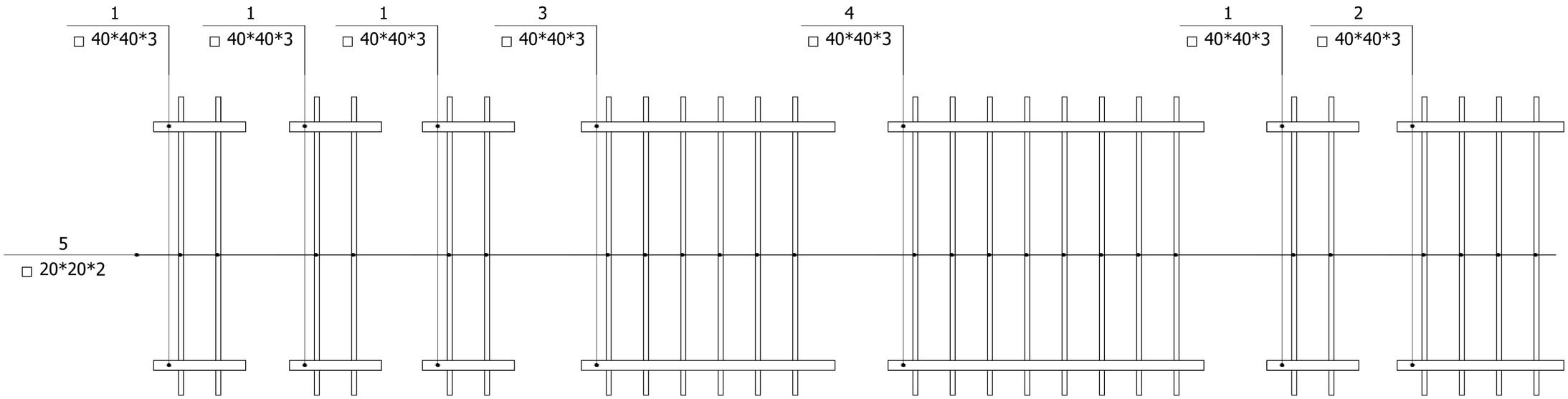

Մետաղական ցանկապատի ավելացվող հատվածների մասնագիր

Դիրք	Նշանակում	Անվանում		Քանակ /հատ/	Քաշը /կգ/	Ընդ, երկ /մ/ 174 հատ	Ընդ, քաշը /կգ/ 174 հատ
1.		□40*40*3	L=370	8	10,0	2,96	2,96
2.		□40*40*3	L=670	2	4,5	1,34	1,34
3.		□40*40*3	L=1020	2	6,85	2,04	2,04
4.		□40*40*3	L=1270	2	8,53	2,54	2,54
5.		□20*20*2	L=1200	26	33,7	31,2	31,2
	Մետաղական էլեմենտների յուղաներկ				3,92 մ^2		
	Պլաստմասե խցան 20*20				52 հատ		

						ՊԱՏՎԻՐԱՏՈՒ՝ Գավառի համայնքապետարան	ՊԱՏՎԵՐ՝ Ն ԳՄԳՀ-ՀԲՄԽԾՁԲ-25/19	ՀԱՏՈՐ՝ 1
						«Գավառ համայքի Սարուխան բնակավայրում Մեծ հայրենական պատերազմի /1941-1945 թթ/ զոհերին նվիրված զբոսայգու» հիմնանորոգման աշխատանքներ		
ՓՈՓ.	ՄԱՍ. ՔԱՆ.	ԹԵՐԹ	ՓԱՍՏԱԹ.Ն	ՍՏՈՐԱԳՐ.	ԱՄՍԱԹՎ.		ՓՈՒԼ	ԹԵՐԹ	ԹԵՐԹԵՐ
Տնօրեն՝		Ս.Ղազարյան				ԳԾԱԳՐԻ ԱՆՎԱՆՈՒՄԸ	ԱՆ	ՃԾ-13	
Ճարտարապետ		Խ.Գրիգորյան				ՊԱՐԻՍՊԻ ՄԵՏԱՂԱԿԱՆ ՑԱՆԿԱՊԱՏ ԱՎԵԼԱՑՎՈՂ ՀԱՏՎԱԾՆԵՐ՝ ՄԱՍՆԱԳԻՐ	ARCHICRAFTBIM		
ՆԳՃ		Ս.Ղազարյան							
Նախագծ.		Խ.Գրիգորյան							

ՄԵՏԱՂԱԿԱՆ ԴՈՒՌ - ԴԱՐՊԱՍ ՄԴԴ-1
1:50

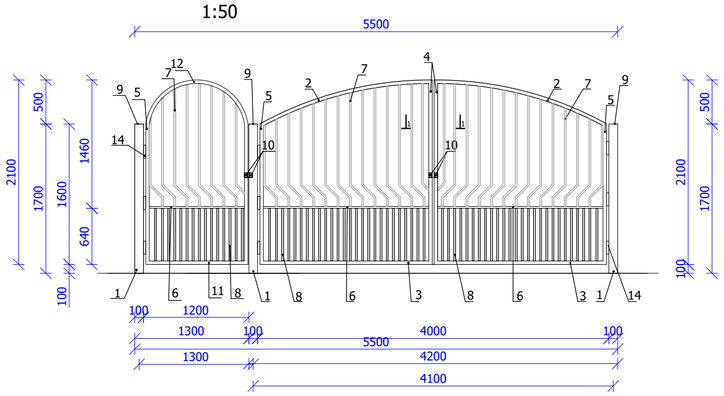

Î²Ü¶Ü²ÎÆ ÐÆØøÆ Îîðì²Ìø Ư 1:25

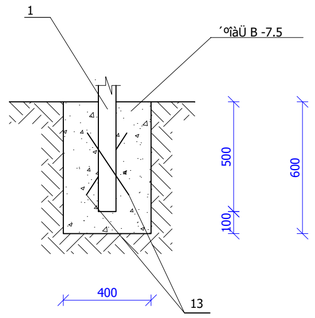

Îîðì²Ìø 1-1 Ư 1:25

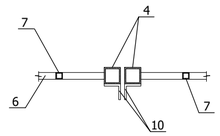

ՄԵՏԱՂԱԿԱՆ ԴՈՒՌ-ԴԱՐՊԱՍ ՄԴԴ-1 ՆՅՈՒԹԵՐԻ ՄԱՍՆԱԳԻՐ

Ð /Ð	²Üì²ÜàôØÀ	Ø°Î ¾È-ïÆ °ðÎ²ðàôÂ-ÚàôÜÀ /Ù/	ø²Ü²ÎÀ /Ñ³ï/	ÀÜ¸Ð²Üàôð °ðÎ²ðàôÂ-ÚàôÜÀ /Ù/	ÀÜ¸Ð. ø²ÞÀ ԴՈՒՌ - -ԴԱՐՊԱՍԻ ՀԱՄԱՐ /կգ/
1.	Ø°ï²Ô²Î²Ü ÊàÔài²Î 100x100x4 ÙÙ	2.3	3	6.9	81.9
2.	Ø°ï²Ô²Î²Ü ÊàÔài²Î 40x40x2 ÙÙ	2.1	2	4.2	9.7
3.	Ø°ï²Ô²Î²Ü ÊàÔài²Î 40x40x2 ÙÙ	1.96	2	3.92	9.1
4.	Ø°ï²Ô²Î²Ü ÊàÔài²Î 40x40x2 ÙÙ	2.0	2	4.0	9.3
5.	Ø°ï²Ô²Î²Ü ÊàÔài²Î 40x40x2 ÙÙ	1.56	3	4.7	10.9
6.	Ø°ï²Ô²Î²Ü ÊàÔài²Î 20x20x1.5 ÙÙ	1.9	2	3.8	3.6
7.	Ø°ï²Ô²Î²Ü ÊàÔài²Î 20x20x1.5 ÙÙ	49.4	1	49.4	41.5
8.	Ø°ï²Ô²Î²Ü ÊàÔài²Î 20x20x1.5 ÙÙ	0.6	67	40.2	33.8
9.	Ø°ï²Ô²Î²Ü ÂºðÂ 100x5	0.1	3	0.3	1.2
10.	Ø°ï²Ô²Î²Ü ²ÜÎÚàôÜ²Î L40x5	0.05	4	0.2	0.8
11.	Ø°ï²Ô²Î²Ü ÊàÔài²Î 40x40x2 ÙÙ	1.16	1	1.16	2.7
12.	Ø°ï²Ô²Î²Ü ÊàÔài²Î 20x20x1.5 ÙÙ	1.8	1	1.8	1.5
13.	Ø°ï²Ô²Î²Ü ÒàÔ ö10 ÙÙ	0.5	6	3.0	1.9
14.	Ø°ï²Ô²Î²Ü ÌÊÜÆ				9 հատ
	Ø°ï²Ô²Î²Ü ¾È°Ø°ÜïÜ°ðÆ ÚàôÔ²Ü°ðÎàôØ °ðÎàô ²Ü¶²Ø				23.1 մ^2
	ÐÆØø°ðÆ òàðàôØ				0.3 մ^3
	ÐÆØø°ðÆ ´ºîàÜ²òàôØ B-7.5				0.3 մ^3
	²ï°Èàð¸ ´Ü²ÐàÔÆ öèàôØ ï°ÔàôØ				0.3 մ^3

ՄԵՏԱՂԱԿԱՆ ԴՌՆԱԿ ՄԴՌ-1 Մ 1:50

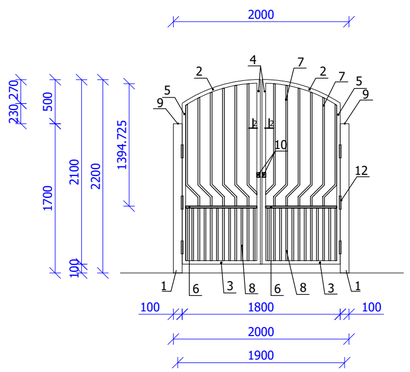

Î²Ü¶Ü²ÎÆ ÐÆØøÆ Îîðì²Ìø Ư1:25

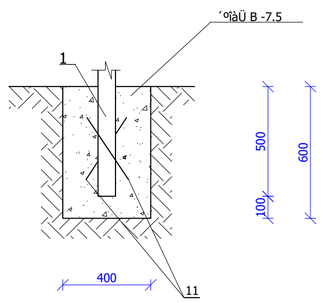

Îîðì²Ìø 2-2 Ư 1:25

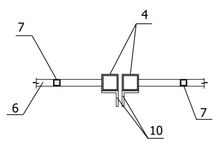

ՄԵՏԱՂԱԿԱՆ ԴՌՆԱԿԻ ՄԴՌ-1 ՆՅՈՒԹԵՐԻ ՄԱՍՆԱԳԻՐ

Ð /Ð	ԱՆՎԱՆՈՒՄԸ	Ø°Î ¾È-ïÆ °ðÎ²ðàôÂ-ÚàôÜÀ /Ù/	ø²Ü²ÎÀ /Ñ³ï/	ÀÜ¸Ð²Üàôð °ðÎ²ðàôÂ-ÚàôÜÀ /Ù/	ÀÜ¸Ð. ø²ÞÀ ԵՐԿԹԵՂԿ ԴՌՆԱԿԻ ՀԱՄԱՐ /կգ/
1.	Ø°ï²Ô²Î²Ü ÊàÔài²Î 100x100x4 ÙÙ	2.3	2	4.6	54.6
2.	Ø°ï²Ô²Î²Ü ÊàÔài²Î 40x40x2 ÙÙ	1.0	2	2.0	4.7
3.	Ø°ï²Ô²Î²Ü ÊàÔài²Î 40x40x2 ÙÙ	0.9	2	1.8	4.2
4.	Ø°ï²Ô²Î²Ü ÊàÔài²Î 40x40x2 ÙÙ	2.0	2	4.0	9.3
5.	Ø°ï²Ô²Î²Ü ÊàÔài²Î 40x40x2 ÙÙ	1.79	2	3.6	8.4
6.	Ø°ï²Ô²Î²Ü ÊàÔài²Î 20x20x1.5 ÙÙ	0.81	2	1.62	0.8
7.	Ø°ï²Ô²Î²Ü ÊàÔài²Î 20x20x1.5 ÙÙ	1.5	12	18	15.1
8.	Ø°ï²Ô²Î²Ü ÊàÔài²Î 20x20x1.5 ÙÙ	0.6	24	14.4	12.1
9.	Ø°ï²Ô²Î²Ü ÂºðÂ 100x5	0.1	2	0.2	0.8
10.	Ø°ï²Ô²Î²Ü ²ÜÎÚàôÜ²Î L40x5	0.05	2	0.1	0.4
11.	Ø°ï²Ô²Î²Ü ÒàÔ ö10 ÙÙ	0.5	4	2.0	1.3
12.	Ø°ï²Ô²Î²Ü ÌÊÜÆ				6 հատ
	Ø°ï²Ô²Î²Ü ¾È°Ø°ÜïÜ°ðÆ ÚàôÔ²Ü°ðÎàôØ °ðÎàô ²Ü¶²Ø				8.8 մ^2
	ÐÆØø°ðÆ òàðàôØ				0.2 մ^3
	ÐÆØø°ðÆ ´ºîàÜ²òàôØ B-7.5				0.2 մ^3
	²ï°Èàð¸ ´Ü²ÐàÔÆ öèàôØ ï°ÔàôØ				0.2 մ^3

						ՊԱՏՎԻՐԱՏՈՒ՝Գավառի համայնքապետարան	ՊԱՏՎԵՐ՝ N ԳԱԳՀ-ՀԲՄԽԾՁԲ-25/19		ՀԱՏՈՐ՝ 1
						«Գավառ համայքի Սարուխան բնակավայրում Մեծ հայրենական պատերազմի /1941-1945 թթ/ զոհերին նվիրված զբոսայգու» հիմնանորոգման աշխատանքներ			
ՓՈՓ.	ՄԱՍ. ՔԱՆ.	ԹԵՐԹ	ՓԱՍՏԱԹ.Ն	ՍՏՈՐԱԳՐ.	ԱՄՍԱԹՎ.		ՓՈՒԼ	ԹԵՐԹ	ԹԵՐԹԵՐ
Տնօրեն՝		Ա.Ղազարյան				ԳԾԱԳՐԻ ԱՆՎԱՆՈՒՄԸ	ԱՆ	ՃԾ-14	
Ճարտարապետ		Խ.Գրիգորյան				ՄԵՏԱՂԱԿԱՆ ԴՈՒՌ - ԴԱՐՊԱՍ, ՄԵՏԱՂԱԿԱՆ ԴՌՆԱԿ, ԿԱՆԳՆԱԿՆԵՐԻ ՀԻՄՔԻ ԿՏՐՎԱԾՔՆԵՐ, ԿՏՐՎԱԾՔ 1-1, 2-2	ARCHICRAFTBIM		
ԼԳՃ		Ա.Ղազարյան							
Նախագծ.		Խ.Գրիգորյան							

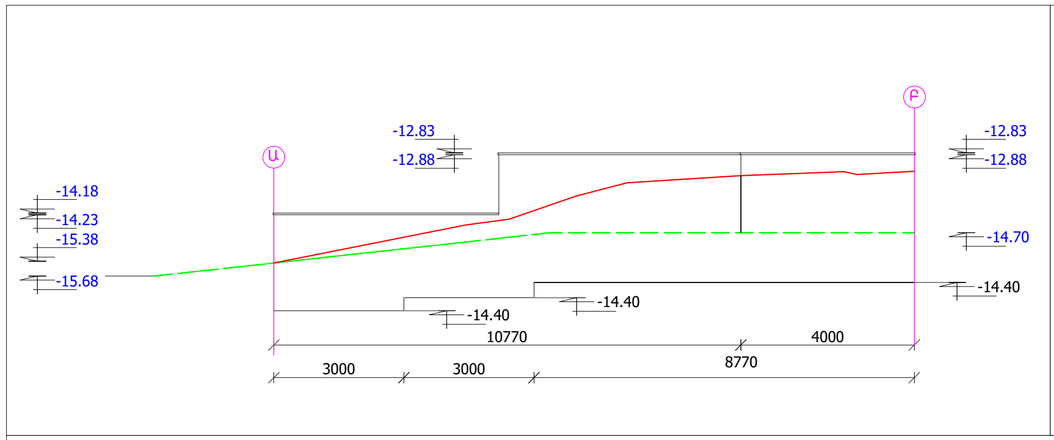

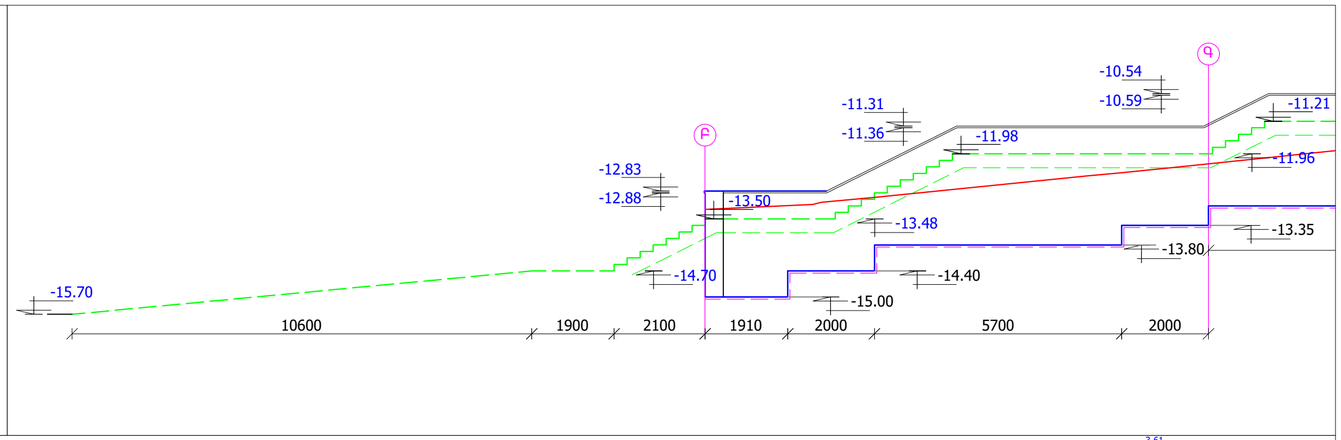

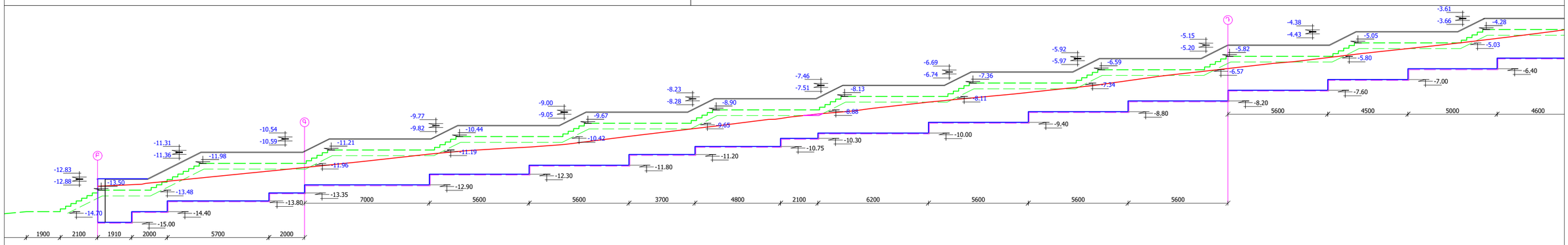

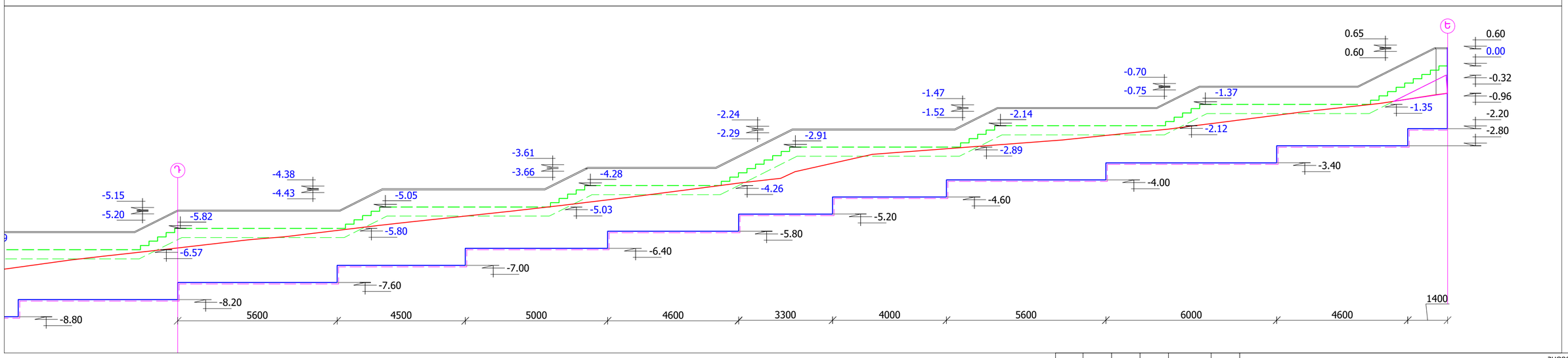

						ՊԱՏՎԻՐԱՏՈՒ՝ Գավառի համայնքապետարան	ՊԱՏՎԵՐ՝ N ԳԱՊԳՀ-ՀԲՄԽԾՁԲ-25/19		ՀԱՏՈՐ՝ 1
						«Գավառ համայքի Սարուխան բնակավայրում Մեծ հայրենական պատերազմի /1941-1945 թթ/ զոհերին նվիրված զբոսայգու» հիմնանորոգման աշխատանքներ			
ՓՈՓ.	ՄԱՍ. ՔԱՆ.	ԹԵՐԹ	ՓԱՍՏԱԹ.N	ՍՏՈՐԱԳՐ.	ԱՄՍԱԹԻՎ		ՓՈՒԼ	ԹԵՐԹ	ԹԵՐԹԵՐ
Տնօրեն՝		Ս.Ղազարյան				ԳԾԱԳՐԻ ԱՆՎԱՆՈՒՄԸ	ԱՆ	ՃՇ-15	
Ճարտարապետ		Խ.Գրիգորյան				ՀԵՆԱՊԱՏԻ ՓՈՎԱՇՔ ԸՍՏ Ա-Ե ԱՌԱՆՑՔՆԵՐԻ	ARCHICRAFTBIM		
ՆԳՃ		Ս.Ղազարյան							
Նախագծ.		Խ.Գրիգորյան							

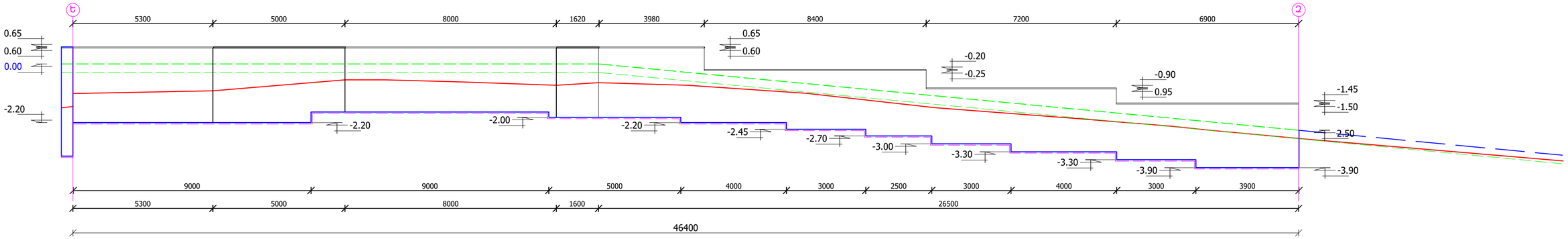

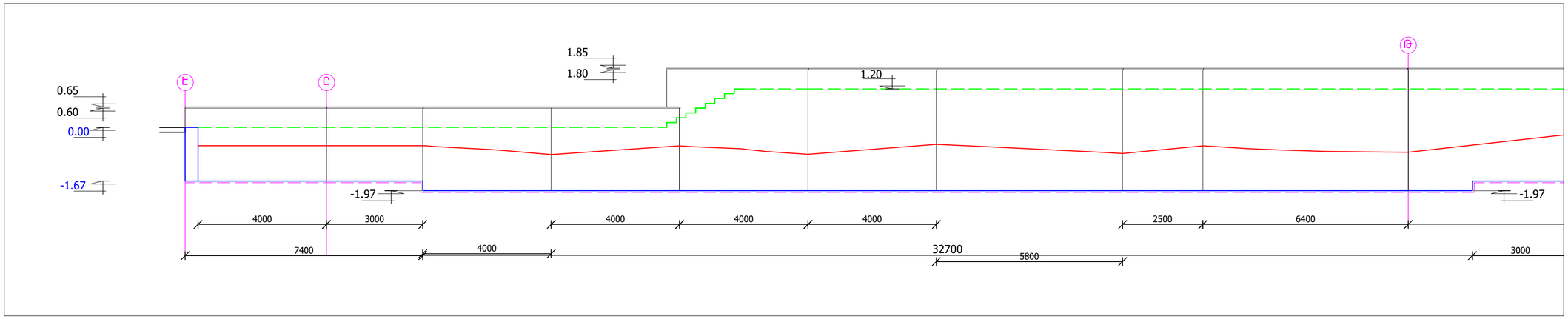

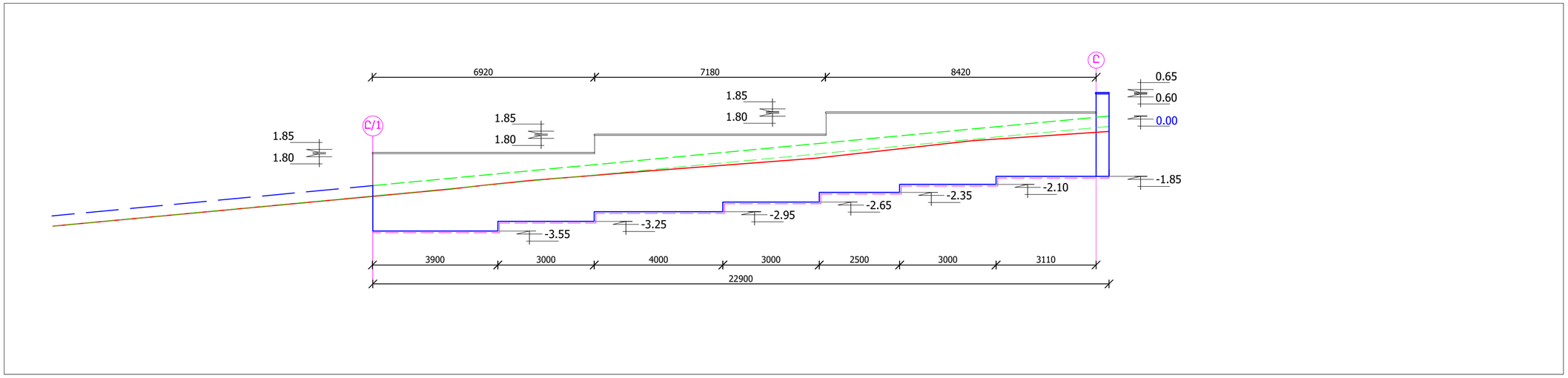

						ՊԱՏՎԻՐԱՏՈՒ՝ Գավառի համայնքապետարան	ՊԱՏՎԵՐ՝ N ԳԱԳՀ-ՀԲՄԽԾՁԲ-25/19	ՀԱՏՈՐ՝ 1
						«Գավառ համայքի Սարուխան բնակավայրում Մեծ հայրենական պատերազմի /1941-1945 թթ/ զոհերին նվիրված զբոսայգու» հիմնանորոգման աշխատանքներ		
ՓՈՓ.	ՄԱՍ. ՔԱՆ.	ԹԵՐԹ	ՓԱՍՏԱԹ.Ն	ՍՏՈՐԱԳՐ.	ԱՄՍԱԹՎ.		ՓՈՒԼ	ԹԵՐԹ	ԹԵՐԹԵՐ
Տնօրեն՝		Ս.Ղազարյան				ԳԾԱԳՐԻ ԱՆՎԱՆՈՒՄԸ	ԱՆ	ՃԾ-16	
Ճարտարապետ		Խ.Գրիգորյան				ՀԵՆԱՊԱՏԻ ՓՈՒՎԱԾՔ ԸՍՏ Ե-Թ ԵՎ Ը-Ը/1 ԱՌԱՆՑՔՆԵՐԻ	ARCHICRAFTBIM	
ՆԳՃ		Ս.Ղազարյան							
Նախագծ.		Խ.Գրիգորյան							

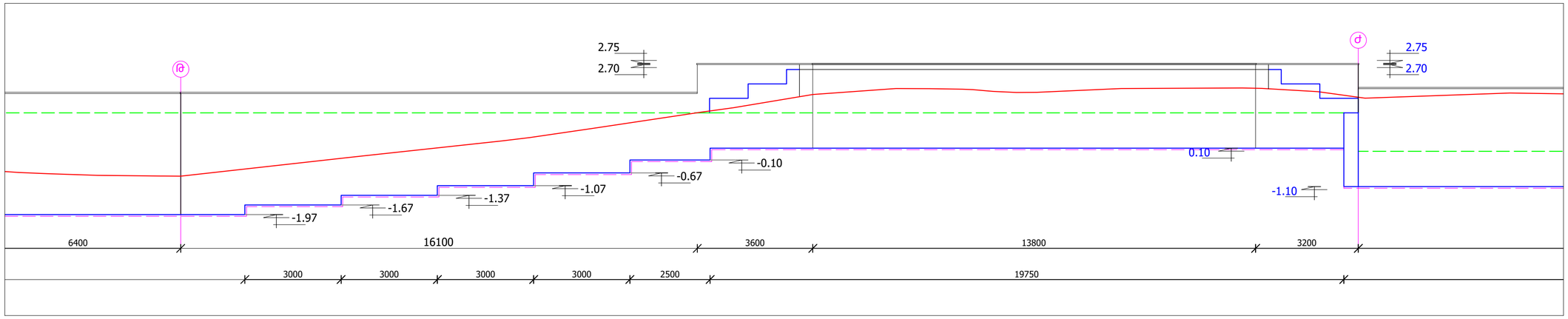

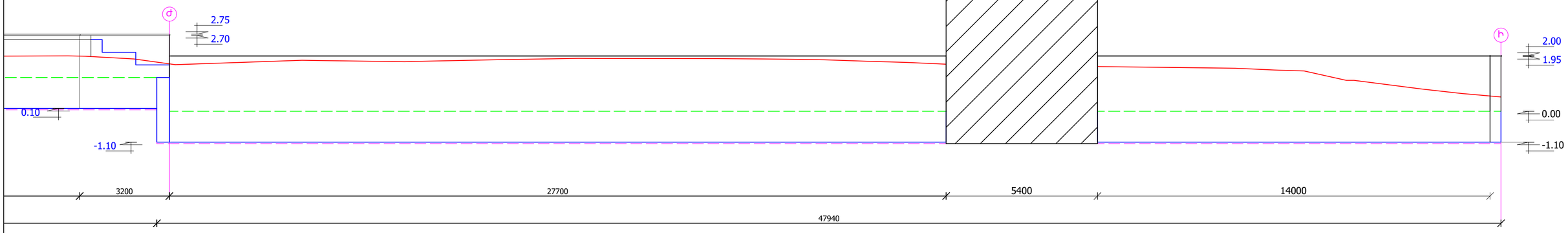

						ՊԱՏՎԻՐԱՏՈՒ՝ Գավառի համայնքապետարան	ՊԱՏՎԵՐ՝ Ն ԳԱԳՀ-ՀԲՄԽԾՁԲ-25/19	ՀԱՏՈՐ՝ 1
						«Գավառ համայքի Սարուխան բնակավայրում Մեծ հայրենական պատերազմի /1941-1945 թթ/ զոհերին նվիրված զբոսայգու» հիմնանորոգման աշխատանքներ		
ՓՈՓ.	ՄԱՍ. ՔԱՆ.	ԹԵՐԹ	ՓԱՍՏԱԹ.Ն	ՍՏՈՐԱԳՐ.	ԱՄՍԱԹՎ.		ՓՈՒԼ	ԹԵՐԹ	ԹԵՐԹԵՐ
							ԱՆ	ճԾ-17	
Տնօրեն՝		Ս.Ղազարյան				ԳԾԱԳՐԻ ԱՆՎԱՆՈՒՄԸ			
Ճարտարապետ		Խ.Գրիգորյան				ՀԵՆԱՊԱՏԻ ՓՈՎԱՇՔ ԸՍՏ Թ-Ի ԱՌԱՆՑՔՆԵՐՈՎ	ARCHICRAFTBIM		
ՆԳՃ		Ս.Ղազարյան							
Նախագծ.		Խ.Գրիգորյան							

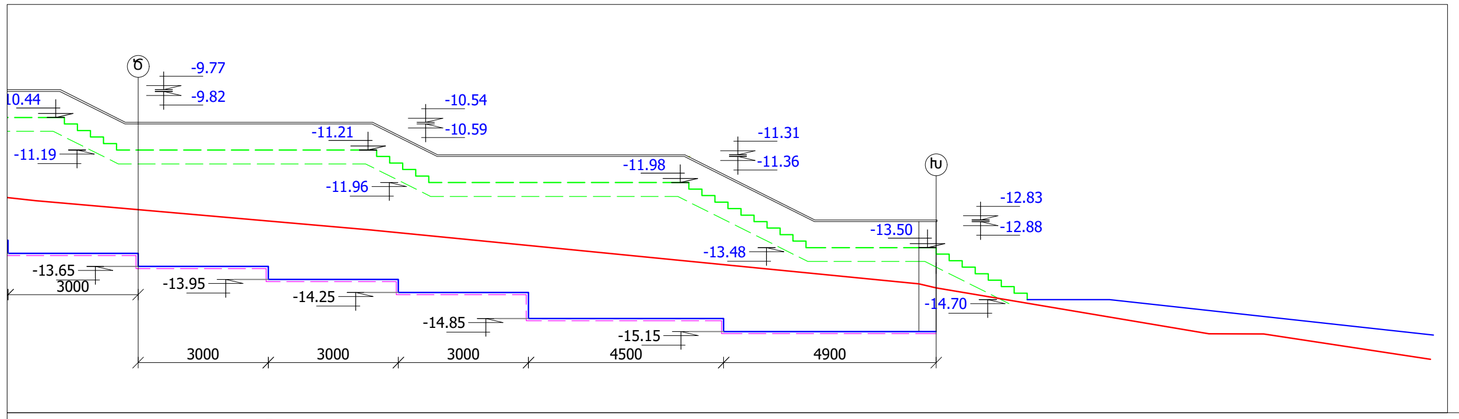

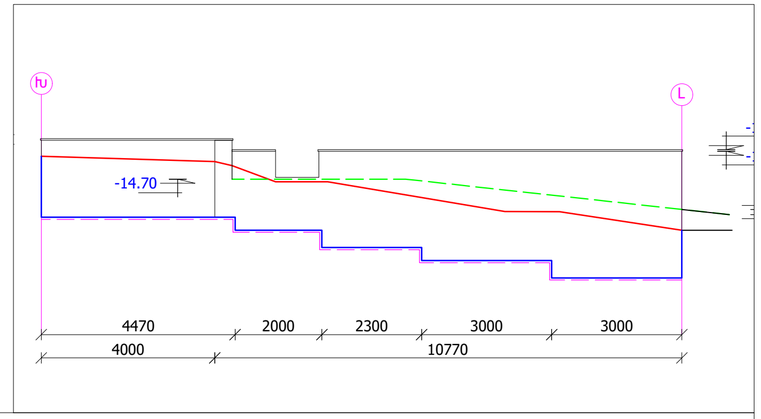

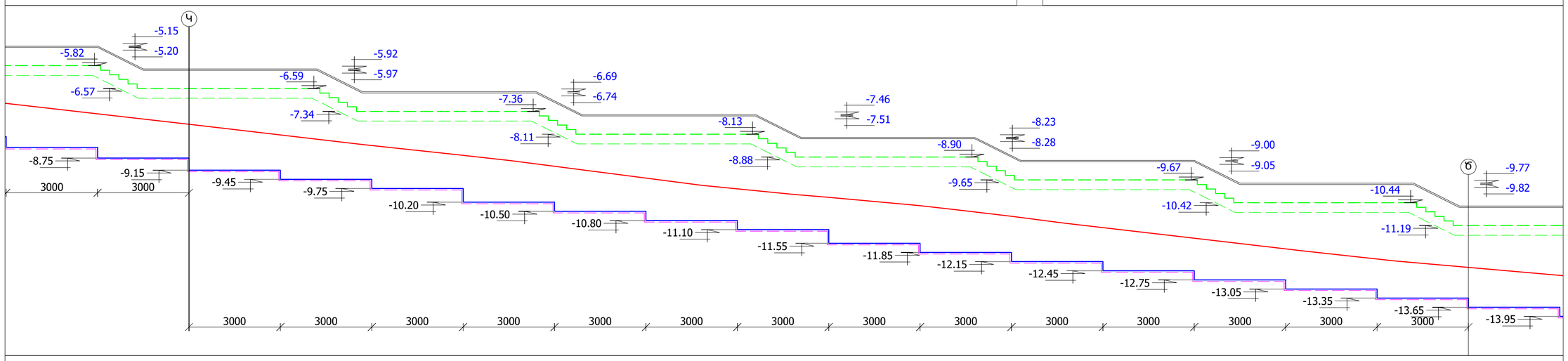

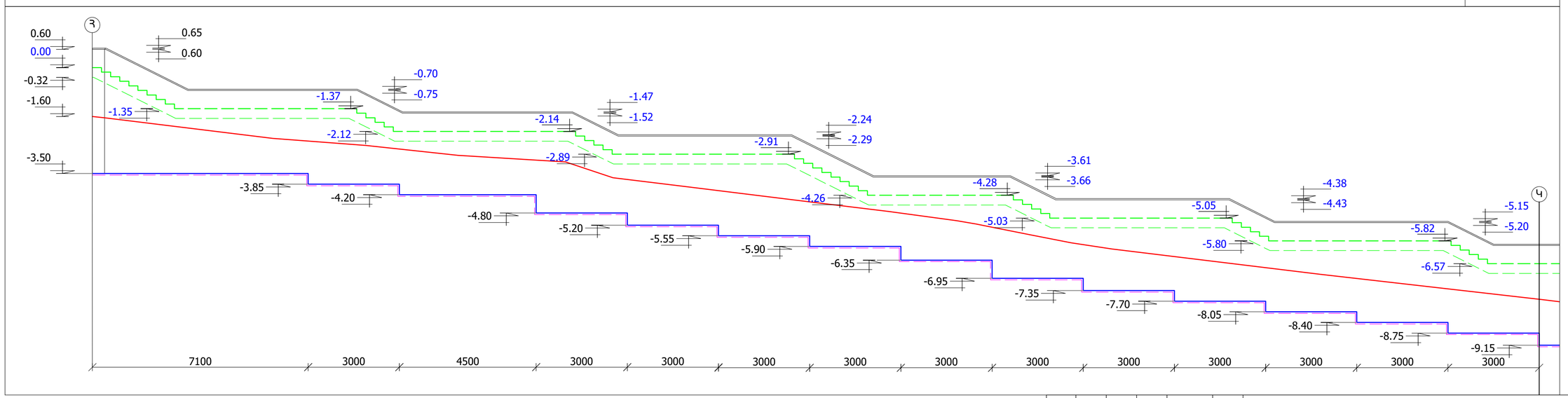

						ՊԱՏՎԻՐԱՏՈՒ՝ Գավառի համայնքապետարան	ՊԱՏՎԵՐ՝ Ն ԳՀԳՌ-ՀԲՄԽԾՃԲ-25/19	ՀԱՏՈՐ՝ 1	
						«Գավառ համայքի Սարուխան բնակավայրում Մեծ հայրենական պատերազմի /1941-1945 թթ/ զոհերին նվիրված զբոսայգու» հիմնանորոգման աշխատանքներ			
ՓՈՓ.	ՄԱՍ. ՔԱՆ.	ԹԵՐԹ	ԹԱՍՏԱՁ.Ն	ՍՏՈՐԱԳՐ.	ԱՄՍԱԹՎ.		ՓՈՒԼ	ԹԵՐԹ	ԹԵՐԹԵՐ
							ԱՆ	ճՃ-18	
Տնօրեն՝		Ս.Ղազարյան				ԳԵՍԱԳՐԻ ԱՆՎԱՆՈՒՄԸ			
Ճարտարապետ		Խ.Գրիգորյան				ՀԵՆԱՊԱՏԻ ՓՈՒՎԱՃՔ ԸՍՏ L-Հ ԱՌԱՆՑՔՆԵՐԻ	ARCHICRAFTBIM		
ՆԳՃ		Ս.Ղազարյան							
Նախագծ.		Խ.Գրիգորյան							

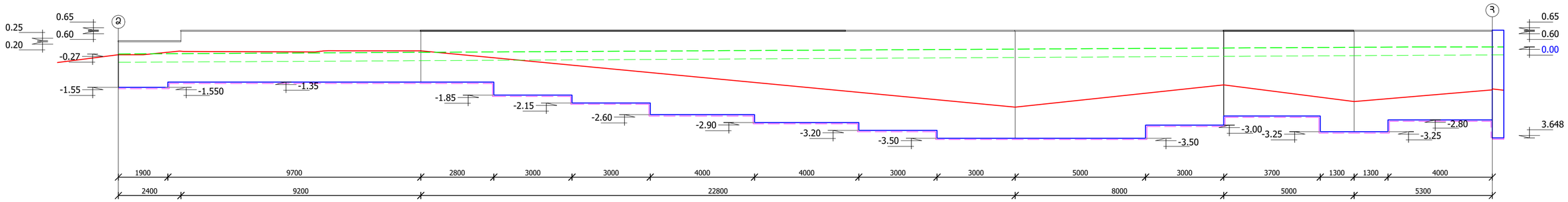

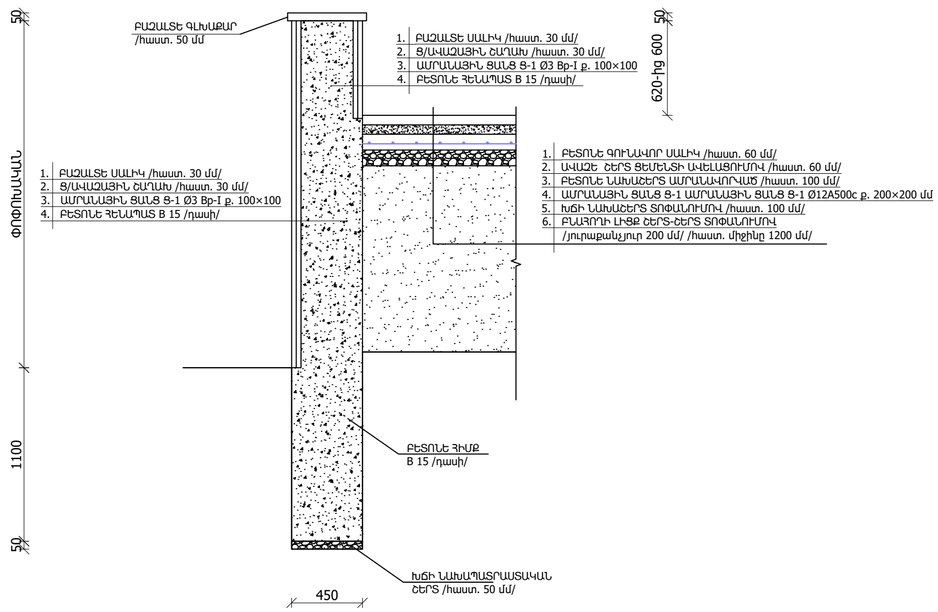

ԿՏՐՎԱԾՔ 2-2 Մ 1:25

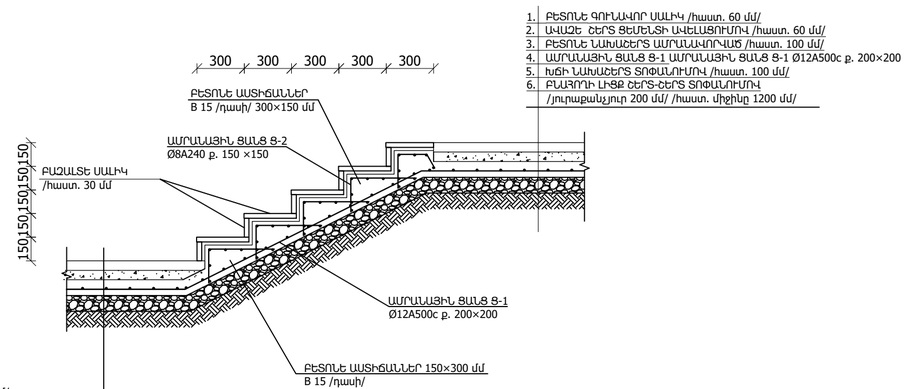

1. ԲԵՏՈՆԵ ԳՈՒՆԱՎՈՐ ՍԱԼԻԿ /հաստ. 60 մմ/
2. ԱՎԱԶԵ ՇԵՐՏ ՑԵՄԵՆՏԻ ԱՎԵԼԱՑՈՒՄՈՎ /հաստ. 60 մմ/
3. ԲԵՏՈՆԵ ՆԱԽԱՇԵՐՏ ԱՄՐԱՆԱՎՈՐՎԱԾ /հաստ. 100 մմ/
4. ԱՄՐԱՆԱՅԻՆ ՑԱՆՑ Ց-1 ԱՄՐԱՆԱՅԻՆ ՑԱՆՑ Ց-1 Ø12A500c ք. 200×200
5. ԽՃԻ ՆԱԽԱՇԵՐՏ ՏՈՓԱՆՈՒՄՈՎ /հաստ. 100 մմ/
6. ԲԼԱԳՈՂԻ ԼԻՑՔ ՇԵՐՏ-ՇԵՐՏ ՏՈՓԱՆՈՒՄՈՎ
/յուրաքանչյուր 200 մմ/ /հաստ. միջինը 1200 մմ/

ԿՏՐՎԱԾՔ 4-4 Մ 1:25

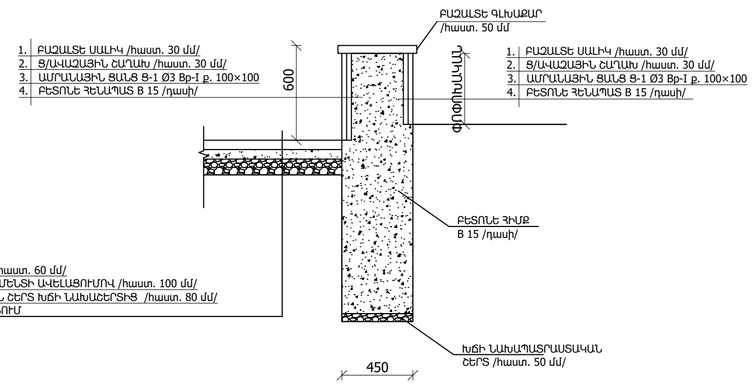

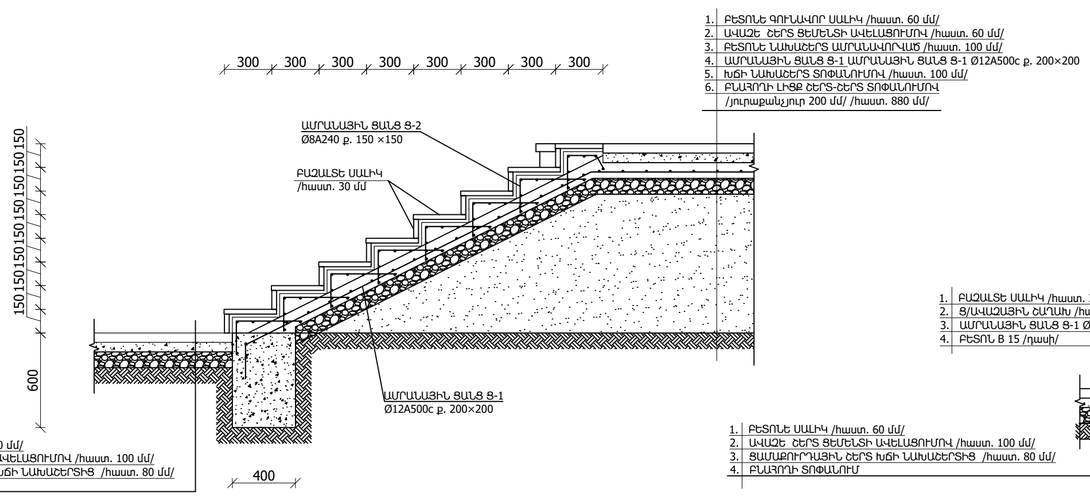

ԿՏՐՎԱԾՔ 5-5 Մ 1:25

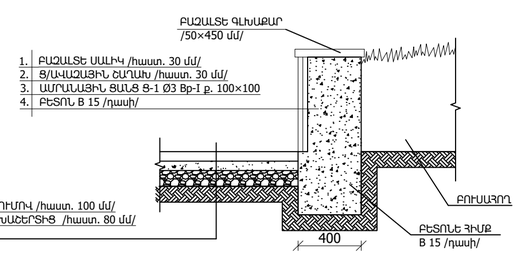

						ՊԱՏՎԻՐԱՏՈՒ՝ Գավառի համայնքապետարան	ՊԱՏՎԵՐ՝ N ԳՄԳՋ-ՀԲՄԽԾՁԲ-25/19	ՀԱՏՈՐ՝ 1	
						«Գավառ համայքի Սարուխան բնակավայրում Մեծ հայրենական պատերազմի /1941-1945 թթ/ զոհերին նվիրված զբոսայգու» հիմնանորոգման աշխատանքներ			
ՓՈՓ.	ՄԱՍ. ՔԱՆ.	ԹԵՐԹ	ՓԱՍՏԱԹ.N	ՍՏՈՐԳՐ.	ԱՄՍԱԹՎ.		ՓՈՒԼ	ԹԵՐԹ	ԹԵՐԹԵՐ
Տնօրեն՝		Ս.Ղազարյան				ԳԵՏԱՐԻ ԱՆՎԱՆՈՒՄԸ	ԱՆ	ճՇ-19	
Ճարտարապետ		Խ.Գրիգորյան				ՀԵՆԱՊԱՏԻ ՓՈՎԱԾՔ ԸՍՏ Հ-Չ ԱՌԱՆՑՔԵՐԻ, ԿՏՐՎԱԾՔԵՐ 1-1, 2-2, 3-3, 4-4, 5-5	ARCHICRAFTBIM		
ԳԼԽ		Ս.Ղազարյան							
Նախագծ.		Խ.Գրիգորյան							

ԿՏՐՎԱԾՔ 6-6 Մ 1:25

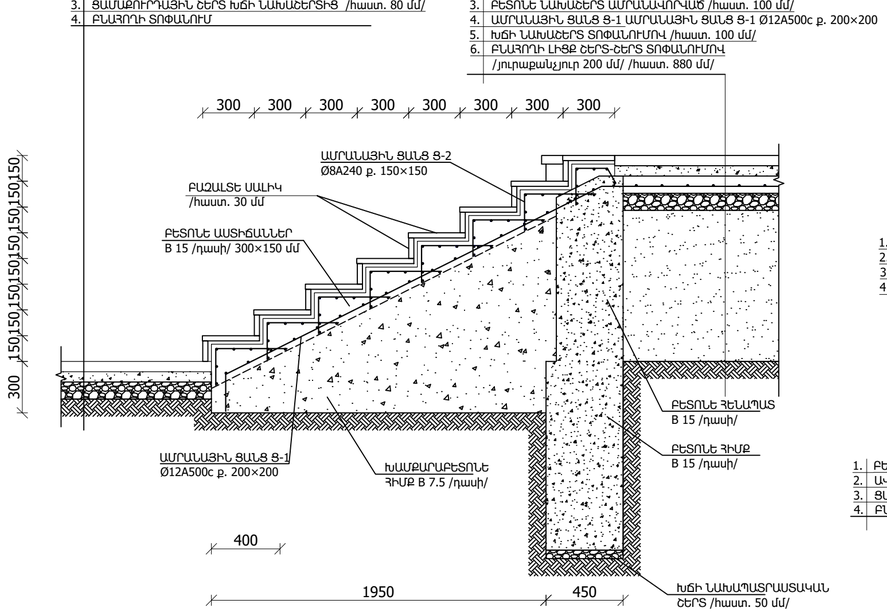

ԿՏՐՎԱԾՔ 7-7 Մ 1:25

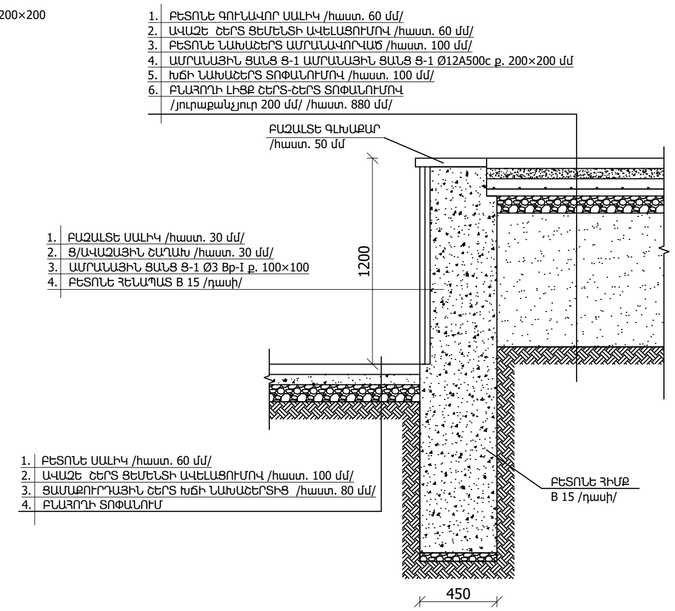

ԿՏՐՎԱԾՔ 8-8 Մ 1:50

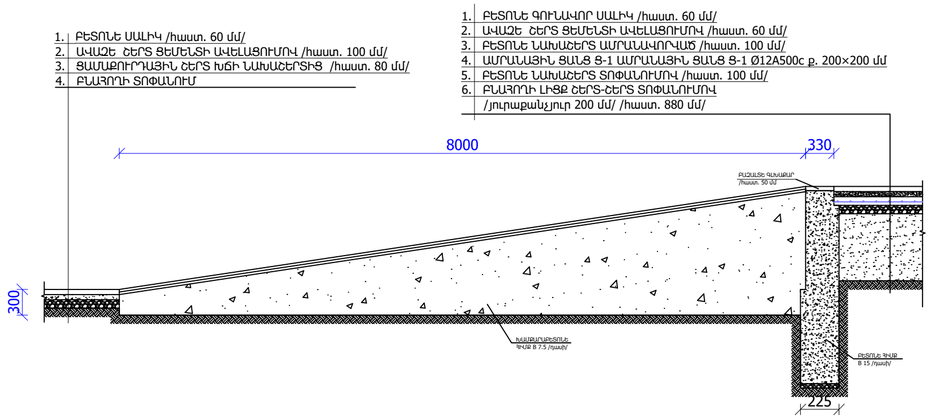

ԿՏՐՎԱԾՔ 9-9 Մ 1:25

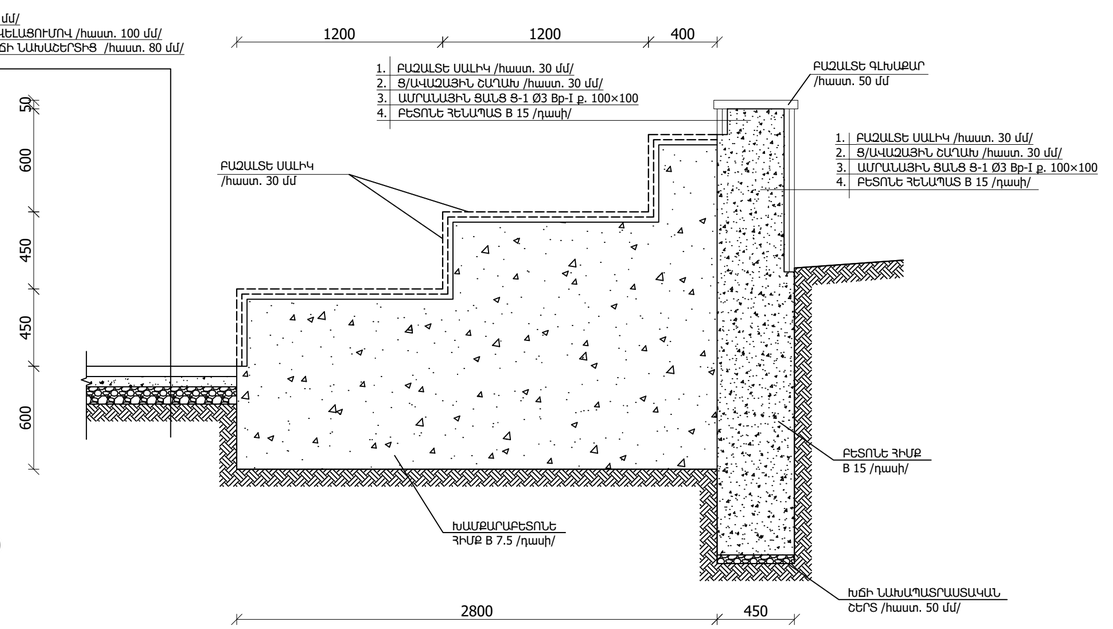

ԿՏՐՎԱԾՔ 10-10 Մ 1:25

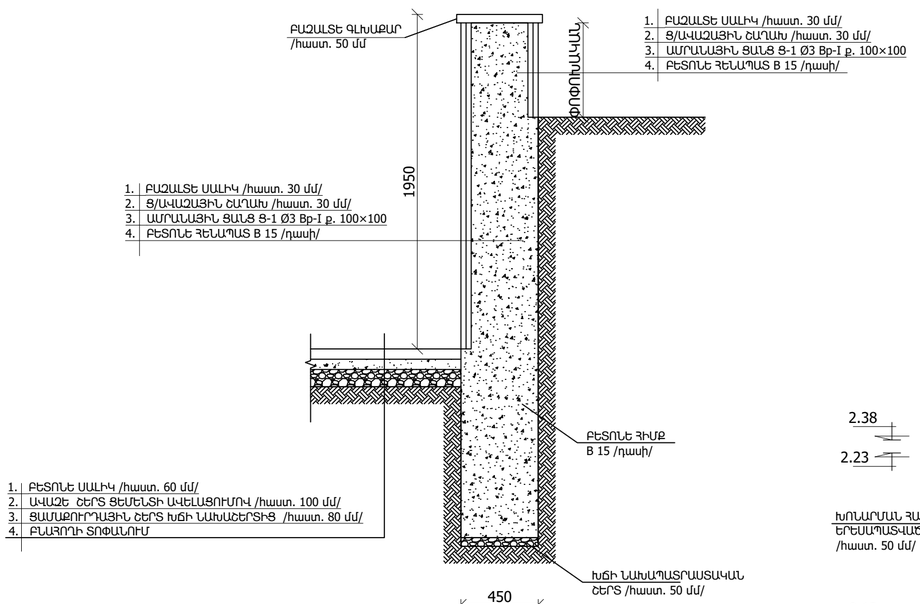

ԿՏՐՎԱԾՔ Ա-Ա Մ 1:50

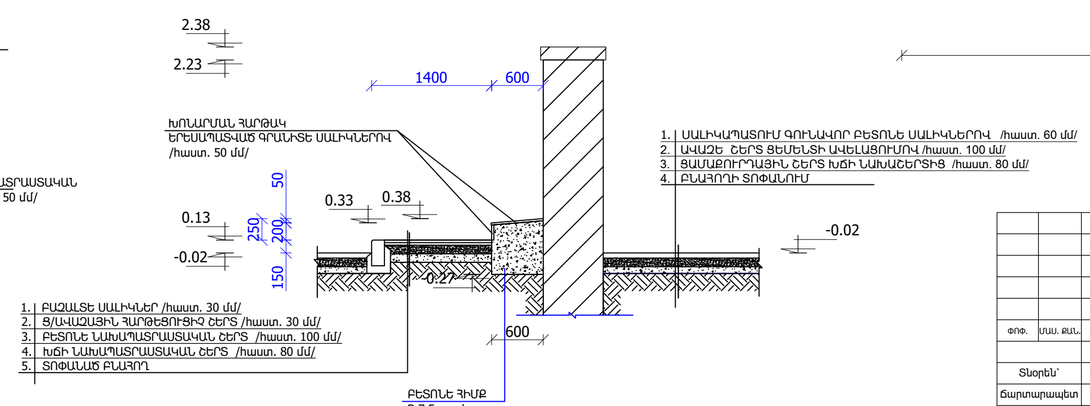

						ՊԱՏՎԻՐԱՏՈՒ՝ Գավառի համայնքապետարան	ՊԱՏՎԵՐ՝ Ն ԳՎԳՋ-ՀԲՄԽԾՁԲ-25/19		ՀԱՏՈՐ՝ 1
						«Գավառ համայքի Սարուխան բնակավայրում Մեծ հայրենական պատերազմի /1941-1945 թթ/ զոհերին նվիրված զբոսայգու» հիմնանորոգման աշխատանքներ			
ՓՈՓ.	ՓԱՍ. ՔԱՆ.	ԹԵՐԹ	ՓԱՍՏԱԹ.Ն	ՍՏՈՐԱԳՐ.	ԱՄՍԱԹԻՎ		ՓՈՒԼ	ԹԵՐԹ	ԹԵՐԹԵՐ
Տնօրեն՝		Ս.Ղազարյան				ԳԾԱԳՐԻ ԱՆՎԱՆՈՒՄԸ	ԱՆ	ճԾ-20	
Ճարտարապետ		Խ.Գրիգորյան							
ՆԳՃ		Ս.Ղազարյան				ԿՏՐՎԱԾՔՆԵՐ 6-6, 7-7, 8-8, 9-9, 10-10, Ա-Ա	ARCHICRAFTBIM		
Նախագծ.		Խ.Գրիգորյան							

ԲԱՐԵԿԱՐԳՄԱՆ ԱՇԽԱՏԱՆՔՆԵՐԻ ՆՅՈՒԹԵՐԻ ՄԱՍՆԱԳԻՐ

1. ՀՈՒԵՐԱՁԱՆ ԲԱՐՁՐԱՑՈՂ ԱՍՏԻՃԱՆՆԵՐԻ ՀԵՆԱՊԱՏԵՐԻ ՀԻՄՔԵՐԻ ՓՈՐՈՒՄ ՄԵԽԱՆԻԶՄՈՎ ԵՎ ԲԱԼԱՐՈՒԻ ԿՈՒՏԱԿՈՒՄ ՏԵՂՈՒՄ - 234.0 խմ
2. ՆՈՒՅԼԸ ՁԵՌՔՈՎ - 12.0 խմ
3. ՀՈՒԵՐԱՁԱՆ ԲԱՐՁՐԱՑՈՂ ՀԵՆԱՊԱՏԵՐԻ ՀԻՄՔԵՐԻ ԽՃԻ ԼԱՅԱԾԵՐՆ /հաստ. 50 մմ/ - 12.0 խմ
4. ՀՈՒԵՐԱՁԱՆ ԲԱՐՁՐԱՑՈՂ ՀԵՆԱՊԱՏԵՐԻ ՀԻՄՔԵՐԻ ԵՎ ՊԱՏԵՐԻ ԲԵՏՈՆԱՑՈՒՄ /բետոն B 15 դասի/ - 311.0 խմ
5. ԲԱԼԱՐՈՒԻ ՀԵՏԼԻՑՔ - 60.0 խմ
6. ՀՈՒԵՐԱՁԱՆ ԲԱՐՁՐԱՑՈՂ ՀԵՆԱՊԱՏԵՐԻ ԵՐԵԱՊԱՏՈՒՄ ԲԱՁԱԼՏԵ ՍԱԼԻԿՆԵՐՈՎ /հաստ. 30 մմ/ - 522.0 քմ
   ԱՄՐԱԼԱՅԻՆ ՑԱԼՑ Ø-1 Ø3 Bp-I ք. 100×100 - 522.0 քմ
7. ՀՈՒԵՐԱՁԱՆ ԲԱՐՁՐԱՑՈՂ ՀԵՆԱՊԱՏԵՐԻ ԲԱՁԱԼՏԵ ԳԼԽԱՔԱՐ 500×50 մմ - 248.0 գծմ

8. ՀՈՒԵՐԱՁԱՆ ԲԱՐՁՐԱՑՈՂ ԱՍՏԻՃԱՆՆԵՐԻ ԿԱՌՈՒՑՄԱՆ ՀԱՄԱՐ ԲԱԼԱՐՈՒԻ ԿՏՐՈՒՄ ԿՈՒՏԱԿՈՒՄ ՏԵՂՈՒՄ - 45.1 խմ
9. ՀՈՒԵՐԱՁԱՆ ԲԱՐՁՐԱՑՈՂ ԱՍՏԻՃԱՆՆԵՐԻ ԿԱՌՈՒՑՄԱՆ ՀԱՄԱՐ ԲԱԼԱՐՈՒԻ ԼԻՑՔ ՇԵՐՏ-ՇԵՐՏ ՏՈՓԱԼՈՒՄՈՎ /յուրաքանչյուր 200 մմ/ /հաստ. միջինը 1200 մմ/ - 591.0 խմ
10. ՀՈՒԵՐԱՁԱՆ ԲԱՐՁՐԱՑՈՂ ԱՍՏԻՃԱՆՆԵՐԻ ՀԻՄՔԵՐԻ ՓՈՐՈՒՄ ՁԵՌՔՈՎ - 1.8 խմ
11. ՀՈՒԵՐԱՁԱՆ ԲԱՐՁՐԱՑՈՂ ԱՍՏԻՃԱՆՆԵՐԻ ՀԻՄՔԵՐԻ ԲԵՏՈՆԱՑՈՒՄ /բետոն B 15 դասի/ -1.8 խմ
12. ՀՈՒԵՐԱՁԱՆ ԲԱՐՁՐԱՑՈՂ ԱՍՏԻՃԱՆՆԵՐԻ ԵՎ ԱՍՏԻՃԱՆԱՌԱՐԹԱԿՆԵՐԻ ԽՃԻ ԼԱՅԱԾԵՐՆ /հաստ. 100 մմ/ - 83.0 խմ
13. ՀՈՒԵՐԱՁԱՆ ԲԱՐՁՐԱՑՈՂ ԱՍՏԻՃԱՆՆԵՐԻ ԵՎ ԱՍՏԻՃԱՆԱՌԱՐԹԱԿՆԵՐԻ ԲԵՏՈՆԻ ԼԱՅԱԾԵՐՆ ԱՄՐԱԼԱՅԻՆ ՑԱԼՑՈՎ /հաստ. 100 մմ, բետոն B 15 դասի/ - 83.0 խմ
    ԱՄՐԱԼԱՅԻՆ ՑԱԼՑ Ø-1 Ø12A500c ք. 200×200 - 7690.0 կգ
14. ՀՈՒԵՐԱՁԱՆ ԲԱՐՁՐԱՑՈՂ ԱՍՏԻՃԱՆՆԵՐԻ ԿԱՌՈՒՑՈՒՄ /բետոն B 15 դասի, 300×150 մմ/ -33.3 խմ
    ԱՄՐԱԼԱՅԻՆ ՑԱԼՑ Ø-2 Ø8A240 ք. 150×150 - 3380.0 կգ
15. ՀՈՒԵՐԱՁԱՆ ԲԱՐՁՐԱՑՈՂ ԱՍՏԻՃԱՆՆԵՐԻ ԵՐԵՍԱՊԱՏՈՒՄ ԲԱՁԱԼՏԵ ՍԱԼԻԿՆԵՐՈՎ /հաստ. 30 մմ/ - 208.0 քմ
16. ՀՈՒԵՐԱՁԱՆ ԲԱՐՁՐԱՑՈՂ ԱՍՏԻՃԱՆՆԵՐԻ ԴԻՄԱՅԻՆ ՃԱԿԱՏՆԵՐԻ ԵՐԵՍԱՊԱՏՈՒՄ ԲԱՁԱԼՏԵ ՍԱԼԻԿՆԵՐՈՎ /հաստ. 30 մմ/ - 104.0 քմ
17. ՀՈՒԵՐԱՁԱՆ ԲԱՐՁՐԱՑՈՂ ԱՍՏԻՃԱՆԱՌԱՐԹԱԿՆԵՐԻ ԲԵՏՈՆԵ ՍԱԼԻԿՆԵՐԻ ՏԱԿ ԱՎԱԶԵ ՇԵՐՏ ՑԵՄԵՆՏԻ ԱՎԵԼԱՑՈՒՄՈՎ /հաստ. 60 մմ/ - 587.0 քմ
18. ՀՈՒԵՐԱՁԱՆ ԲԱՐՁՐԱՑՈՂ ԱՍՏԻՃԱՆԱՌԱՐԹԱԿՆԵՐԻ ԲԵՏՈՆԵ ԳՈՐԱԼԱՎՈՐ ՍԱԼԻԿ /հաստ. 60 մմ/ - 587.0 քմ
19. ՀՈՒԵՐԱՁԱՆ ԲԱՐՁՐԱՑՈՂ ՀԱՐԹԱԿԻ ՏԱԿ ԲԱԼԱՐՈՒԻ ՏՈՓԱԼՈՒՄ - 175.0 քմ
20. ՀՈՒԵՐԱՁԱՆ ԲԱՐՁՐԱՑՈՂ ՀԱՐԹԱԿԻ ՑԱՄԱՔՈՒՐԴԱՅԻՆ ՇԵՐՏ ԽՃԻ ԼԱՅԱԾԵՐՏԻՑ /հաստ. 80 մմ/ - 14.0 խմ
21. ՀՈՒԵՐԱՁԱՆ ԲԱՐՁՐԱՑՈՂ ՀԱՐԹԱԿԻ ԱՎԱԶԵ ՇԵՐՏ ՑԵՄԵՆՏԻ ԱՎԵԼԱՑՈՒՄՈՎ /հաստ. 100 մմ/ - 17.5 խմ
22. ՀՈՒԵՐԱՁԱՆ ԲԱՐՁՐԱՑՈՂ ՀԱՐԹԱԿԻ ՍԱԼԻԿԱՊԱՏՈՒՄ ԳՈՐԱԼԱՎՈՐ ԲԵՏՈՆԵ ՍԱԼԻԿՆԵՐՈՎ /հաստ. 60 մմ/ - 175.0 քմ
23. ՀՈՒԵՐԱՁԱՆ ԲԱՐՁՐԱՑՈՂ ՀԱՐԹԱԿԻ ԵՋԵՐՈՒՄ ԲԱՁԱԼՏԵ ԵԶՐԱՔԱՐՈՎ 200×100 մմ - 4.5 գծմ

24. ՀՈՒԵՐԱՁԱՆԻ ՀԱՐԹԱԿԻ, ՑԵՄՈՒՂՈՒՐ ԵՎ ԱՄՖԻԹԱՏՐՈՆԻ ՀԵՆԱՊԱՏԵՐԻ ՀԻՄՔԵՐԻ ՓՈՐՈՒՄ ՄԵԽԱՆԻԶՄՈՎ ԵՎ ԲԱԼԱՐՈՒԻ ԿՈՒՏԱԿՈՒՄ ՏԵՂՈՒՄ - 215.0 խմ
25. ՆՈՒՅԼԸ ՁԵՌՔՈՎ - 10.4 խմ
26. ՀՈՒԵՐԱՁԱՆԻ ՀԱՐԹԱԿԻ, ՑԵՄՈՒՂՈՒՐ ԵՎ ԱՄՖԻԹԱՏՐՈՆԻ ՀԵՆԱՊԱՏԵՐԻ ՀԻՄՔԵՐԻ ԽՃԻ ԼԱՅԱԾԵՐՆ /հաստ. 50 մմ/ - 11.7 խմ
27. ՀՈՒԵՐԱՁԱՆԻ ՀԱՐԹԱԿԻ, ՑԵՄՈՒՂՈՒՐ ԵՎ ԱՄՖԻԹԱՏՐՈՆԻ ՀԵՆԱՊԱՏԵՐԻ ՀԻՄՔԵՐԻ ԵՎ ՊԱՏԵՐԻ ԲԵՏՈՆԱՑՈՒՄ /բետոն B 15 դասի/ - 303.2 խմ
28. ԲԱԼԱՐՈՒ ՀԵՏԼԻՑՔ - 53.6.0 խմ
29. ՀՈՒԵՐԱՁԱՆԻ ՀԱՐԹԱԿԻ, ՑԵՄՈՒՂՈՒՐ ԵՎ ԱՄՖԻԹԱՏՐՈՆԻ ՀԵՆԱՊԱՏԵՐԻ ԵՐԵԱՊԱՏՈՒՄ ԲԱՁԱԼՏԵ ՍԱԼԻԿՆԵՐՈՎ /հաստ. 30 մմ/ - 659.0 քմ
    ԱՄՐԱԼԱՅԻՆ ՑԱԼՑ Ø-1 Ø3 Bp-I ք. 100×100 - 659.0 քմ
30. ՀՈՒԵՐԱՁԱՆԻ ՀԱՐԹԱԿԻ, ՑԵՄՈՒՂՈՒՐ ԵՎ ԱՄՖԻԹԱՏՐՈՆԻ ՀԵՆԱՊԱՏԵՐԻ ԲԱՁԱԼՏԵ ԳԼԽԱՔԱՐ 500×50 մմ - 315.0 գծմ

31. ՀՈՒԵՐԱՁԱՆ ՀԱՐԹԱԿԻ ԿԱՌՈՒՑՄԱՆ ՀԱՄԱՐ ԲԱԼԱՐՈՒԻ ԿՏՐՈՒՄ ԿՈՒՏԱԿՈՒՄ ՏԵՂՈՒՄ - 1052.0 խմ
32. ՀՈՒԵՐԱՁԱՆ ՀԱՐԹԱԿԻ ԵՎ ՑԵՄՈՒՂՈՒՐ ՏԱԿ ԲԱԼԱՐՈՒԻ ՏՈՓԱԼՈՒՄ - 1402.0 քմ
33. ՀՈՒԵՐԱՁԱՆ ՀԱՐԹԱԿԻ ԵՎ ՑԵՄՈՒՂՈՒՐ ՑԱՄԱՔՈՒՐԴԱՅԻՆ ՇԵՐՏ ԽՃԻ ԼԱՅԱԾԵՐՏԻՑ /հաստ. 80 մմ/ - 112.2 խմ
34. ՀՈՒԵՐԱՁԱՆ ՀԱՐԹԱԿԻ ԵՎ ՑԵՄՈՒՂՈՒՐ ԱՎԱԶԵ ՇԵՐՏ ՑԵՄԵՆՏԻ ԱՎԵԼԱՑՈՒՄՈՎ /հաստ. 100 մմ/ - 140.2 խմ
35. ՀՈՒԵՐԱՁԱՆ ՀԱՐԹԱԿԻ ԵՎ ՑԵՄՈՒՂՈՒՐ ՍԱԼԻԿԱՊԱՏՈՒՄ ԳՈՐԱԼԱՎՈՐ ԲԵՏՈՆԵ ՍԱԼԻԿՆԵՐՈՎ /հաստ. 60 մմ/ - 1402.0 քմ
36. ՑԵՄՈՒՂՈՒՐ ԵՋԵՐՈՒՄ ԲԱՁԱԼՏԵ ԵԶՐԱՔԱՐՈՎ 200×100 մմ - 20.0 գծմ

37. ԱՄՖԻԹԱՏՐՈՆ ՀԱՐԹԱԿԻ ԿԱՌՈՒՑՄԱՆ ՀԱՄԱՐ ԲԱԼԱՐՈՒԻ ԼԻՑՔ ՇԵՐՏ-ՇԵՐՏ ՏՈՓԱԼՈՒՄՈՎ /յուրաքանչյուր 200 մմ/ /հաստ. 880 մմ/ - 170.0 խմ
38. ԱՄՖԻԹԱՏՐՈՆ ՀԱՐԹԱԿԻ ԿԱՌՈՒՑՄԱՆ ԽՃԻ ԼԱՅԱԾԵՐՆ ՏՈՓԱԼՈՒՄՈՎ /հաստ. 100 մմ/ - 255.0 քմ
39. ԱՄՖԻԹԱՏՐՈՆ ՀԱՐԹԱԿԻ ԿԱՌՈՒՑՄԱՆ ԲԵՏՈՆԻ ԼԱՅԱԾԵՐՆ ԱՄՐԱԼԱՅԻՆ ՑԱԼՑՈՎ /հաստ. 100 մմ, բետոն B 15 դասի/ - 25.5 խմ
    ԱՄՐԱԼԱՅԻՆ ՑԱԼՑ Ø-1 Ø12A500c ք. 200×200 - 2398.0 կգ
40. ԱՄՖԻԹԱՏՐՈՆ ՀԱՐԹԱԿԻ ԿԱՌՈՒՑՄԱՆ ԱՎԱԶԵ ՇԵՐՏ ՑԵՄԵՆՏԻ ԱՎԵԼԱՑՈՒՄՈՎ /հաստ. 60 մմ/ - 255.0 քմ
41. ԱՄՖԻԹԱՏՐՈՆ ՀԱՐԹԱԿԻ ԿԱՌՈՒՑՄԱՆ ԲԵՏՈՆԵ ԳՈՐԱԼԱՎՈՐ ՍԱԼԻԿ /հաստ. 60 մմ/ - 255.0 քմ

42. ԱՄՖԻԹԱՏՐՈՆԻ ԼԱՅԱՏԵՂԵՐԻ ԿԱՌՈՒՑՄԱՆ ԲԱԼԱՐՈՒԻ ՏՈՓԱԼՈՒՄ ԽՃՈՎ - 36.4 քմ
43. ԱՄՖԻԹԱՏՐՈՆԻ ԼԱՅԱՏԵՂԵՐԻ ՀԻՄՔԵՐԻ ԽԱՄՔԱՐԱԲԵՏՈՆ /B 7.5 դասի/ - 29.4 խմ
44. ՄՖԻԹԱՏՐՈՆԻ ԼԱՅԱՏԵՂԵՐԻ ԵՐԵՍԱՊԱՏՈՒՄ ԲԱՁԱԼՏԵ ՍԱԼԻԿՆԵՐՈՎ /հաստ. 30 մմ/ - 36.4 քմ
45. ՄՖԻԹԱՏՐՈՆԻ ԼԱՅԱՏԵՂԵՐԻ ԴԻՄԱՅԻՆ ՃԱԿԱՏՆԵՐԻ ԵՐԵՍԱՊԱՏՈՒՄ ԲԱՁԱԼՏԵ ՍԱԼԻԿՆԵՐՈՎ /հաստ. 30 մմ/ - 17.7 քմ
    ԱՄՐԱԼԱՅԻՆ ՑԱԼՑ Ø-1 Ø3 Bp-I ք. 100×100 - 17.7 քմ

46. ԱՄՖԻԹԱՏՐՈՆ ԲԱՐՁՐԱՑՈՂ ԱՍՏԻՃԱՆՆԵՐԻ ԿԱՌՈՒՑՄԱՆ ՀԱՄԱՐ ՀԻՄՔԵՐԻ ՓՈՐՈՒՄ ՁԵՌՔՈՎ - 3.6 խմ
47. ԱՄՖԻԹԱՏՐՈՆ ԲԱՐՁՐԱՑՈՂ ԱՍՏԻՃԱՆՆԵՐԻ ԿԱՌՈՒՑՄԱՆ ՀԱՄԱՐ ԲԱԼԱՐՈՒԻ ՏՈՓԱԼՈՒՄ ԽՃՈՎ - 12.0 քմ
48. ԱՄՖԻԹԱՏՐՈՆ ԲԱՐՁՐԱՑՈՂ ԱՍՏԻՃԱՆՆԵՐԻ ԿԱՌՈՒՑՄԱՆ ՀԱՄԱՐ ՀԻՄՔԵՐԻ ԽԱՄՔԱՐԱԲԵՏՈՆ /B 7.5 դասի/ - 7.8 խմ
49. ԱՄՖԻԹԱՏՐՈՆ ԲԱՐՁՐԱՑՈՂ ԱՍՏԻՃԱՆՆԵՐԻ ԿԱՌՈՒՑՈՒՄ ԱՄՐԱԼԱՎՈՐՈՒՄՈՎ /բետոն B 15 դասի, 300×150 մմ/ - 2.4 խմ
    ԱՄՐԱԼԱՅԻՆ ՑԱԼՑ Ø-1 Ø12A500c ք. 200×200 - 167.2 կգ
    ԱՄՐԱԼԱՅԻՆ ՑԱԼՑ Ø-2 Ø8A240 ք. 150×150 - 195.0 կգ
50. ԱՄՖԻԹԱՏՐՈՆ ԲԱՐՁՐԱՑՈՂ ԱՍՏԻՃԱՆՆԵՐԻ ԵՐԵՍԱՊԱՏՈՒՄ ԲԱՁԱԼՏԵ ՍԱԼԻԿՆԵՐՈՎ /հաստ. 30 մմ/ - 14.4 քմ
51. ԱՄՖԻԹԱՏՐՈՆ ԲԱՐՁՐԱՑՈՂ ԱՍՏԻՃԱՆՆԵՐԻ ԴԻՄԱՅԻՆ ՃԱԿԱՏՆԵՐԻ ԵՐԵՍԱՊԱՏՈՒՄ ԲԱՁԱԼՏԵ ՍԱԼԻԿՆԵՐՈՎ /հաստ. 30 մմ/ - 7.2 քմ
52. ԱՄՖԻԹԱՏՐՈՆ ԲԱՐՁՐԱՑՈՂ ԱՍՏԻՃԱՆՆԵՐԻ ԿՈՂԱՅԻՆ ՃԱԿԱՏՆԵՐԻ ԵՐԵՍԱՊԱՏՈՒՄ ԲԱՁԱԼՏԵ ՍԱԼԻԿՆԵՐՈՎ /հաստ. 30 մմ/ - 2.4 քմ
    ԱՄՐԱԼԱՅԻՆ ՑԱԼՑ Ø-1 Ø3 Bp-I ք. 100×100 - 2.4 քմ

53. ԱՄՖԻԹԱՏՐՈՆ ԲԱՐՁՐԱՑՈՂ ԹԵՔԱՌԱՐԹԱԿԻ ԿԱՌՈՒՑՄԱՆ ՀԱՄԱՐ ՀԻՄՔԵՐԻ ՓՈՐՈՒՄ ՁԵՌՔՈՎ - 5.8 խմ
54. ԱՄՖԻԹԱՏՐՈՆ ԲԱՐՁՐԱՑՈՂ ԹԵՔԱՌԱՐԹԱԿԻ ԿԱՌՈՒՑՄԱՆ ՀԱՄԱՐ ԲԱԼԱՐՈՒԻ ՏՈՓԱԼՈՒՄ ԽՃՈՎ - 19.2 քմ
55. ԱՄՖԻԹԱՏՐՈՆ ԲԱՐՁՐԱՑՈՂ ԹԵՔԱՌԱՐԹԱԿԻ ԿԱՌՈՒՑՄԱՆ ՀԱՄԱՐ ՀԻՄՔԵՐԻ ԽԱՄՔԱՐԱԲԵՏՈՆ /B 7.5 դասի/ - 16.4 խմ
56. ԱՄՖԻԹԱՏՐՈՆ ԲԱՐՁՐԱՑՈՂ ԹԵՔԱՌԱՐԹԱԿԻ Ց/ԱՎԱԶԱՅԻՆ ՀԱՐԹԵՑՈՒՑԻՉ ՇԵՐՏ /հաստ. 30 մմ/ - 19.5 քմ
57. ԱՄՖԻԹԱՏՐՈՆ ԲԱՐՁՐԱՑՈՂ ԹԵՔԱՌԱՐԹԱԿԻ ԵՐԵՍԱՊԱՏՈՒՄ ԲԱՁԱԼՏԵ ՍԱԼԻԿՆԵՐՈՎ /հաստ. 30 մմ/ - 19.5 քմ
58. ԱՄՖԻԹԱՏՐՈՆ ԲԱՐՁՐԱՑՈՂ ԹԵՔԱՌԱՐԹԱԿԻ ԿՈՂԱՅԻՆ ՃԱԿԱՏՆԵՐԻ ԵՐԵՍԱՊԱՏՈՒՄ ԲԱՁԱԼՏԵ ՍԱԼԻԿՆԵՐՈՎ /հաստ. 30 մմ/ - 6.8 քմ
    ԱՄՐԱԼԱՅԻՆ ՑԱԼՑ Ø-1 Ø3 Bp-I ք. 100×100 - 6.8 քմ

59. ՀՈՂԱՅԻՆ ՏԱՆՏԱԿԻ ԿՏՐՈՒՄ ՄԵԽԱՆԻԶՄՈՎ ԱՎՏՈԿԱՅԱՆԱՏԵՂԻ ՀԱՄԱՐ /հաստ. միջինը 170 մմ/ - 25.0 խմ
60. ՆՈՒՅԼԸ ՁԵՌՔՈՎ - 3.3 խմ
61. ՏԱՆՏԱԿԻ ԽՏԱՑՈՒՄ ՄԵԽԱՆԻԶՄՈՎ - 155.0 քմ
62. ԽՃԻ ԼԱՅԱՊԱՏՐԱՍՏԱԿԱՆ ՇԵՐՏԻ ԻՐԱԿԱՆԱՑՈՒՄ /հաստ120 մմ/ ԲԻՏՈՒՄԻ ՏԱՐԱԾՈՒՄՈՎ 4.12 կգ 1 մ² ՎՐԱ - 18.6 խմ
63. ԲԱՁԱԼՏԵ ԵԶՐԱՔԱՐԵՐԻ ՏԵՂԱԴՐՈՒՄ 150x300 մմ - 38.4 գծմ
64. ԲԱՁԱԼՏԵ ԵԶՐԱՔԱՐԵՐԻ ՏԵՂԱԴՐՈՒՄ 150x300 մմ /թեքությունով/ - 27.0 գծմ
65. ,,Բ,, ՏԻՊԻ ՍԱՆՐԱՏԻԿ ԱՍՖԱԼՏԱԲԵՏՈՆԵ ՃԱԾԿՈՒՅԹԻ ԻՐԱԿԱՆԱՑՈՒՄ /հաստ. 50 մմ/ - 155.0 քմ

66. ՀՈՒԾԱՐԶԱԼԻ ՊԱՏՎԱՆԴԱԼԻ ՀԱՐԹԱԿԻ ՏԱՆՏԱԿԻ ԿՏՐՈՒՄ ՁԵՌՔՈՎ /հաստ. 240 մմ/ - 17.7 խմ
67. ԲԱՁԱԼՏԵ ԵԶՐԱՔԱՐԵՐԻ ՏԵՂԱԴՐՈՒՄ 200x100 մմ - 33.0 գծմ
68. ՀՈՒԾԱՐԶԱԼԻ ՊԱՏՎԱՆԴԱԼԻ ՀԱՐԹԱԿԻ ԽՃԻ ԼԱՅԱԾԵՐՆԻ /հաստ. 80 մմ/ - 5.9 խմ
69. ՀՈՒԾԱՐԶԱԼԻ ՊԱՏՎԱՆԴԱԼԻ ՀԱՐԹԱԿԻ ԲԵՏՈՆԻ ԼԱՅԱԾԵՐՆԻ /հաստ. 100 մմ/ - 7.4 խմ
70. ՀՈՒԾԱՐԶԱԼԻ ՊԱՏՎԱՆԴԱԼԻ ՀԱՐԹԱԿԻ Ց/ԱՎԱԶԱՅԻՆ ՀԱՐԹԵՑՈՒՑԻՉ ՇԵՐՏ /հաստ. 30 մմ/ - 73.5 քմ
71. ՀՈՒԾԱՐԶԱԼԻ ՊԱՏՎԱՆԴԱԼԻ ՀԱՐԹԱԿԻ ԵՐԵՍԱՊԱՏՈՒՄ ԲԱՁԱԼՏԵ ՍԱԼԻԿՆԵՐՈՎ /հաստ. 30 մմ/ - 73.5 քմ

72. ԾԱՂԿԱԼՈՑԻ ՀԻՄՔԵՐԻ ՓՈՐՈՒՄ - 6.4 խմ
73. ԾԱՂԿԱԼՈՑԻ ՀԻՄՔԵՐԻ ԵՎ ՊԱՏԵՐԻ ԲԵՏՈՆԱՑՈՒՄ /B 15 դասի/ - 14.6 խմ
74. ԾԱՂԿԱԼՈՑԻ ԵՐԵՍԱՊԱՏՈՒՄ ԲԱՁԱԼՏԵ ՍԱԼԻԿՆԵՐՈՎ /հաստ. 30 մմ/ - 24.0 քմ
    ԱՄՐԱԼԱՅԻՆ ՑԱԼՑ Ø-1 Ø3 Bp-I ք. 100×100 - 24.0 քմ
75. ԾԱՂԿԱԼՈՑԻ ԲԱՁԱԼՏԵ ԳԼԽԱՔԱՐ 450×50 մմ - 40.0 գծմ
76. ԲՈՒՍԱՐՈՒԻ ԼԻՑՔ - 41.0 խմ

77. ԱՎԵԼՈՐԴ ԲԱԼԱՐՈՒՄ ԵՎ ՏԵՂԱՓՈԽՈՒՄ ՄԵԽԱՆԻԶՄՈՎ - 712.0 խմ

ՄԱՆԿԱԿԱՆ ԽԱՂԵՐԻ ՄԱՍՆԱԳԻՐ

1. Ճոճանակ հավասարակշռող /գործարանային արտադրության/ - 2 հատ
2. Ճոճվող ճոճանակ /գործարանային արտադրության/ - 2 հատ
3. Ճոճանակ պտտվող /գործարանային արտադրության/ - 2 հատ
4. Մանկական խաղի կոմպլեկտ /սղարան, ճոճվող ճոճանակ, բասկետբոլի վահան /գործարանային արտադրության/ - 1 հատ

ԿՏՐՎԱԾՔ 11-11

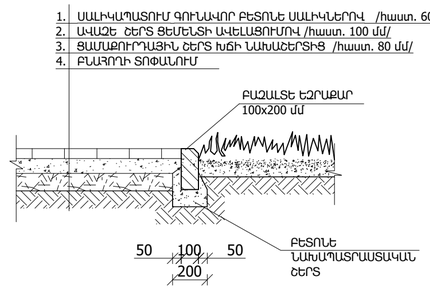

ԿՏՐՎԱԾՔ 12-12

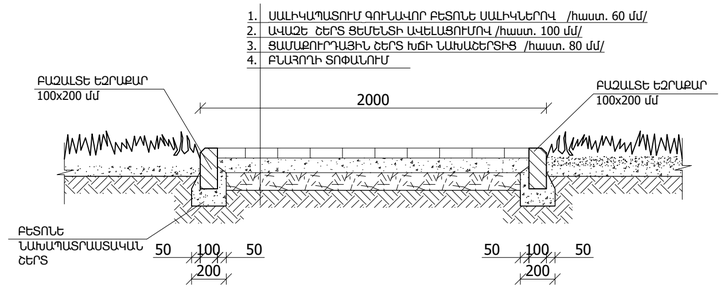

ԿՏՐՎԱԾՔ 13-13

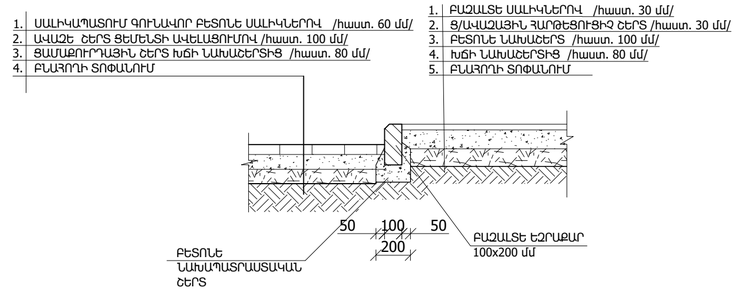

ԿՏՐՎԱԾՔ 14-14 Մ 1:25

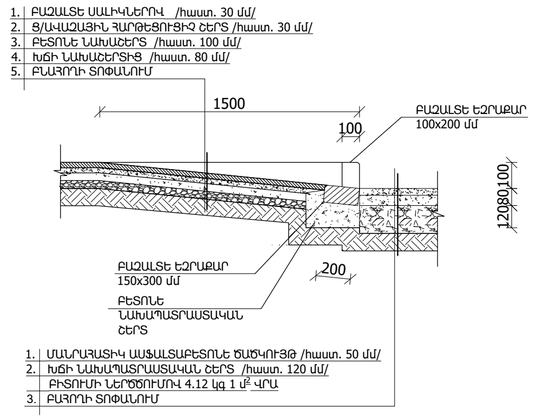

ԿՏՐՎԱԾՔ 15-15 Մ 1:25

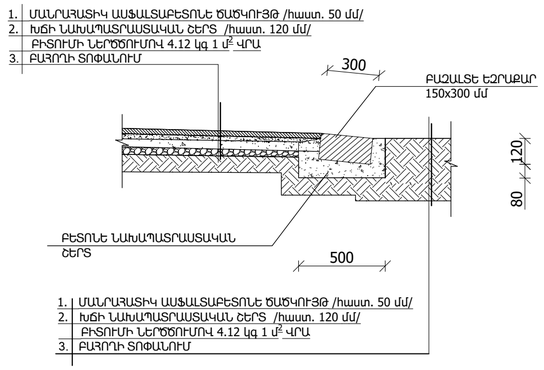

ԿՏՐՎԱԾՔ 16-16 Մ 1:25

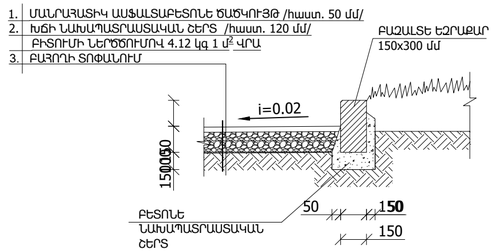

						ՊԱՏՎԻՐԱՏՈՒ՝ Գավառի համայնքապետարան	ՊԱՏՎԵՐ՝ N ԳՍԳՋ-ՀԲՄԽԾՁԲ-25/19		ՀԱՏՈՐ՝ 1
						«Գավառ համայքի Սարուխան բնակավայրում Մեծ հայրենական պատերազմի /1941-1945 թթ/ զոհերին նվիրված զբոսայգու» հիմնանորոգման աշխատանքներ			
ՓՈՓ.	ՄԱՍ. ԶԱՆ.	ԹԵՐԹ	ՓԱՍՏԱԹ.N	ՍՏՈՐԱԳՐ.	ԱՄՍԱԹՎ.		ՓՈՒԼ	ԹԵՐԹ	ԹԵՐԹԵՐ
Տնօրեն՝		Ս.Ղազարյան				ԳԾԱԳՐԻ ԱՆՎԱՆՈՒՄԸ	ԱՆ	ճԾ-21	
Ճարտարապետ		Խ.Գրիգորյան				ԿՏՐՎԱԾՔՆԵՐ 11-11, 12-12, 13-13, 14-14 15-15, 16-16, ՄԱՍՆԱԳԻՐ	ARCHICRAFTBIM		
ՆԳՃ		Ս.Ղազարյան							
Նախագծ.		Խ.Գրիգորյան							

Մետաղական բազրիք
/Բ-1/

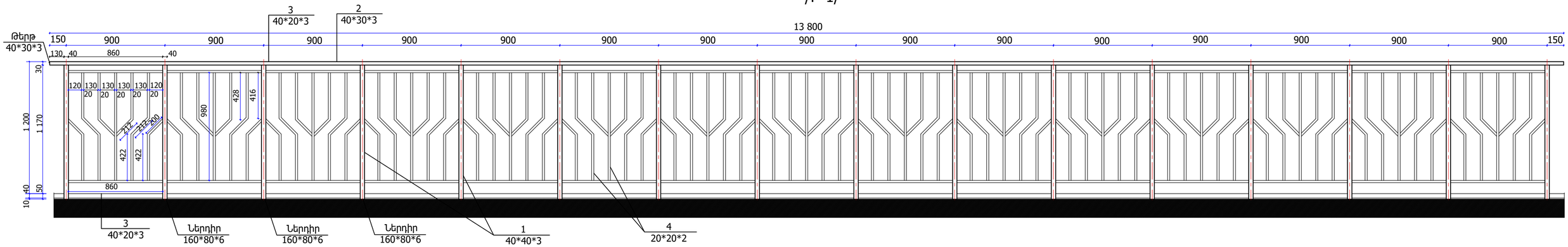

Մետաղական բազրիք /Բ-1/					
Դիրք	ԱՆՎԱՆՈՒՄ	ՔԱՆԱԿ /հատ/	ՔԱՇ /կգ/	ԸՆԴՀԱՆՈՒՐ ԵՐԿ, /մ/	ԸՆԴՀԱՆՈՒՐ ՔԱՇ /կգ/
1	40*40*3 L=1220 մմ	16	65.6	19.52	65.6
2	40*30*3 L=13800 մմ	1	40.0	13	40
3	40*20*3 L=860 մմ	30	62.4	25.8	62.4
4	20*20*2 L=84000 մմ	1	90.7	84.0	90.7
	Ներդիր -160*80*6	16	9.6		9.6
	Թիթեղ -40*30*3	2	0.06		0.06
	Հեյդրա M12	32			
	Մետաղական էլեմենտների յուղաներկում				15.0մ^2

Մետաղական բազրիք
/Բ-3/

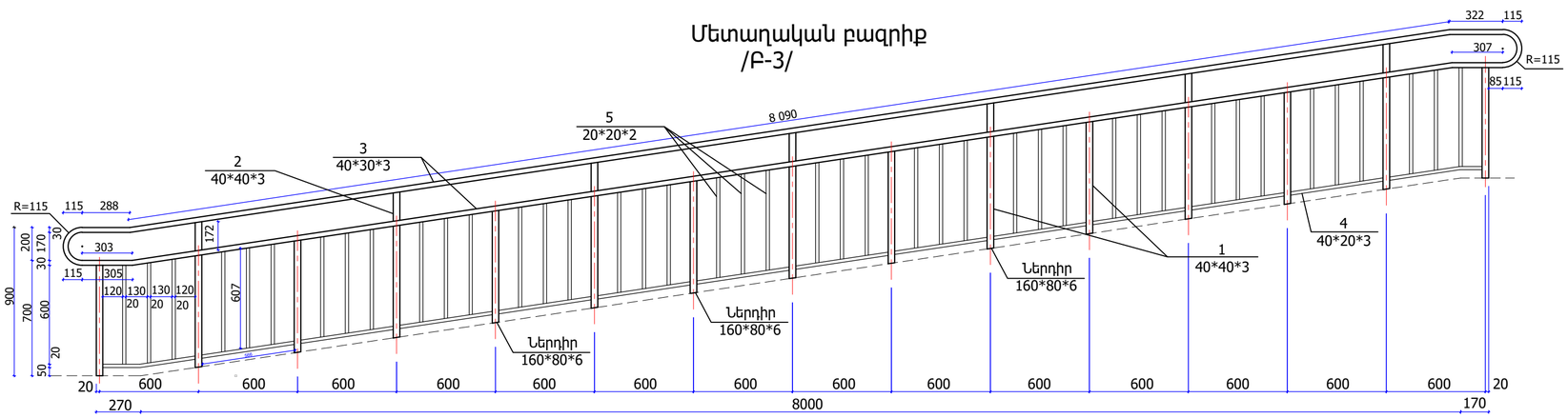

Մետաղական բազրիք
/Բ-2/

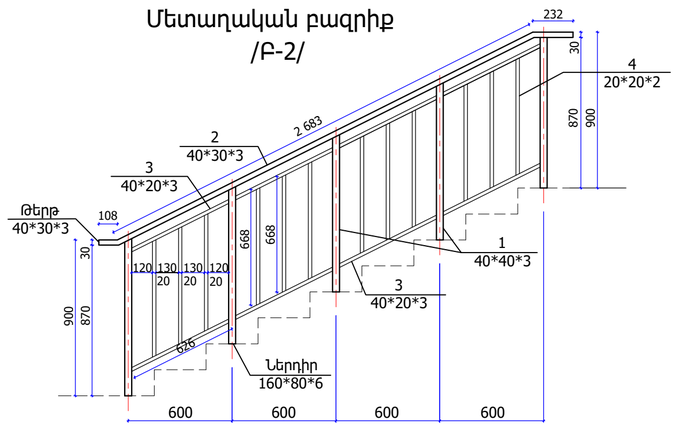

Մետաղական բազրիք /Բ-3/					
Դիրք	ԱՆՎԱՆՈՒՄ	ՔԱՆԱԿ /հատ/	ՔԱՇ /կգ/	ԸՆԴՀԱՆՈՒՐ ԵՐԿ, /մ/	ԸՆԴՀԱՆՈՒՐ ՔԱՇ /կգ/
1	40*40*3 L=740 մմ	15	37.3	11.1	37.3
2	40*40*3 L=175 մմ	7	4.12	1.22	4.12
3	40*30*3 L=18150 մմ	1	52.4	18.15	52.4
4	40*20*3 L=570 մմ	28	38.6	16.0	38.6
5	20*20*2 L=610 մմ	42	27.7	25.6	27.7
	Ներդիր -160*80*6	15	9.0		9.0
	Հեյդրա M12	20			
	Մետաղական էլեմենտների յուղաներկում				8.5մ^2

Մետաղական բազրիք /Բ-2/ /4 հատ/					
Դիրք	ԱՆՎԱՆՈՒՄ	ՔԱՆԱԿ /հատ/	ՔԱՇ /կգ/	ԸՆԴՀԱՆՈՒՐ ԵՐԿ, /մ/	ԸՆԴՀԱՆՈՒՐ ՔԱՇ /կգ/
1	40*40*3 L=920 մմ	5	15.5	4.6	64
2	40*30*3 L=3020 մմ	1	8.75	3	32
3	40*20*3 L=630 մմ	8	12.2	5.04	48.8
4	20*20*2 L=670 մմ	12	8.7	8.04	34.8
	Ներդիր -160*80*6	5	3.0		12.0
	Թիթեղ -40*30*3	2	0.06		0.24
	Հեյդրա M12	10			40
	Մետաղական էլեմենտների յուղաներկում				9.6 մ^2

ՓՈՓ.	ՄԱՍ. ՔԱՆ.	ԹԵՐԹ	ՓԱՍՏԱԹ.Ն	ՍՏՈՐԱԳՐ.	ԱՄՍԱԹՎ.
Տնօրեն՝		Ս.Ղազարյան			
Ճարտարապետ		Խ.Գրիգորյան			
ՆԳՃ		Ս.Ղազարյան			
Նախագծ.		Խ.Գրիգորյան			

ՊԱՏՎԻՐԱՏՈՒ՝ Գավառի համայնքապետարան ՊԱՏՎԵՐ՝ N ԳԱՀԳՀ-ՀԲՄԽԾՁԲ-25/19 ՀԱՏՈՐ՝ 1

«Գավառ համայքի Սարուխան բնակավայրում Մեծ հայրենական պատերազմի /1941-1945 թթ/ զոհերին նվիրված զբոսայգու» հիմնանորոգման աշխատանքներ

ԳԾԱԳՐԻ ԱՆՎԱՆՈՒՄԸ

ՄԵՏԱՂԱԿԱՆ ԲԱԶՐԻՔՆԵՐ,
ՄԵՏԱՂԱԿԱՆ ԲԱԶՐԻՔՆԵՐԻ ՄԱՍՆԱԳՐԵՐ

ՓՈՒԼ	ԹԵՐԹ	ԹԵՐԹԵՐ
ԱՆ	ՃԾ-22	

ARCHICRAFTBIM

ՀՈՒՇԱՐՁԱՆԻ ՀԱՏԱԿԱԳԻԾ Մ 1:100
/չափագրություն/

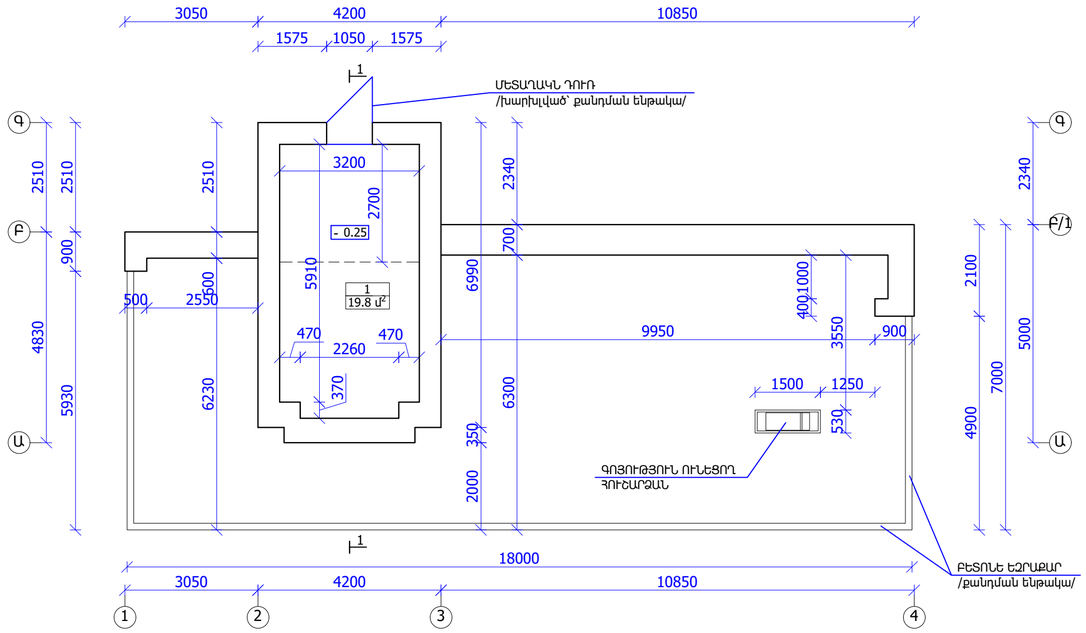

ՀՈՒՇԱՐՁԱՆԻ ՏԵՍՔ Ա-Գ ԱՌԱՆՑՔՆԵՐՈՎ Մ 1:100
/չափագրություն/

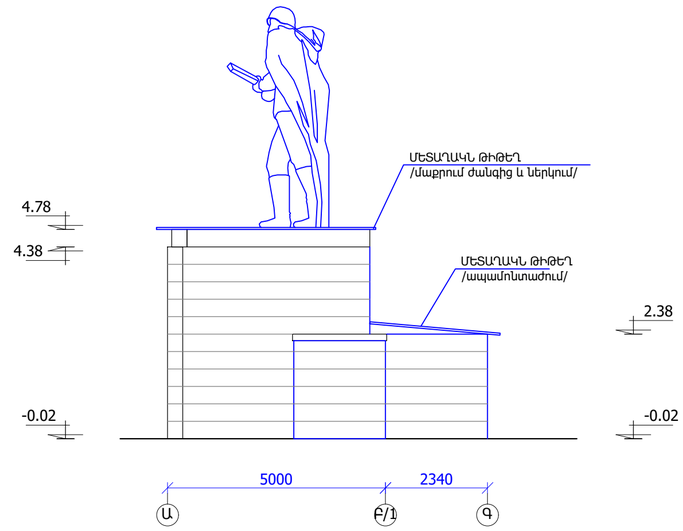

ՀՈՒՇԱՐՁԱՆԻ ՀԱՏԱԿԱԳԻԾ Մ 1:100
/չափագրություն/

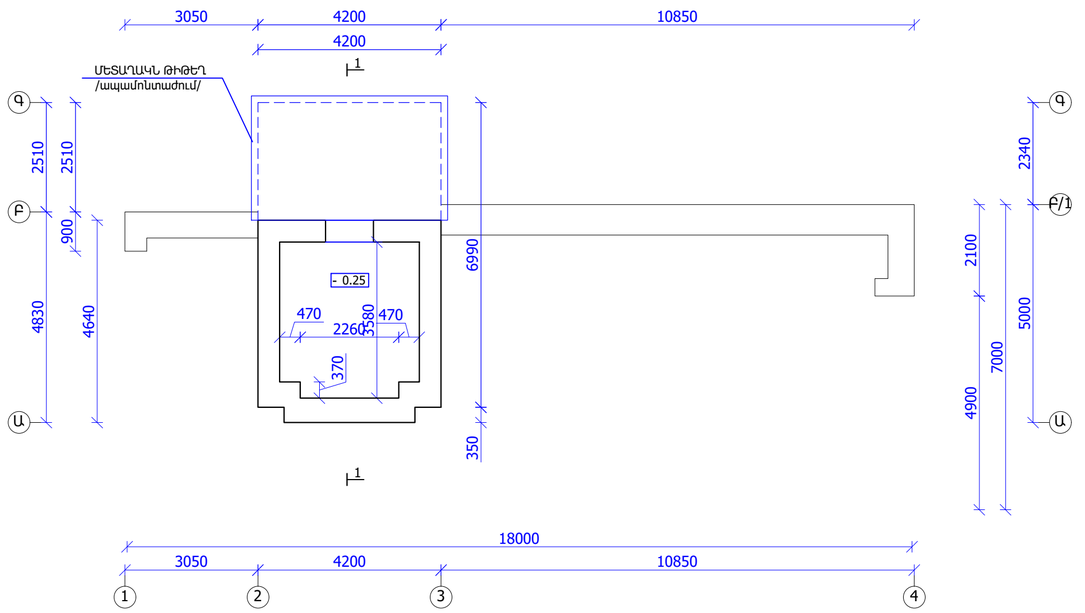

ՀՈՒՇԱՐՁԱՆԻ ՏԵՍՔ Գ-Ա ԱՌԱՆՑՔՆԵՐՈՎ Մ 1:100
/չափագրություն/

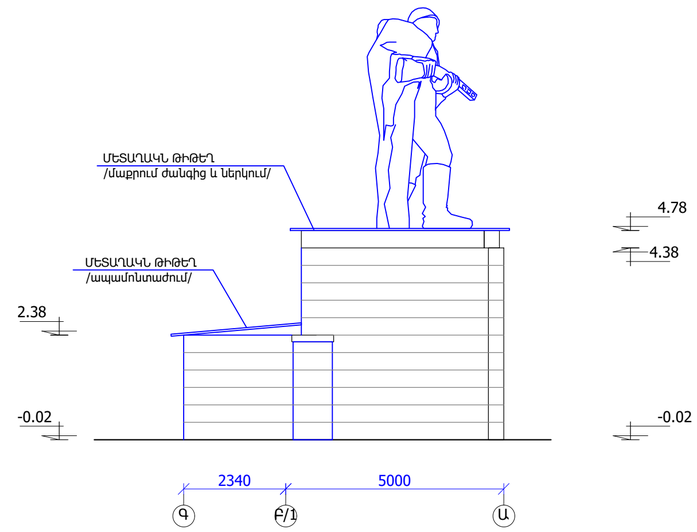

ԾԱՆՈԹՈՒԹՅՈՒՆ

1. ± 0.00 ՆԻՇԸ ԸՆԴՈՒՆԵԼ ՊԱՏՎԱՆԴԱՆԻ ՍԵՆՅԱԿԻ ԿԱՌՈՒՑՎՈՂ ՀԱՏԱԿԻ ՆԻՇԸ

						ՊԱՏՎԻՐԱՏՈՒ՝ Գավառի համայնքապետարան	ՊԱՏՎԵՐ՝ N ԳՄԳՀ-ՀԲՄԽԾՁԲ-25/19	ՀԱՏՈՐ՝ 1
						«Գավառ համայքի Սարուխան բնակավայրում Մեծ հայրենական պատերազմի /1941-1945 թթ/ զոհերին նվիրված զբոսայգու» հիմնանորոգման աշխատանքներ		
ՓՈՓ.	ՄԱՍ. ՔԱՆ.	ԹԵՐԹ	ՓԱՍՏԱԹ.Ն	ՍՏՈՐԱԳՐ.	ԱՄՍԱԹՎ			
Տնօրեն՝		Ս.Ղազարյան				ԳԵՍԳԳՐԻ ԱՆՎԱՆԱՐՄԸ	ՓՈՒԼ ԱՆ	ԹԵՐԹ ՃԾ-23	ԹԵՐԹԵՐ
Ճարտարապետ		Խ.Գրիգորյան				ՀՈՒՇԱՐՁԱՆԻ ՀԱՏԱԿԱԳԾԵՐ, ՏԵՍՔԵՐ /չափագրություն/	ARCHICRAFTBIM	
ՆԳՃ		Ս.Ղազարյան						
Նախագծ.		Խ.Գրիգորյան						

ՀՈՒՇԱՐՁԱՆԻ ՏԵՍՔ 1-4 ԱՌԱՆՑՔՆԵՐՈՎ Մ 1:100
/չափագրություն/

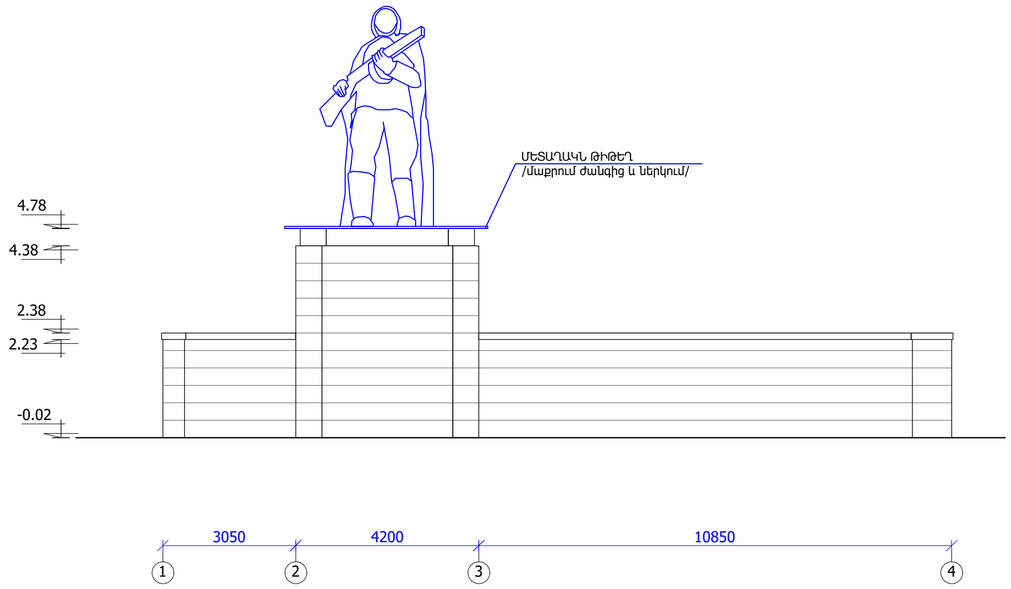

ՀՈՒՇԱՐՁԱՆԻ ՏԵՍՔ 4-1 ԱՌԱՆՑՔՆԵՐՈՎ Մ 1:100
/չափագրություն/

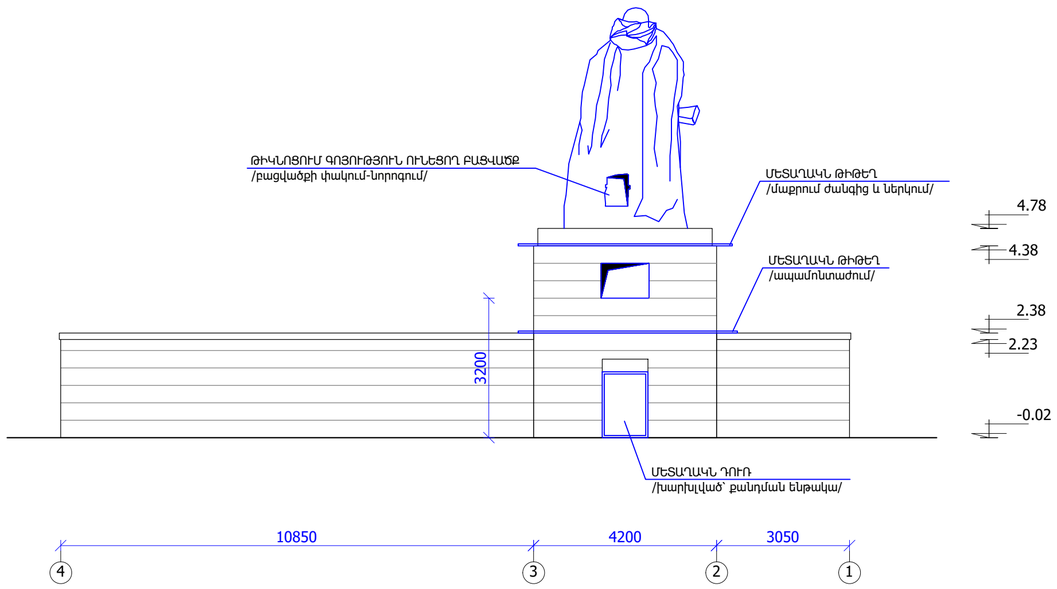

ԿՏՐՎԱԾՔ 1-1 Մ 1:100
/չափագրություն/

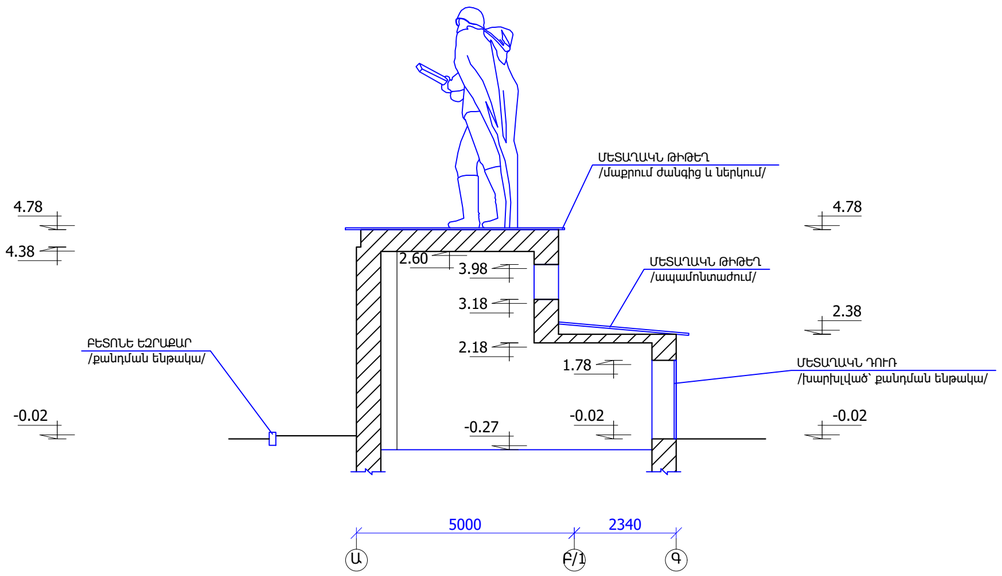

						ՊԱՏՎԻՐԱՏՈՒ՝ Գավառի համայնքապետարան	ՊԱՏՎԵՐ՝ Ն ԳՄԳԴ-ՀԲՄԽԾՁԲ-25/19	ՀԱՏՈՐ՝ 1
						«Գավառ համայքի Սարուխան բնակավայրում Մեծ հայրենական պատերազմի /1941-1945 թթ/ զոհերին նվիրված զբոսայգու» հիմնանորոգման աշխատանքներ		
ՓՈՓ.	ՄԱՍ. ՔԱՆ.	ԹԵՐԹ	ՓԱՍՏԱԹ.Ն	ՍՏՈՐԳՐ.	ԱՄՍԱԹՎ.		ՓՈՒԼ	ԹԵՐԹ	ԹԵՐԹԵՐ
							ԱՆ	ճԾ-24	
Տնօրեն՝		Ս.Ղազարյան				ԳԵՍԳՐԻ ԱՆՎԱՆՈՒՄԸ			
Ճարտարապետ		Խ.Գրիգորյան				ՀՈՒՇԱՐՁԱՆԻ ՏԵՍՔԵՐ, ԿՏՐՎԱԾՔ 1-1 /չափագրություն/	ARCHICRAFTBIM		
ՆԳՃ		Ս.Ղազարյան							
Նախագծ.		Խ.Գրիգորյան							

ՀՈՒՇԱՐՁԱՆԻ ՀԱՏԱԿԱԳԻԾ Մ 1:100

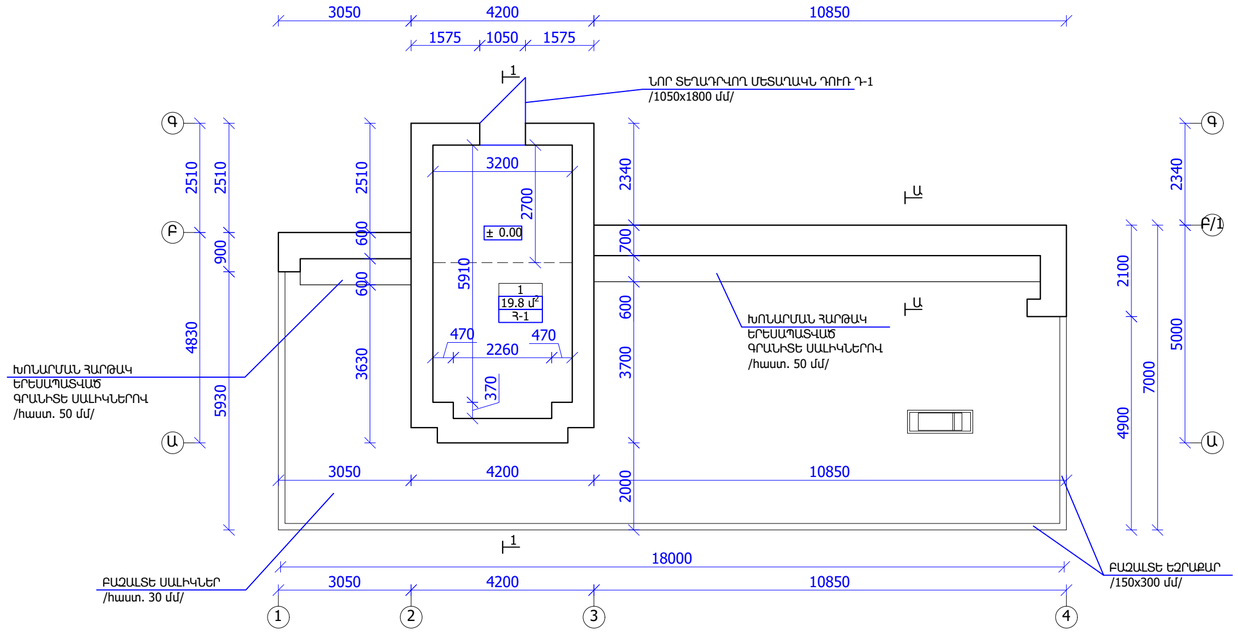

ՀՈՒՇԱՐՁԱՆԻ ՏԵՍՔ Ա-Գ ԱՌԱՆՑՔՆԵՐՈՎ Մ 1:100

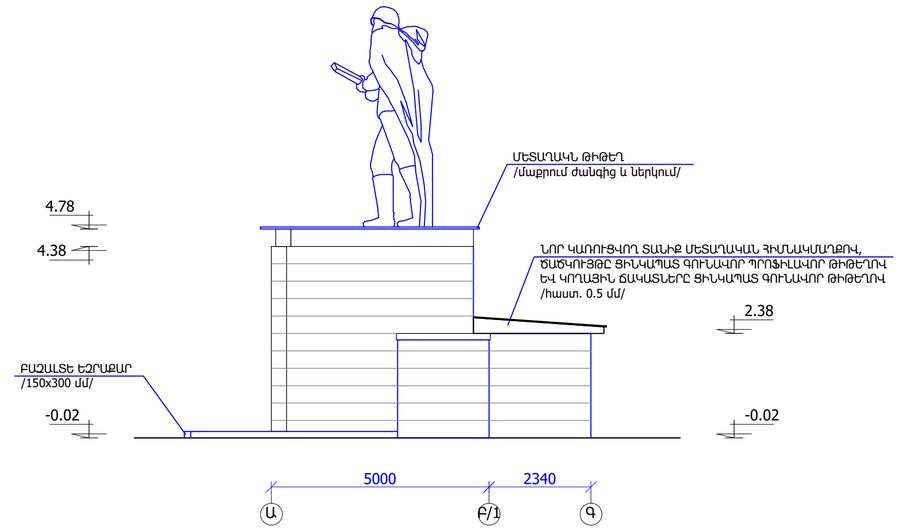

ՀՈՒՇԱՐՁԱՆԻ ՀԱՏԱԿԱԳԻԾ Մ 1:100

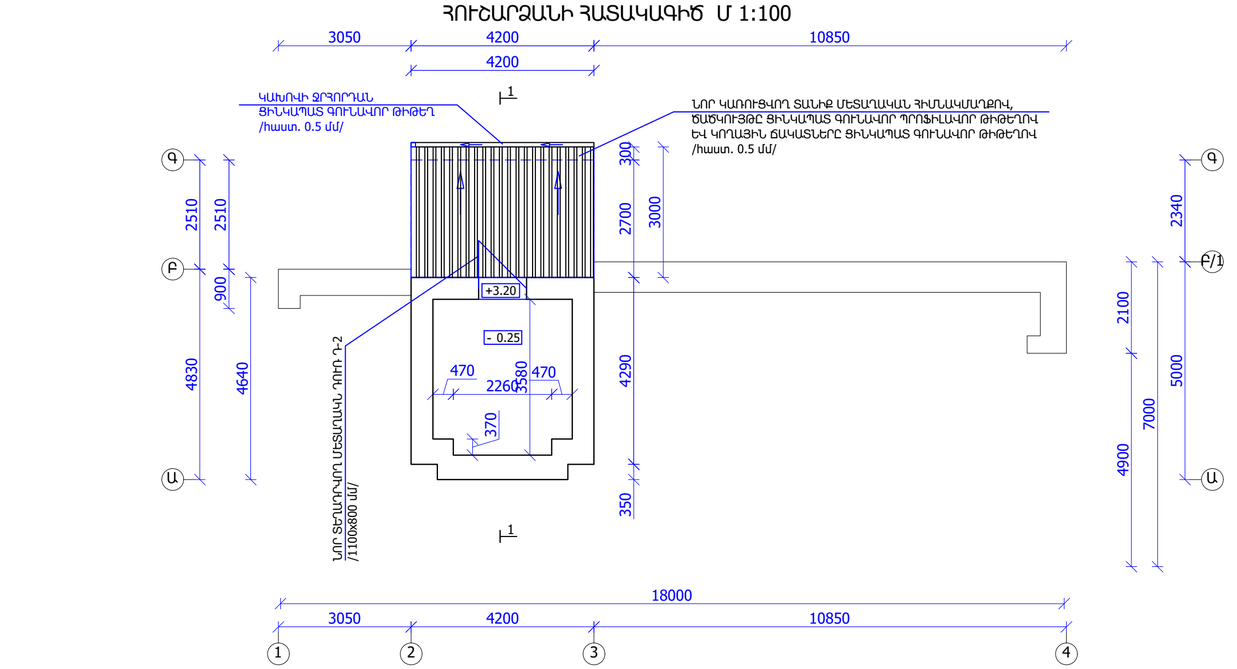

ՀՈՒՇԱՐՁԱՆԻ ՏԵՍՔ Գ-Ա ԱՌԱՆՑՔՆԵՐՈՎ Մ 1:100

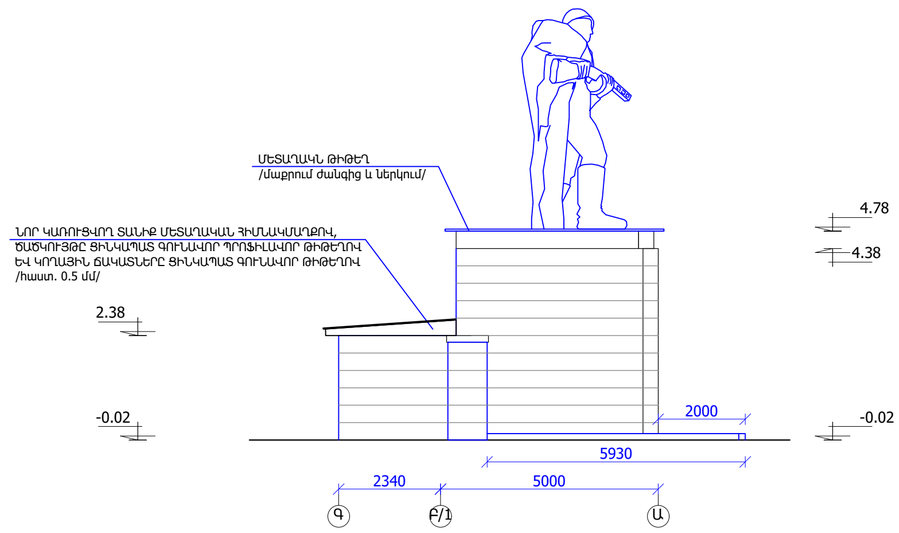

ԾԱՆՈԹՈՒԹՅՈՒՆ

1. ± 0.00 ՆԻՇԸ ԸՆԴՈՒՆԵԼ ՊԱՏՎԱՆԴԱՆԻ ՍԵՆՅԱԿԻ ԿԱՌՈՒՑՎՈՂ ՀԱՏԱԿԻ ՆԻՇԸ

						ՊԱՏՎԻՐԱՏՈՒ՝ Գավառի համայնքապետարան	ՊԱՏՎԵՐ՝ N ԳՄԳՋ-ՀԲՄԽԾՁԲ-25/19	ՀԱՏՈՐ՝ 1	
						«Գավառ համայքի Սարուխան բնակավայրում Մեծ հայրենական պատերազմի /1941-1945 թթ/ զոհերին նվիրված զբոսայգու» հիմնանորոգման աշխատանքներ			
ՓՈՓ.	ՄԱՍ. ՔԱՆ.	ԹԵՐԹ	ԹԱՍՏԱՁ.Ն	ՍՏՈՐԱԳՐ.	ԱՄՍԱԹՎ		ՓՈՒԼ	ԹԵՐԹ	ԹԵՐԹԵՐ
							ԱՆ	ՃԾ-25	
Տնօրեն՝		Ս.Ղազարյան				ԳԵՍԳԳՈՒ ԱՆՎԱՆՈՒՄԸ			
Ճարտարապետ		Խ.Գրիգորյան				ՀՈՒՇԱՐՁԱՆԻ ՀԱՏԱԿԱԳԾԵՐ, ՏԵՍՔԵՐ	ARCHICRAFTBIM		
ՆԳՃ		Ս.Ղազարյան							
Նախագծ.		Խ.Գրիգորյան							

ՀՈՒՇԱՐՁԱՆԻ ՏԵՍՔ 1-4 ԱՌԱՆՑՔՆԵՐՈՎ Մ 1:100

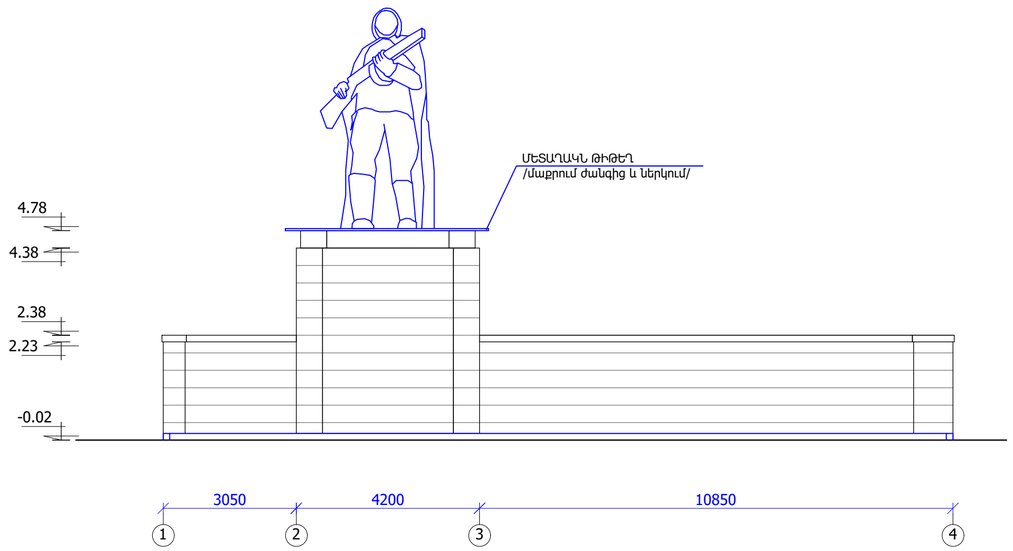

ՀՈՒՇԱՐՁԱՆԻ ՏԵՍՔ 4-1 ԱՌԱՆՑՔՆԵՐՈՎ Մ 1:100

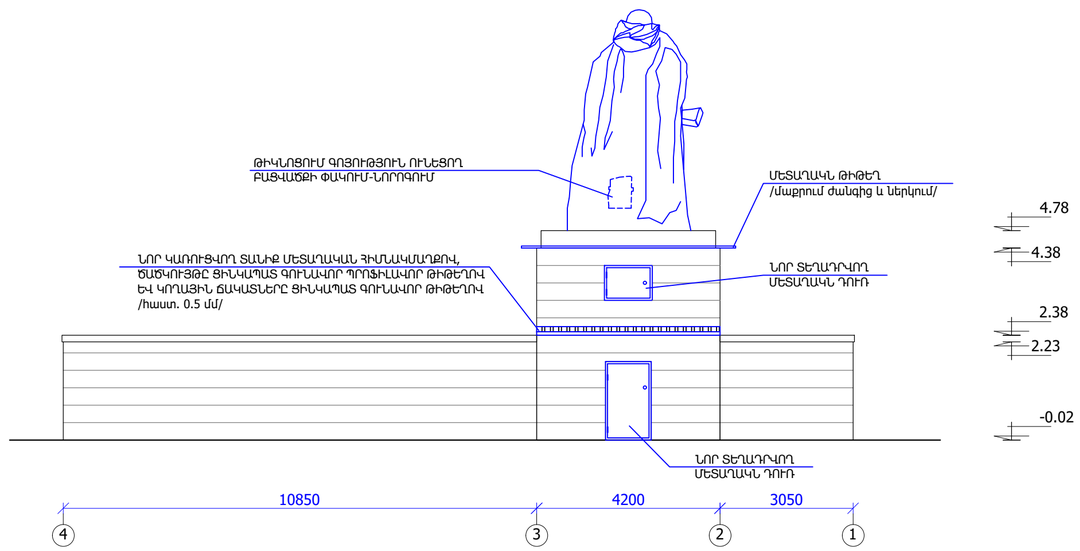

ԿՏՐՎԱԾՔ Ա-Ա Մ 1:50

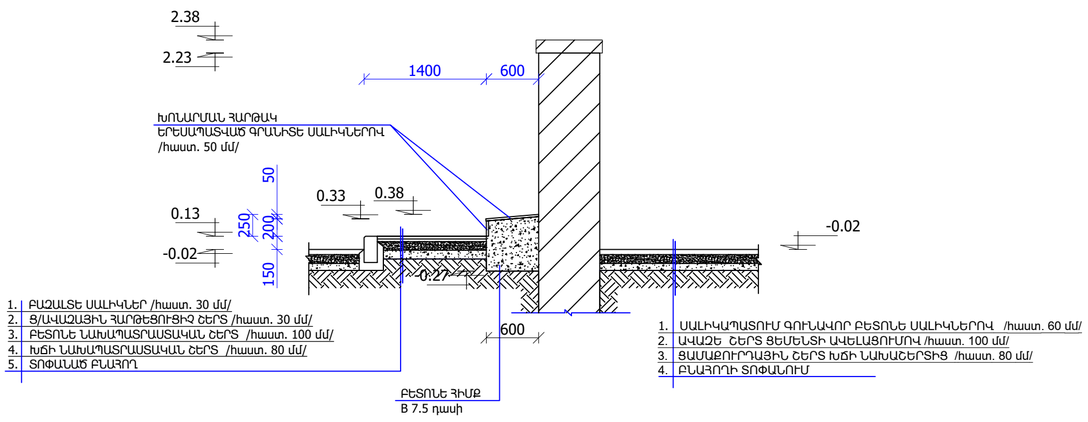

ԿՏՐՎԱԾՔ 1-1 Մ 1:100

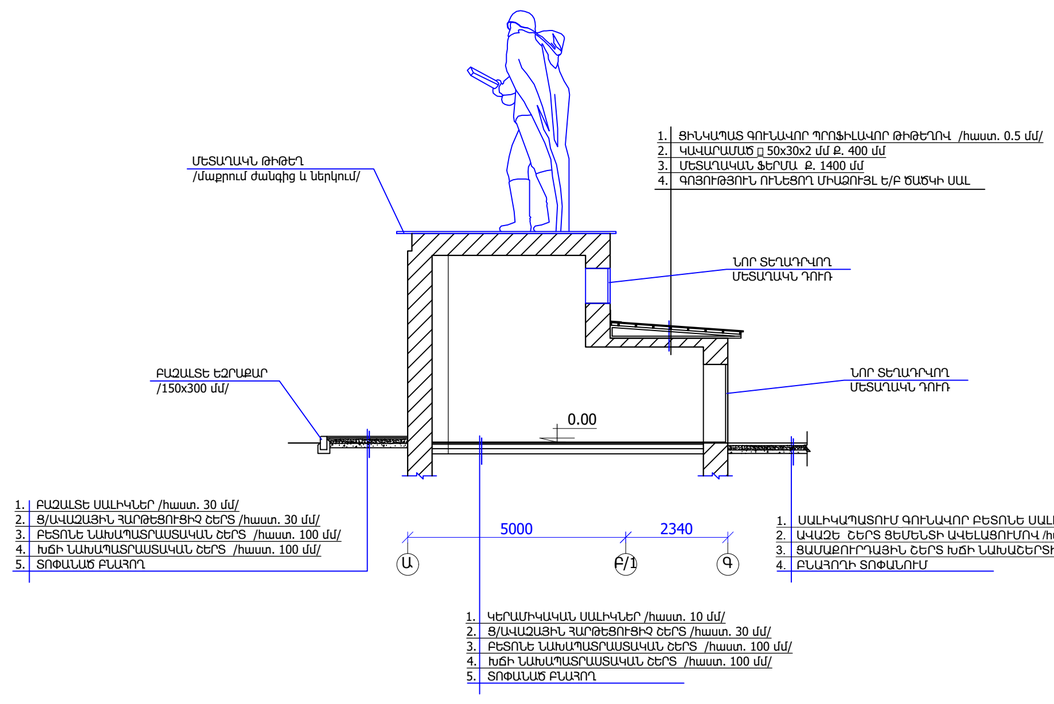

ԿԱՏԱՐՎՈՂ ԱՇԽԱՏԱՆՔՆԵՐԻ ՄԱՍՆԱԳԻՐ

1. Առկա մետաղական ճաղաշարի ապամոնտաժում /473.0 գծմ/ - 13454.0 կգ
2. Ամբողջ տարածքի պարագծով 473.0մ ցանկապատի հիմքերի քանդում հարթեցում - 16.9 խմ
3. Գոյություն ունեցող բետոնե եզրաքարերի քանդում - 29.0 գծմ
4. Գոյություն ունեցող թփուտների կտրում-հանում և մաքրում - 50 հատ /1500 քմ/
5. Անկանոն աճած ծառերի կտրում և արմատահանում /միջինը Φ 250 մմ/ - 40 հատ
6. Տարածքի հարթեցում - 1.31 հա
7. Տանիքի մետաղական հիմնակմաղքի և տանիքաածածկի ապամոնտաժում - 32.0 կգ
8. Գոյություն ունեցող հուշարձանի պատերի ճաքերի նորոգում լցոնում քարին համապատասխան գույնով - 188.0 գծմ
9. Գոյություն ունեցող հուշարձանի պատերի մաքրում հոկել արտաքնապես /էլեկտրական գործիքներով/ - 183.0 քմ
10. Պղնձյա արձաանի պոկված մասի վերականգնում պղծե թիթեղով - 0.9 քմ
11. Պղնձյա արձաանի մետաղակն թիթեղի մաքրում ժանգից և ներկում /երկու անքամ/ - 31.0 քմ
12. Խոնարման հարթակի հիմքերի փորում 3-րդ կարգի բնահողում - 2.3 խմ
13. Խոնարման հարթակի հիմքերի բետոն B 7.5 դասի - 4.6 խմ
14. Խոնարման հարթակի երեսապատում գրանիտե սալիկներով /հաստ. 50 մմ/ - 11.5 քմ
15. Գոյություն ունեցող ծառերի ձևավորում՝ էտում - 30 հատ
16. Սիզամարգերի կուտակված աղբի մաքրում և փխրեցում - 988.6 քմ
17. Արծաթափայլ եղևնի 0.4 մ բարձրության - 50 հատ
18. Գնդաձև ակացիա 1.0 մ բարփրության - 84 հատ
19. Շինարարական աղբի բարձում և տեղափոխում 5 կմ - 19.3 խմ

						ՊԱՏՎԻՐԱՏՈՒ՝ Գավառի համայնքապետարան ՊԱՏՎԵՐ՝ N ԳԱՎԳ-ՀԲՄԽՇՁԲ-25/19			ՀԱՏՈՐ՝ 1
						«Գավառ համայքի Սարուխան բնակավայրում Մեծ հայրենական պատերազմի /1941-1945 թթ/ զոհերին նվիրված զբոսայգու» հիմանորոգման աշխատանքներ			
ՓՈՓ.	ՓԱՍ. ՔԱՆ.	ԹԵՐԹ	ՓԱՍՏԱԹ.Ն	ՍՏՈՐԱԳՐ.	ԱՄՍԱԹԻՎ		ՓՈՒԼ	ԹԵՐԹ	ԹԵՐԹԵՐ
Տնօրեն՝			Ս.Ղազարյան			ԳԵՍԱԳՈՒ ԱՇԽԱՏՈՒՄԸ	ԱՆ	ճՇ-26	
Ճարտարապետ			Խ.Գրիգորյան			ՀՈՒՇԱՐՁԱՆԻ ՏԵՍՔԵՐ ԵՎ ԿՏՐՎԱԾՔ 1-1, ԿՏՐՎԱԾՔ Ա-Ա, ԿԱՏԱՐՎՈՂ ԱՇԽԱՏԱՆՔՆԵՐԻ ՄԱՍՆԱԳԻՐ	ARCHICRAFTBIM		
ԼԳԳ			Ս.Ղազարյան						
Նախագծ.			Խ.Գրիգորյան						

ՆԵՐՔԻՆ ՀԱՐԴԱՐՄԱՆ ԱՇԽԱՏԱՆՔՆԵՐԻ ՄԱՍՆԱԳԻՐ

	ՍԵՆՅԱԿՆԵԻ ԱՆՎԱՆՈՒՄԸ	ԱՌԱՍՏԱՂ						ՊԱՏԵՐ								ՊԱՆԵԼ	
		ԿԱԽՈՒԻ ԱՌԱՍՏԱՂ մ²		ՍՎԱՂ մ²		ՆԵՐԿՈՒՄ մ²		ՍՎԱՂ մ²				ՆԵՐԿՈՒՄ մ²				ԳԼԱՁՈՒՐԱՅԻՆ ՍԱՎԱՆԵՐ	ԲԱՐՁՐՈՒԹՅՈՒՆ
		ԿԻՍԱՄԱՏԱՍԱՐԱԿԱՅԻՆ 9.5 մմ	ԴԵՔ 1.3ՍՏԵՂով	ՑԵՄԵՆՏԱՎԱԶԱՅԻՆ ՇԱՂԱԽ	ԳՐՈՒՄՈՒՏԵ ՍՎԱՂ	ԼԱՏԵՔԱՅԻՆ ՆԵՐԿ	ՋՐԱԴԻՄԵՐՈՒՆ ՆԵՐԿ	ԳՐՈՒՄՈՒՏԵ ՍՎԱՂ	ՑԵՄԵՆՏԱՎԱԶԱՅԻՆ ՍՎԱՂ	ՇԵՊԵՐ		ԼԱՏԵՔԱՅԻՆ ՆԵՐԿ ՊԱՏԵՐԻ	ԼԱՏԵՔԱՅԻՆ ՆԵՐԿ ՇԵՊԵՐԻ	ՋՐԱԴԻՄԵՐՈՒՆ ՆԵՐԿ ՊԱՏԵՐԻ	ՋՐԱԴԻՄԵՐՈՒՆ ՆԵՐԿ ՇԵՊԵՐԻ		
										ԳՐՈՒՄՈՒՏԵ ՍՎԱՂ	ՑԵՄԵՆՏԱՎԱԶԱՅԻՆ ՍՎԱՂ						
	ՊԱՏՎԱՆԴԱՆԻ ՍԵՆՅԱԿ																
1.	ՊԱՏՎԱՆԴԱՆԻ ՍԵՆՅԱԿ	-	-	-	19.8	-	19.8	62.0	-	11.3	-	-	-	62.0	11.3	-	
Ընդհանուր մակերեսը /առաջին հարկի առաջին մասնաշենք/		-	-	-	19.8	-	19.8	62.0	-	11.3	-	-	-	62.0	11.3	-	

ԴՌՆԵՐԻ ՄԱՍՆԱԳԻՐ

	ԷՍԶԻԶ	ԱՆՎԱՆՈՒՄԸ	ԲԱՐՁՐՈՒԹՅՈՒՆԸ մմ	ԼԱՅՆՈՒԹՅՈՒՆԸ մմ	ՄԱԿԵՐԵՍԸ մ²			ՔԱՆԱԿԸ հատ	ԸՆԴՀԱՆՈՒՐ ՄԱԿԵՐԵՍԸ մ²	
					ԸՆԴՀԱՆՈՒՐ	ԲԱՑՎՈՂ	ՉԲԱՑՎՈՂ		ԲԱՑՎՈՂ	ՉԲԱՑՎՈՂ
Դ -1	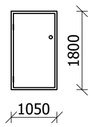	ԱՐՏԱՔԻՆ ՄԵՏԱՂԱԿԱՆ ԴՈՒՌ Դ -1 1.05 x 2.0	2000	1050	2.10	2.10	-	1	2.10	-
Դ -2		ԱՐՏԱՔԻՆ ՄԵՏԱՂԱԿԱՆ ԴՈՒՌ Դ -2 1.1 x 0.8	1100	800	0.88	0.88	-	1	0.88	-

ՀԱՏԱԿՆԵՐԻ ՄԱՍՆԱԳԻՐ

ՀԱՏԱԿԻ ՏԻՊԵՐԸ	ՍԵՆՅԱԿՆԵՐԻ ՀԱՄԱՐԸ	ՀԱՏԱԿԻ ՀԱՏՈՒՅԹ	ՀԱՏԱԿԻ ԷԼԵՄԵՆՏՆԵՐԻ ԱՆՎԱՆՈՒՄԸ ԵՎ ՀԱՍՏՈՒԹՅՈՒՆԸ	ՄԱԿԵՐԵՍԸ մ²	ԸՆԴՀԱՆՈՒՐ ՄԱԿԵՐԵՍԸ մ²
Հ-1	1	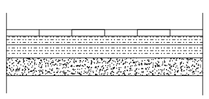	ԿԵՐԱՄԻԿԱԿԱՆ ՍԱԼԻԿՆԵՐ - 10 մմ Ց/ԱՎԱԶԱՅԻՆ ՀԱՐԹԵՑՈՒՑԻՉ ՇԵՐՏ - 20 մմ ԲԵՏՈՆԵ ՆԱԽԱՊԱՏՐԱՍՏԱԿԱՆ ՇԵՐՏ /հաստ. 100 մմ/ - 100 մմ ԽՃՃԻ ՆԱԽԱՊԱՏՐԱՍՏԱԿԱՆ ՇԵՐՏ - 100 մմ ՏՈՓԱՆԱԾ ԲԼԱԶՈՂ	19.8	
	ԿԵՐԱՄԻԿԱԿԱՆ ԾՐԻՇԱԿՆԵՐԻ ՏԵՂԱԴՐՈՒՄ /բարձր. 100 մմ/			19.0 գծմ	

ՊԱՏՎԱՆԴԱՆԻ ՍԵՆՅԱԿԻ ՔԱՆԴՄԱՆ ԱՇԽԱՏԱՆՔՆԵՐԻ ՄԱՍՆԱԳԻՐ

1. Պատերի գաջի սվաղի քանդում - 18.0 քմ
2. Առաստաղի գաջի սվաղի քանդում - 19.8 քմ
3. Գոյություն ունեցող խարխլված մետաղակն դռան քանդում - 10.0 կգ
4. Շինարարական աղբի բարձում և տեղափոխում 5 կմ - 19.3 խմ

ՓՈՓ.	ՄԱՍ. ՔԱՆ.	ԹԵՐԹ	ՓԱՍՏԱԹ.Ն	ՍՏՈՐԱԳՐ.	ԱՄՍԱԹՎ	
Տնօրեն՝		Ս.Ղազարյան				
Ճարտարապետ		Խ.Գրիգորյան				
ՆԳՃ		Ս.Ղազարյան				
Նախագծ.		Խ.Գրիգորյան				

ՊԱՏՎԻՐԱՏՈՒ՝ Գավառի համայնքապետարան ՊԱՏՎԵՐ՝ N ԳՄԳՋ-ՀԲՄԽԾՁԲ-25/19 ՀԱՏՈՐ՝ 1

«Գավառ համայքի Սարովխան բնակավայրում Մեծ հայրենական պատերազմի /1941-1945 թթ/ զոհերին նվիրված զբոսայգու» հիմնանորոգման աշխատանքներ

ՓՈՒԼ	ԹԵՐԹ	ԹԵՐԹԵՐ
ԱՆ	ճԾ-27	

ԳԾԱԳՐԻ ԱՆՎԱՆՈՒՄԸ

ՆԵՐՔԻՆ ՀԱՐԴԱՐՄԱՆ, ԴՌՆԵՐԻ ԵՎ ՀԱՏԱԿՆԵՐԻ ԱՇԽԱՏԱՆՔՆԵՐԻ ՄԱՍՆԱԳԻՐ, ՊԱՏՎԱՆԴԱՆԻ ՍԵՆՅԱԿԻ ՔԱՆԴՄԱՆ ԱՇԽԱՏԱՆՔՆԵՐԻ ՄԱՍՆԱԳԻՐ

ARCHICRAFTBIM

ԿԱՎԱՐԱՄԱԾԻ ՀԱՏԱԿԱԳԻԾ Մ 1:100

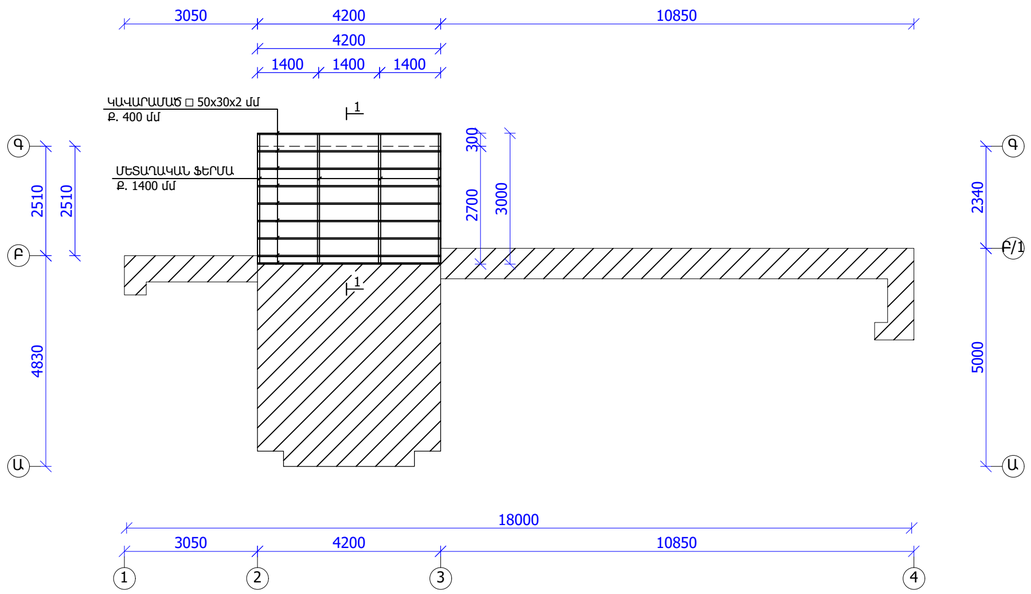

ԿՏՐՎԱԾՔ 1-1 Մ 1:25

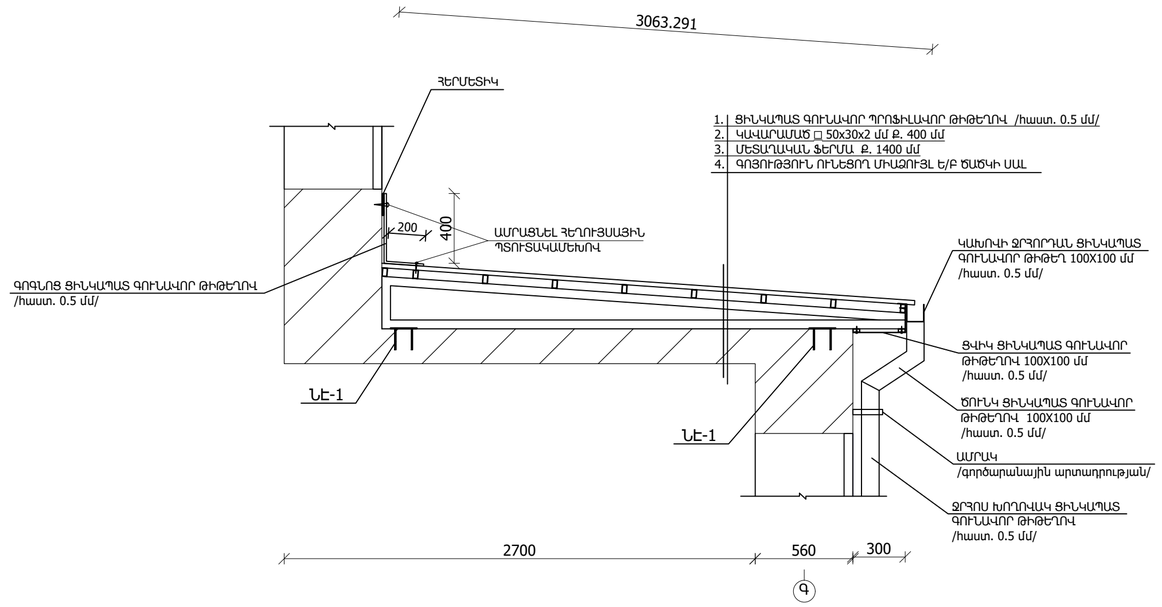

ՀՈՒՇԱՐՁԱՆԻ ՊԱՏՎԱՆԴԱՆԻ ՏԱՆԻՔԻ ԿԱՌՈՒՑՄԱՆ ՄԱՍՆԱԳԻՐ

ՆԵՐԴԻՐ ԷԼԵՄԵՆՏ ՆԷ-1

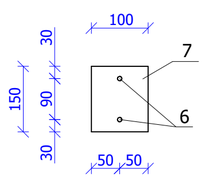

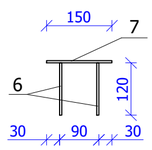

Հ/Հ	ԱՆՎԱՆՈՒՄԸ	ՄԵԿ ԷԼԵՄԵՆՏԻ ԵՐԿԱՐՈՒԹՅՈՒՆԸ /մ/	ՔԱՆԱԿԸ /հատ/	ԸՆԴՀԱՆՈՒՐ ԵՐԿԱՐՈՒԹՅՈՒՆԸ /մ/	ԸՆԴՀԱՆՈՒՐ ՔԱՇԸ /կգ/
1.	ՊՈՂՊԱՏԵ ԽՈՂՈՎԱԿ □ 50x30x2	3.00	4	12.0	30.2
2.	ՊՈՂՊԱՏԵ ԽՈՂՈՎԱԿ □ 50x30x2	3.01	4	12.04	30.3
3.	ՊՈՂՊԱՏԵ ԽՈՂՈՎԱԿ □ 50x30x2	0.30	4	1.2	3.1
4.	ՊՈՂՊԱՏԵ ԽՈՂՈՎԱԿ □ 50x30x2	4.20	9	37.8	95.0
5.	ՊՈՂՊԱՏԵ ԽՈՂՈՎԱԿ □ 40x20x1.5	4.20	2	8.4	12.0
	ՆԵՐԴԻՐ ԷԼԵՄԵՆՏ ՆԷ-1				
6.	ԽԱՐՍԽԱՁՈՂ Φ12A500C	0.24	16	3.9	3.5
7.	ՄԵՏԱՂԱԿԱՆ ԹԻԹԵՂ 10x150x150 մմ		8		14.2 կգ
	ԱՆՑՔԵՐԻ ԲԱՑՈՒՄ Ե/ԲԵՏՈՆԵ ԿՈՆՍՏՐՈՒԿՑԻԱՅՈՒՄ Φ12 L=120 մմ				- 16 հատ
	ԾԱԾԿՈՒՅԹ ՑԻՆԿԱՊԱՏ ԳՈՒՆԱՎՈՐ ՊՐՈՖԻԼԱՎՈՐ ԹԻԹԵՂԻՑ /հաստ. 0.5 մմ/				- 13.5 քմ
	ՃԱԿՏՈՆՆԵՐԻ ԵՐԵՍԱՊԱՏՈՒՄ ՑԻՆԿԱՊԱՏ ԳՈՒՆԱՎՈՐ ԹԻԹԵՂԻՑ /հաստ. 0.5 մմ/				- 2.5 քմ
	ԳՈԳՆՈՑ ՑԻՆԿԱՊԱՏ ԳՈՒՆԱՎՈՐ ԹԻԹԵՂԻՑ /հաստ. 0.5 մմ/				- 2.6 քմ
	ՀԵՐՄԵՏԻԿ				- 4.2 գծմ
	ՑՎԻԿ ՑԻՆԿԱՊԱՏ ԳՈՒՆԱՎՈՐ ՊՐՈՖԻԼԱՎՈՐ ԹԻԹԵՂԻՑ /հաստ. 0.5 մմ/				- 2.1 քմ
	ԿԱԽՈՎԻ ՋՐՀՈՐԴԱՆ ՑԻՆԿԱՊԱՏ ԳՈՒՆԱՎՈՐ ԹԻԹԵՂԻՑ 100X100 մմ /հաստ. 0.5 մմ/				- 4.2 գծմ
	ՋՐՀՈՍ ԽՈՂՈՎԱԿ ՑԻՆԿԱՊԱՏ ԳՈՒՆԱՎՈՐ ԹԻԹԵՂԻՑ 100X100 մմ /հաստ. 0.5 մմ/				- 2.2 գծմ
	ԾՈՒՆԿ ՑԻՆԿԱՊԱՏ ԳՈՒՆԱՎՈՐ ԹԻԹԵՂԻՑ 100x100 մմ /հաստ. 0.5 մմ/				- 2 հատ
	ԱՄՐԱԿ /գործարանային արտադրության/				- 6 հատ
	ՄԵՏԱՂԱԿԱՆ ԷԼԵՄԵՆՏՆԵՐԻ ՅՈՒՂԱՆԵՐԿՈՒՄ /երկու անգամ/				- 11.0 քմ

ՄԵՏԱՂԱԿԱՆ ՖԵՐՄԱ Մ 1:25

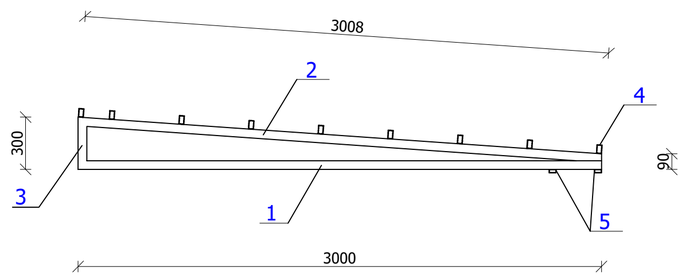

							ՊԱՏՎԻՐԱՏՈՒ՝ Գավառի համայնքապետարան	ՊԱՏՎԵՐ՝ N ԳԱՀԳ-ՀԲՄԽԾՁԲ-25/19	ՀԱՏՈՐ՝ 1
							«Գավառ համայքի Սարուխան բնակավայրում Մեծ հայրենական պատերազմի /1941-1945 թթ/ զոհերին նվիրված զբոսայգու» հիմնանորոգման աշխատանքներ		
ՓՈՓ.	ՄԱՍ. ՔԱՆ.	ԹԵՐԹ	ՓԱՍՏԱԹ.Ն	ՍՏՈՐԱԳՐ.	ԱՄՍԱԹՎ.			ՓՈՒԼ	ԹԵՐԹ	ԹԵՐԹԵՐ
								ԱՆ	ՃԾ-28	
Տնօրեն՝		Ա.Ղազարյան					ԳԵՂԱՐԻ ԱՆՎԱՆՈՒՄԸ			
Ճարտարապետ		Խ.Գրիգորյան					ԿԱՎԱՐԱՄԱԾԻ ՀԱՏԱԿԱԳԻԾ, ԿՏՐՎԱԾՔ 1-1, ՄԵՏԱՂԱԿԱՆ ՖԵՐՄԱ, ՆԷ-1, ՀՈՒՇԱՐՁԱՆԻ ՊԱՏՎԱՆԴԱՆԻ ՏԱՆԻՔԻ ԿԱՌՈՒՑՄԱՆ ՄԱՍՆԱԳԻՐ	ARCHICRAFTBIM		
ՆԳՃ		Ա.Ղազարյան								
Նախագծ.		Խ.Գրիգորյան								

ՑԱՅՏԱՂԲՅՈՒՐ

ՏԵՍՔ ՎԵՐԵՎԻՑ Մ 1:10

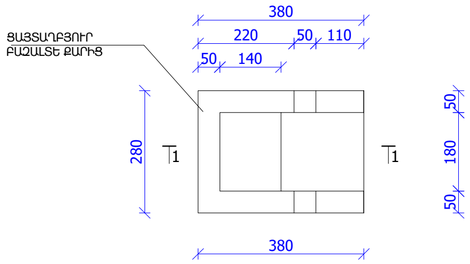

ՏԵՍՔ ԿՈՂԻՑ Մ 1:10

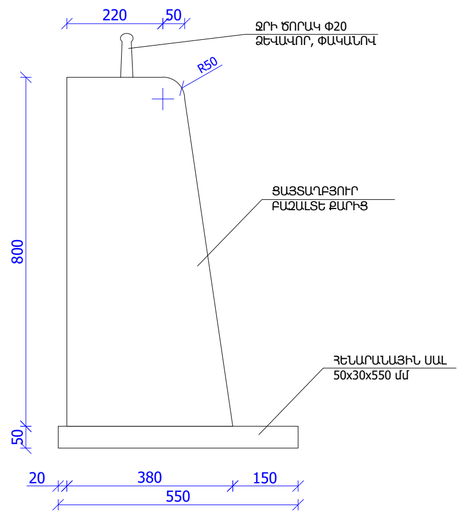

ԿՏՐՎԱԾՔ 1-1 Մ 1:10

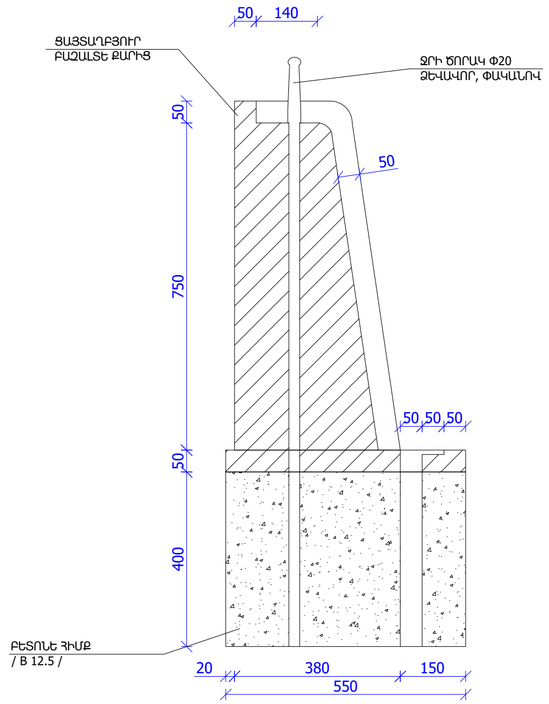

ՏԵՍՔ ԴԵՄԻՑ Մ 1:10

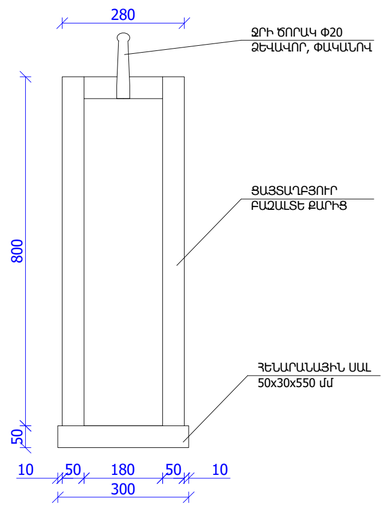

ՄԵՏԱՂԱԿԱՆ ԱՂԲՄԱՆԻ ՏԵՍՔԵՐ Մ 1:20

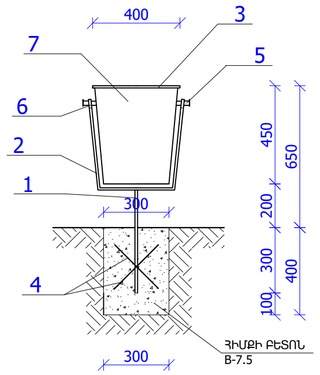

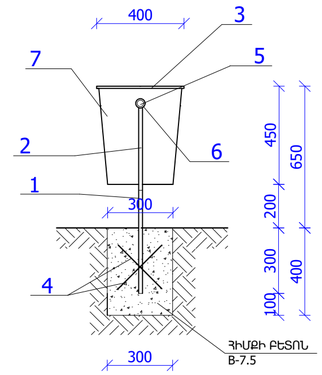

ՄԵՏԱՂԱԿԱՆ ԱՂԲՄԱՆԻ ՆՅՈՒԹԵՐԻ ՄԱՍՆԱԳԻՐ

Հ/Հ	ԱՆՎԱՆՈՒՄԸ	ՄԵԿ ԷԼԵՄԵՆՏԻ ԸՆԴՀԱՆՈՒՐ ԵՐԿԱՐՈՒԹՅՈՒՆԸ /մ/	ՔԱՆԱԿԸ /հատ/	ԸՆԴՀԱՆՈՒՐ ԵՐԿԱՐՈՒԹՅՈՒՆԸ /մ/	ԸՆԴՀԱՆՈՒՐ ՔԱՇԸ ՄԵԿԻ ՀԱՄԱՐ /կգ/	ԸՆԴՀԱՆՈՒՐ ՔԱՇԸ 21-Ի ՀԱՄԱՐ /կգ/
1.	ՊՈՂՊԱՏԵ ԽՈՂՈՎԱԿ □40x40x3 մմ	0.5	1	0.5	1.90	39.9
2.	ՊՈՂՊԱՏԵ ԽՈՂՈՎԱԿ □40x20x2 մմ	1.4	1	1.4	2.70	56.7
3.	ՊՈՂՊԱՏԵ ԽՈՂՈՎԱԿ □15x15x1.5 մմ	0.4	4	1.6	1.2	25.2
4.	ՊՈՂՊԱՏԵ ՁՈՂ Φ 10 մմ	0.4	2	0.8	0.40	8.4
5.	ՊՈՂՊԱՏԵ ՁՈՂ Φ 20 մմ	0.05	2	0.1	0.25	5.3
6.	ՊՈՂՊԱՏԵ ԽՈՂՈՎԱԿ Φ 25 մմ	0.05	2	0.1	0.23	4.9
7.	ՊՈՂՊԱՏԵ ԹԵՐԹ /հատ. 2 մմ/			0.8 մ^2	12.60	264.6
	ՀԻՄՔԵՐԻ ՓՈՐՈՒՄ III ԿԱՐԳԻ ԲԱԼԱՀՈՂՈՒՄ				- 0.04 խմ	0.84 խմ
	ՀԻՄՔԻ ԲԵՏՈՆԱՑՈՒՄ B-7.5				- 0.04 խմ	0.84 խմ
	ԱՎԵԼՈՐԴ ԲԱԼԱՀՈՂԻ ՓՈՐՈՒՄ ՏԵՂՈՒՄ				- 0.04 խմ	0.84 խմ
	ՊՈՂՊԱՏԵ ԷԼԵՄԵՆՏՆԵՐԻ ՑՈՒՂԱՆԵՐԿՈՒՄ ԵՐԿՈՒ ԱՆԳԱՄ				- 1.0 քմ	21.0 քմ

Ցայտաղբյուրի տեղադրման աշխատանքների մասնագիր /1 հատ/

1. ԲԱԼԱՀՈՂԻ ՄՇԱԿՈՒՄ ՁԵՌՔՈՎ ՑԱՅՏԱՂԲՅՈՒՐԻ ՀԻՄՔԵՐԻ ՏԱԿ - 0.07 մ^3
2. ՑԱՅՏԱՂԲՅՈՒՐԻ ԲԵՏՈՆԵ ՀԻՄՔԵՐԻ ԿԱՌՈՒՑՈՒՄ / B 12.5 / - 0.07 մ^3
3. ԲԱՇԱԼՏԵ ՑԱՅՏԱՂԲՅՈՒՐԻ ՏԵՂԱԴՐՈՒՄ ՀԵՆԱՐԱՆԱՅԻՆ ՍԱԼՈՎ /50x30x550 մմ/ - 1 հատ
4. ՋՐԻ ԾՈՐԱԿ Φ20 ՁԵՎԱՎՈՐ, ՓԱԿԱՆՈՎ /պատվերով/ - 1 հատ

						ՊԱՏՎԻՐԱՏՈՒ՝ Գավառի համայնքապետարան	ՊԱՏՎԵՐ՝ N ԳՍԳՋ-ՀԲՄԽԾՋԲ-25/19		ՀԱՏՈՐ՝ 1
						«Գավառ համայքի Սարուխան բնակավայրում Մեծ հայրենական պատերազմի /1941-1945 թթ/ զոհերին նվիրված զբոսայգու» հիմնանորոգման աշխատանքներ			
ՓՈՓ.	ՄԱՍ. ՔԱՆ.	ԹԵՐԹ	ՓԱՍՏԱԹ.Ն	ՍՏՈՐԱԳՐ.	ԱՄՍԱԹԻՎ		ՓՈՒԼ	ԹԵՐԹ	ԹԵՐԹԵՐ
Տնօրեն՝		Ս.Ղազարյան				ԳԾԱԳՐԻ ԱՆՎԱՆՈՒՄԸ	ԱՆ	ՃԾ-29	
Ճարտարապետ		Խ.Գրիգորյան				ՑԱՅՏԱՂԲՅՈՒՐ, ՑԱՅՏԱՂԲՅՈՒՐԻ ՏԵՂԱԴՐՄԱՆ ԱՇԽԱՏԱՆՔՆԵՐԻ ՄԱՍՆԱԳԻՐ, ՄԵՏԱՂԱԿԱՆ ԱՂԲՄԱՆ, ՄԵՏԱՂԱԿԱՆ ԱՂԲՄԱՆԻ ՆՅՈՒԹԵՐԻ ՄԱՍՆԱԳԻՐ	ARCHICRAFTBIM		
ՆԳՃ		Ս.Ղազարյան							
Նախագծ.		Խ.Գրիգորյան							

ՄԵՏԱՂԱԿԱՆ ՆՍՏԱՐԱՆԻ ՄԵՏԱՂԱԿԱՆ ՀԻՄՆԱԿՄԱՂԻ ՀԱՏԱԿԱԳԻԾ Մ 1:10

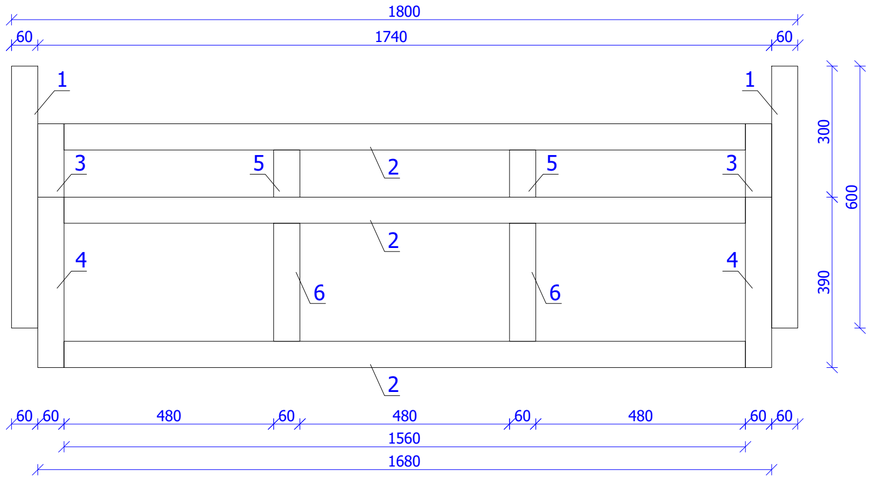

ՄԵՏԱՂԱԿԱՆ ՆՍՏԱՐԱՆԻ ՏԵՍՔ ԴԵՄԻՑ Մ 1:10

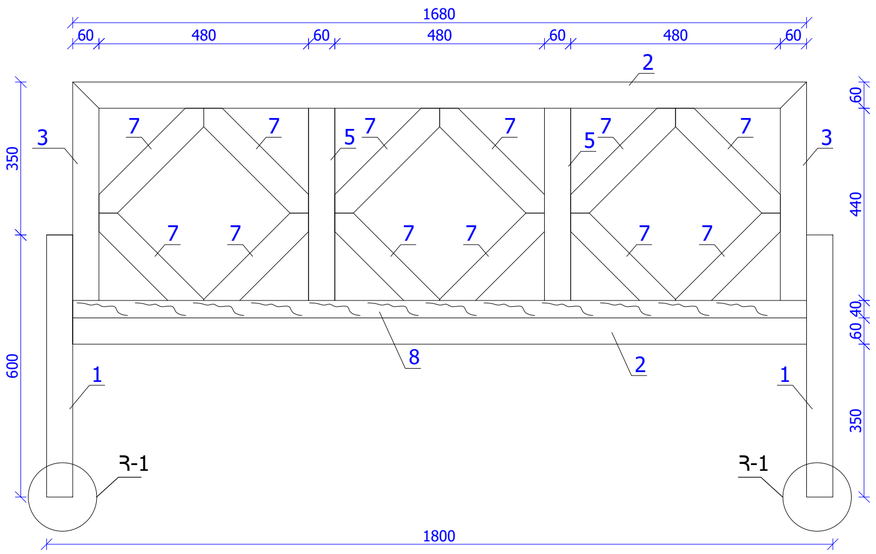

ՄԵՏԱՂԱԿԱՆ ՆՍՏԱՐԱՆԻ ՏԵՍՔ ԿՈՂՔԻՑ Մ 1:10

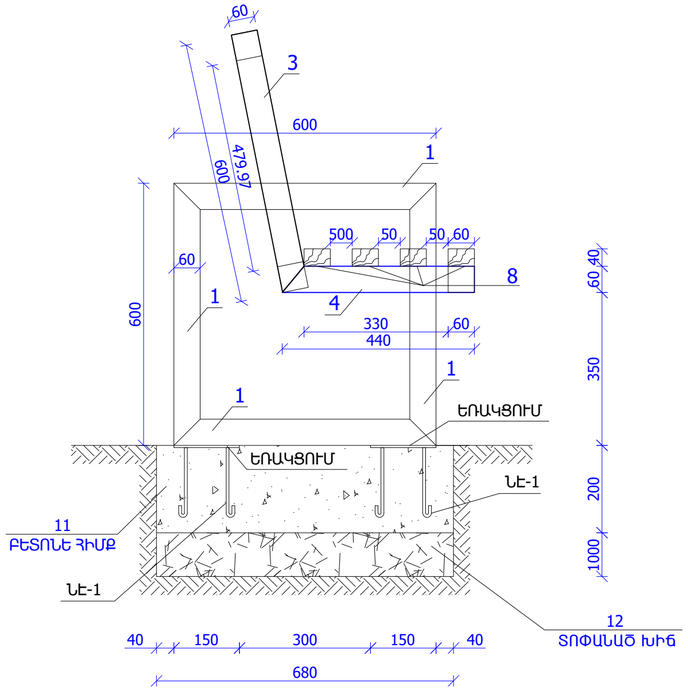

ՄԵՏԱՂԱԿԱՆ ՆՍՏԱՐԱՆԻ ՊՈՂՊԱՏԻ ՄԱՍՆԱԳԻՐ /21 հատ/

Հ/Հ	ԱՆՎԱՆՈՒՄԸ	ՄԵԿ ՆՍՏԱՐԱՆԻ ԸՆԴՀԱՆՈՒՐ ԵՐԿԱՐՈՒԹՅՈՒՆԸ /մ/	ՆՍՏԱՐԱՆՆԵՐԻ ՔԱՆԱԿԸ /հատ/	ՆՍՏԱՐԱՆՆԵՐԻ ԸՆԴՀԱՆՈՒՐ ԵՐԿԱՐՈՒԹՅՈՒՆԸ /մ/	ՆՍՏԱՐԱՆՆԵՐԻ ԸՆԴՀԱՆՈՒՐ ՔԱՇԸ /կգ/
1.	ՊՈՂՊԱՏԵ ԽՈՂՈՎԱԿ □ 60x60x3	4.80	21	100.8	570.0
2.	ՊՈՂՊԱՏԵ ԽՈՂՈՎԱԿ □ 60x40x3	5.10		107.1	605.4
3.	ՊՈՂՊԱՏԵ ԽՈՂՈՎԱԿ □ 60x40x3	1.20		25.2	142.5
4.	ՊՈՂՊԱՏԵ ԽՈՂՈՎԱԿ □ 60x40x3	1.80		37.8	213.7
5.	ՊՈՂՊԱՏԵ ԽՈՂՈՎԱԿ □ 60x40x3	1.00		21.0	118.7
6.	ՊՈՂՊԱՏԵ ԽՈՂՈՎԱԿ □ 60x40x3	0.80		16.8	95.0
7.	ՊՈՂՊԱՏԵ ԽՈՂՈՎԱԿ □ 60x40x3	4.20		88.2	498.5
8.	ՓԱՅՏԵ ՉՈՐՍՈՒ 40x60	6.80		142.8	0.4
	ՆԵՐԴԻՐ ԷԼԵՄԵՆՏ ՆԷ-1				
9.	ԽԱՐՍԽԱՁՈՂ Φ12A500C	3.2	21	67.2	59.7
10.	ՄԵՏԱՂԱԿԱՆ ԹԻԹԵՂ 10x150x150 մմ		84		148.4 կգ
11.	ԲԵՏՈՆԵ ՀԻՄՔ				- 1.2 խմ
12.	ՏՈՓԱՆԱՁ ԽԻՀ				- 0.6 խմ
	ՄԵՏԱՂԱԿԱՆ ԷԼԵՄԵՆՏՆԵՐԻ ՅՈՒՂԱՆԵՐԿՈՒՄ /երկու անգամ/				- 77.0 քմ
	ՓԱՅՏԱՆՅՈՒԹԻ ՅՈՒՂԱՆԵՐԿՈՒՄ /երկու անգամ/				- 30.0 քմ
	ՀԻՄՔԵՐԻ ՓՈՐՈՒՄ III ԿԱՐԳԻ ԲՆԱՀՈՂՈՒՄ				- 1.2 խմ
	ԱՎԵԼՈՐԴ ԲՆԱՀՈՂԻ ՓՈՌՈՒՄ ՏԵՂՈՒՄ				- 1.2 խմ

ՀԱՆԳՈՒՅՑ 1 Մ 1:10

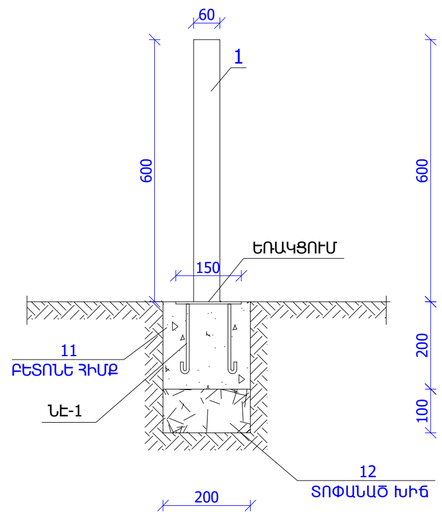

ՆԵՐԴԻՐ ԷԼԵՄԵՆՏ ՆԷ-1

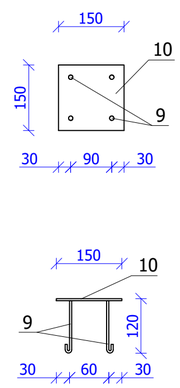

						ՊԱՏՎԻՐԱՏՈՒ՝ Գավառի համայնքապետարան	ՊԱՏՎԵՐ՝ Ն ԳՄԳՀ-ՀԲՄԽՃՁԲ-25/19		ՀԱՏՈՐ՝ 1
						«Գավառ համայքի Սարուխան բնակավայրում Մեծ հայրենական պատերազմի /1941-1945 թթ/ զոհերին նվիրված զբոսայգու» հիմնանորոգման աշխատանքներ			
ՓՈՓ.	ՄԱՍ. ՔԱՆ.	ԹԵՐԹ	ՓԱՍՏԱԹ.Ն	ՍՏՈՐԱԳՐ.	ԱՄՍԱԹՎ.		ՓՈՒԼ	ԹԵՐԹ	ԹԵՐԹԵՐ
Տնօրեն՝		Ս.Ղազարյան				ԳԾԱԳՐԻ ԱՆՎԱՆՈՒՄԸ	ԱՆ	ճԾ-30	
Ճարտարապետ		Խ.Գրիգորյան				ՆՍՏԱՐԱՆԻ ՀԱՏԱԿԱԳԻԾ, ՏԵՍՔ ԵՎ ԿՏՐՎԱԾՔՆԵՐ, ՆԷ, ՄԵՏԱՂԱԿԱՆ ՆՍՏԱՐԱՆԻ ՊՈՂՊԱՏԻ ՄԱՍՆԱԳԻՐ	ARCHICRAFTBIM		
ՆԳՃ		Ս.Ղազարյան							
Նախագծ.		Խ.Գրիգորյան							

ՄԵՏԱՂԱԿԱՆ ՁՐՈՒՑԱՐԱՆ Մ 1:50

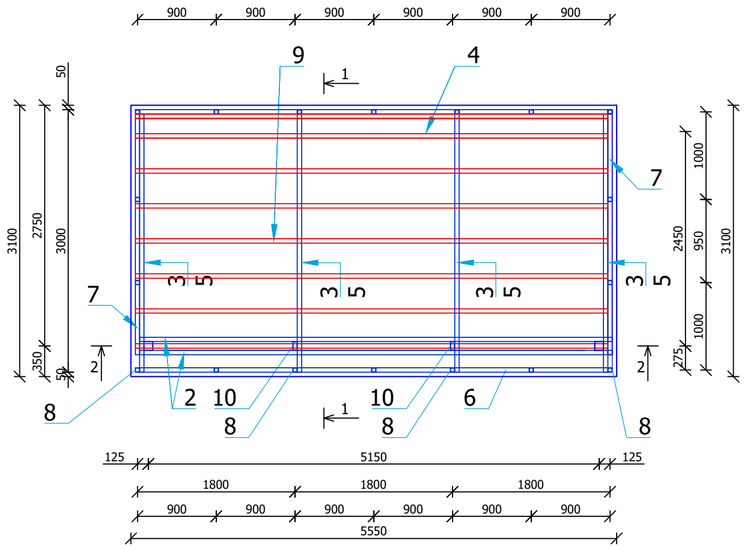

ԿՏՐՎԱԾՔ 1-1 Մ 1:50

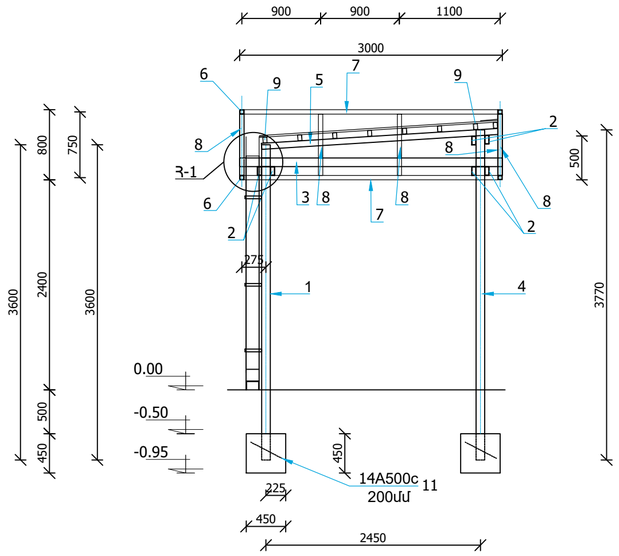

ԿՏՐՎԱԾՔ 2-2 Մ 1:50

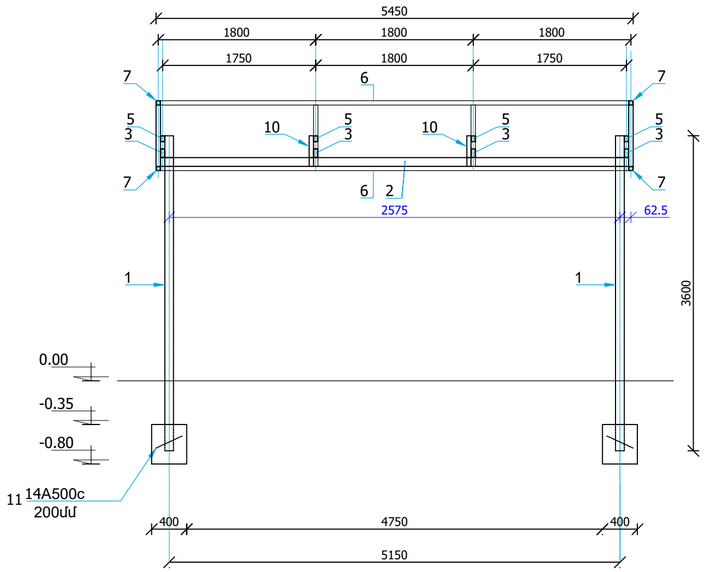

ՀԱՆԳՈՒՅՑ-1 Մ 1:25

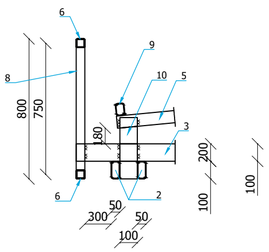

ՄԵՏԱՂԱԿԱՆ ՁՐՈՒՑԱՐԱՆԻ ԿԱՌՈՒՑՄԱՆ ՆՅՈՒԹԵՐԻ ՄԱՍՆԱԳԻՐ

Տարր	Ստանդարտը	Նյութերի դասը		Ծախսը 1գ.ծ.մ.(կգ)	Քանակը	Ընդհանուր ծախսը
1	ГОСТ 30245-2003	պրոֆիլ ▯ 100x100x3	L=3600 մմ	9.42	2	67.8 կգ
2	ГОСТ 30245-2003	պրոֆիլ ▯ 100x50x3	L=5450 մմ	7.065	6	231 կգ
3	ГОСТ 30245-2003	պրոֆիլ ▯ 100x50x3	L=3000 մմ	7.065	4	84.8 կգ
4	ГОСТ 30245-2003	պրոֆիլ ▯ 100x100x3	L=3770 մմ	9.42	2	71 կգ
5	ГОСТ 30245-2003	պրոֆիլ ▯ 70x50x3	L=2700 մմ	5.652	4	61 կգ
6	ГОСТ 30245-2003	պրոֆիլ ▯ 50x50x3	L=5450 մմ	4.71	4	102.7 կգ
7	ГОСТ 30245-2003	պրոֆիլ ▯ 50x50x3	L=2900 մմ	4.71	4	54.6 կգ
8	ГОСТ 30245-2003	պրոֆիլ ▯ 50x50x3	L=700 մմ	4.71	18	59.4 կգ
9	ГОСТ 30245-2003	պրոֆիլ ▯ 70x50x3	L=5450 մմ	5.652	8	246.4 կգ
10	ГОСТ 30245-2003	պրոֆիլ ▯ 100x50x3	L=350 մմ	7.065	2	5.0 կգ
11	ГОСТ 34028-2016	ամրանաձող Ф14А500С	L=250 մմ	1.208	4	1.2 կգ
	հովարի ճակատների և ստորին մակերեսի երեսապատում ալյուկոբոնդով - 30.4 մ^2					
	հովարի թիկունքային հատվածների մակերեսի երեսապատում ցինկապատ թիթեղով - 13.7 մ^2					
	մետաղական էլեմենտների յուղաներկում երկու շերտ - 25.0 մ^2					
	ծածկույթ ցինկապատ գունավոր պրոֆիլավոր թիթեղից /հաստ. 0.5 մմ/ - 16.7 մ^2					
	կախովի ջրհորդան ցինկապատ գունավոր թիթեղից 150x200 մմ /հաստ. 0.5 մմ/ - 5.55 գծմ					
	ջրհոս խողովակ ցինկապատ գունավոր թիթեղից 150x100 մմ /հաստ. 0.5 մմ/ - 2.6 գծմ					
	ծունկ ցինկապատ գունավոր թիթեղից 150x100 մմ /հաստ. 0.5 մմ/ - 1 հատ					
	ամրակ /գործարանային արտադրության/ - 3 հատ					
	հիմքերի փորում - 1.3 մ^3					
	հիմքերի բետոնացում B12.5 - 0.4 մ^3					
	բնահողի հետ լիցք - 0.9 մ^3					
	ավելորդ բնահողի փոռում տեղում - 0.4 մ^3					

						ՊԱՏՎԻՐԱՏՈՒ՝ Գավառի համայնքապետարան	ՊԱՏՎԵՐ՝ Ն ԳՄԳՋ-ՀԲՄԽԾՁԲ-25/19	ՀԱՏՈՐ՝ 1	
						«Գավառ համայքի Սարուխան բնակավայրում Մեծ հայրենական պատերազմի /1941-1945 թթ/ զոհերին նվիրված զբոսայգու» հիմնանորոգման աշխատանքներ			
ՓՈՓ.	ՄԱՍ. ՔԱՆ.	ԹԵՐԹ	ՓԱՍՏԱԹ.Ն	ՍՏՈՐԱԳՐ.	ԱՄՍԱԹՎ		ՓՈՒԼ	ԹԵՐԹ	ԹԵՐԹԵՐ
							ԱՆ	ճԾ-31	
Տնօրեն՝		Ս.Ղազարյան				ԳԾԱԳՐԻ ԱՆՎԱՆՈՒՄԸ			
Ճարտարապետ		Խ.Գրիգորյան				ՄԵՏԱՂԱԿԱՆ ՁՐՈՒՑԱՐԱՆ, ԿՏՐՎԱԾՔ 1-1, 2-2, ՀԱՆԳՈՒՅՑ 1, ՄԵՏԱՂԱԿԱՆ ՁՐՈՒՑԱՐԱՆԻ ԿԱՌՈՒՑՄԱՆ ՆՅՈՒԹԵՐԻ ՄԱՍՆԱԳԻՐ			
ՆԳՃ		Ս.Ղազարյան							
Նախագծ.		Հ.Ղազարյան							

ARCHICRAFTBIM

¼ðàôò²ð²ÜÆ Ð²Î²Î²¶ÆÌ U1:50

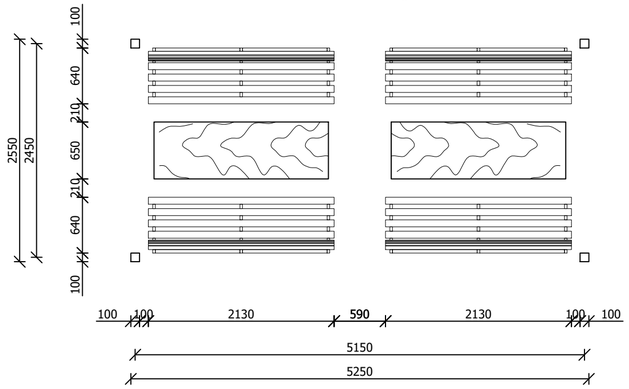

ÜêÎ²ð²ÜÆ îºêø Ø 1:25

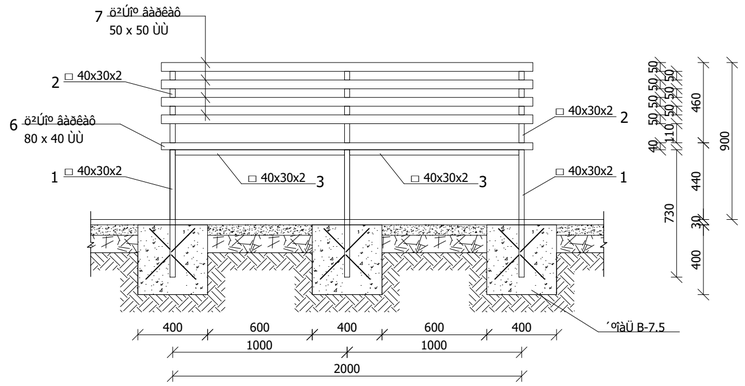

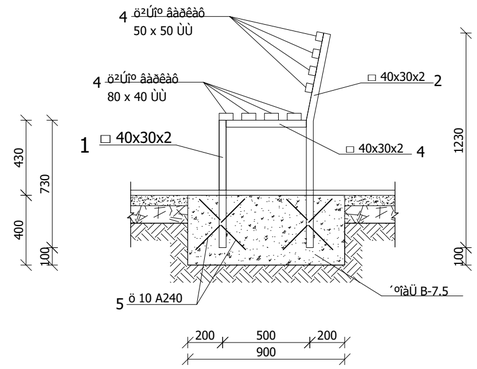

ÜêÎ²ð²ÜÆ Ð²Î²Î²¶ÆÌ U 1:25

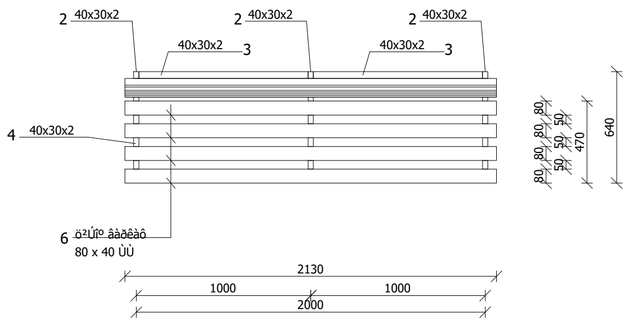

		ÜêÎ²ð²ÜÆ ÜÚàôÂºðÆ Ø²êÜ²¶ÆÐ				
¸ÆÐø		²Ü¡²ÜàôØÀ	ºðÎ ¾Ë-ÚàôÜÀ /Ù/	ø²Ü²ÎÀ /Ñ³ï/	ÀÜ¸Ð²ÜàôðºðÎ²ðàôÂ-ÚàôÜÀ /Ù/	ÀÜ¸Ð. ø²ÞÀ 1 ÜêÎ²ð²ÜÆ Ð²Ø²ð Î¶	ÀÜ¸Ð. ø²ÞÀ 4 ÜêÎ²ð²ÜÆ Ð²Ø²ð Î¶
1.		ՄԵՏՂԱԿԱՆ ԽՈՐՈՎԱԿ □ 40x30x3 մմ	0.73	3	2.19	7.30	29.2
2.		Øº¡²Ô²Î²Ü ÊàÔàï²Î □ 40x30x3 ÙÙ	1.24	3	3.72	12.30	49.2
3.		Øº¡²Ô²Î²Ü ÊàÔàï²Î □ 40x30x3 ÙÙ	0.97	6	5.82	19.20	76.8
4.		Øº¡²Ô²Î²Ü ÊàÔàï²Î □ 40x30x3 ÙÙ	0.46	3	1.38	4.60	18.4
5.		ääÔä²îº ÒàÔ ö10 ÙÙ	0.50	6	3.00	1.90	7.6
6.		ö²ÚÎº âàðêàô 80 x 40 ÙÙ	2.13	4	8.52	0.028 Ù³	0.112 Ù³
7.		ö²ÚÎº âàðêàô 50 x 40 ÙÙ	2.13	4	8.52	0.018 Ù³	0.288 Ù³
		ÐºÔÚàôê-Ø²ÜºÎ M 8	- 96				
		ÐÆØºðÆ ¾ÈºØºÜîÜºðÆ ÚàôÔ²²Ü²ðÎàôØ	- 8.4 Ù²				
		Øº¡²Ô²Î²Ü ¾ÈºØºÜîÜºðÆ ÚàôÔ²²Ü²ðÎàôØ	-7.6 Ù²				
		ÐÆØºðÆ ôàðàôØ	- 1.7 Ù³				
		ÐÆØºðÆ ´ºîàÜ²ôàôØ B-7.5	- 1.7 Ù³				
		ԱՇԽԵԼՈՐԴ ԲԼԱՅՈՂԻ ՓՈՌԻՍ ՏԵՂՈՒՄ	- 1.7 Ù³				

êºÔ²ÜÆ îºêø U1:50

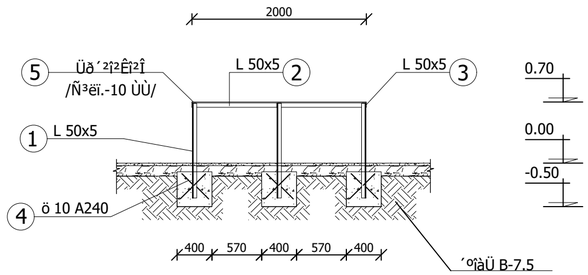

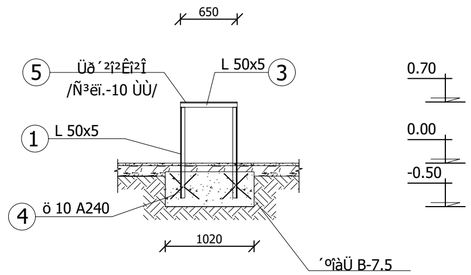

êºÔ²ÜÆ Ð²Î²Î²¶ÆÌ U 1:50

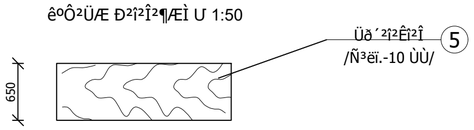

		êºÔ²ÜÆ Ø²êÜ²¶ÆÐ					
¸ÆÐø		²Ü¡²ÜàôØÀ	ºðÎ ¾Ë-ÚàôÜÀ /Ù/	ø²Ü²ÎÀ /Ñ³ï/	ÀÜ¸Ð²ÜàôðºðÎ²ðàôÂ-ÚàôÜÀ /Ù/	ÀÜ¸Ð. ø²ÞÀ 1 êºÔ²ÜÆ Ð²Ø²ð Î¶	ÀÜ¸Ð. ø²ÞÀ 2 êºÔ²ÜÆ Ð²Ø²ð Î¶
1.	¶àêï 8509-72	Øº¡²Ô²Î²Ü ²ÜÎÚàôÜ²Î È50x5	1.09	6	6.54	24.7	49.4
2.		Øº¡²Ô²Î²Ü ²ÜÎÚàôÜ²Î È50x5	2.0	2	4.0	15.8	31.6
3.		Øº¡²Ô²Î²Ü ²ÜÎÚàôÜ²Î È50x5	0.65	3	1.95	7.4	14.8
4.	¶àêï 2590-71	ääÔä²îº ÒàÔ ö10 ÙÙ	0.5	6	3.0	1.9	3.8
5.		Üð´²¡²ÊÎ²Î /Ñ³ëï.-15 ÙÙ/				- 1.3 Ù²	2.6
		Üð´²¡²ÊÎ²ÎÆ ÚàôÔ²²Ü²ðÎàôØ				- 2.6 Ù²	5.2
		Øº¡²Ô²Î²Ü ¾ÈºØºÜîÜºðÆ ÚàôÔ²²Ü²ðÎàôØ				- 2.8 Ù²	5.6
		ÐÆØºðÆ ôàðàôØ				- 0.6 Ù³	1.2
		ÐÆØºðÆ ´ºîàÜ²ôàôØ B-7.5				- 0.6 Ù³	1.2
		²¡ºÈàð¸ ´Ü²ÐàÔÆ ՓՈՌԻՍ ՏԵՂՈՒՄ				- 0.6 Ù³	1.2

						ՊԱՏՎԻՐԱՏՈՒ՝Գավառի համայնքապետարան ՊԱՏՎԵՐ՝ N ԳՄԳՀ-ՀԲՄԽԾՁԲ-25/19	ՀԱՏՈՐ՝ 1
						«Գավառ համայքի Սարուխան բնակավայրում Մեծ հայրենական պատերազմի /1941-1945 թթ/ զոհերին նվիրված զբոսայգու» հիմնանորոգման աշխատանքներ	
ՓՈՓ.	ՄԱՍ. ՔԱՆ.	ԹԵՐԹ	ՓԱՍՏԱԹ.Ն	ՍՏՈՐԱԳ.	ԱՄՍԱԹՎ.		
Տնօրեն՝		Ս.Ղազարյան				ԳԾԱԳՐԻ ԱՆՎԱՆՈՒՄԸ	ՓՈՒԼ ԹԵՐԹ ԹԵՐԹԵՐ ԱՆ ՃԾ-32
Ճարտարապետ		Խ.Գրիգորյան				ՀՐՈՒՑԱՐԱՆԻ ՀԱՏԱԿԱԳԻԾ, ՓԱՅՏԵ ՆՍՏԱՐԱՆԻ ՏԵՍՔ, ՓԱՅՏԵ ՆՍՏԱՐԱՆԻ ՀԱՏԱԿԱԳԻԾ, ՍԵՂԱՆԻ ՀԱՏԱԿԱԳԻԾ, ՆՍՏԱՐԱՆԻ ՆՅՈՒԹԵՐԻ ՄԱՍՆԱԳԻՐ, ՍԵՂԱՆԻ ՄԱՍՆԱԳԻՐ	ARCHICRAFTBIM
ՆԳՑ		Ս.Ղազարյան					
Նախագծ.		Հ.Ղազարյան					

ՍԱՆՀԱՆԳՈՒՅՑԻ ՀԱՏԱԿԱԳԻԾ Մ 1:50

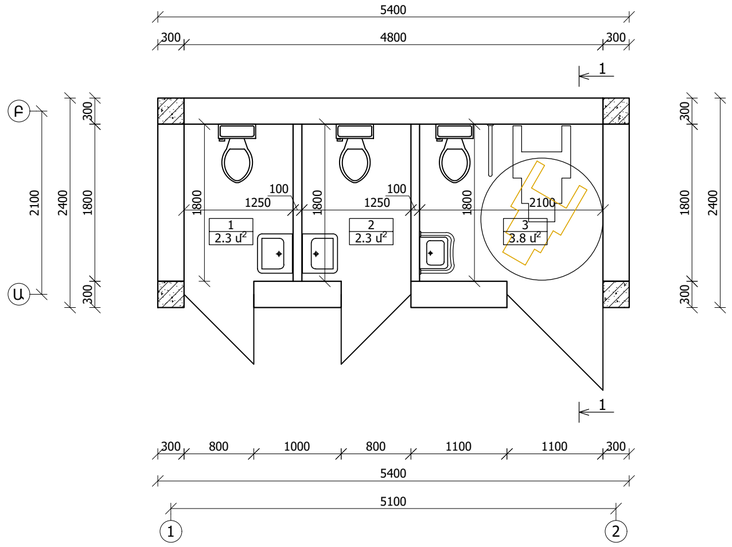

ՏԱՆԻՔԻ ՀԱՏԱԿԱԳԻԾ Մ 1:50

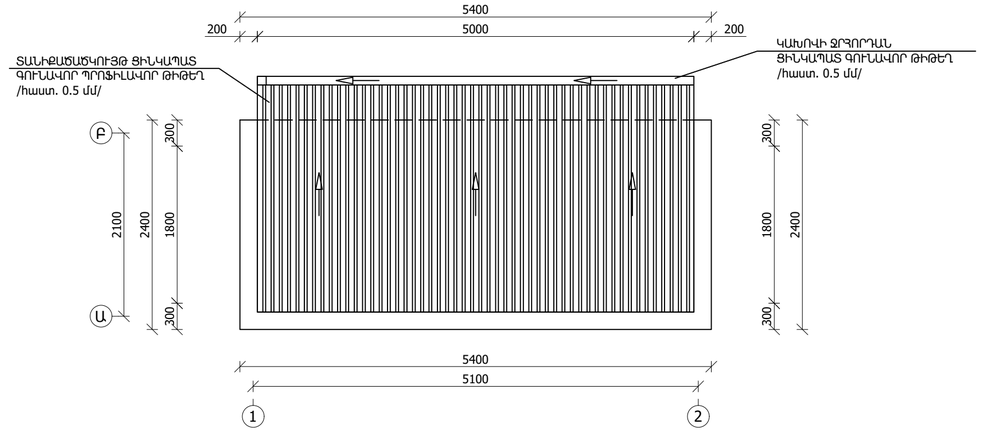

ՃԱԿԱՏ ԸՍՏ 1-2 ԱՌԱՆՑՔՆԵՐԻ Մ 1:50

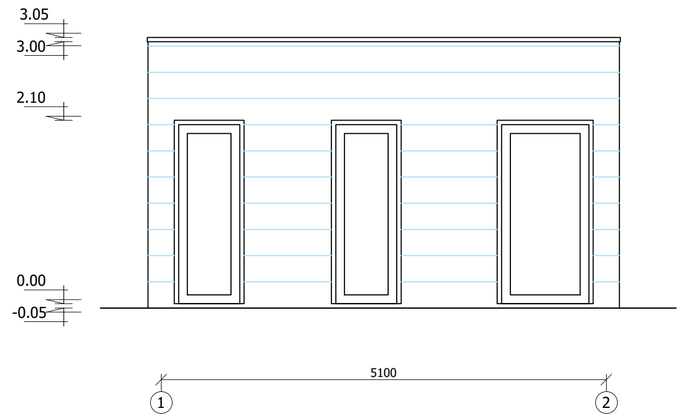

ՃԱԿԱՏ ԸՍՏ Ա-Բ ԱՌԱՆՑՔՆԵՐԻ Մ 1:50

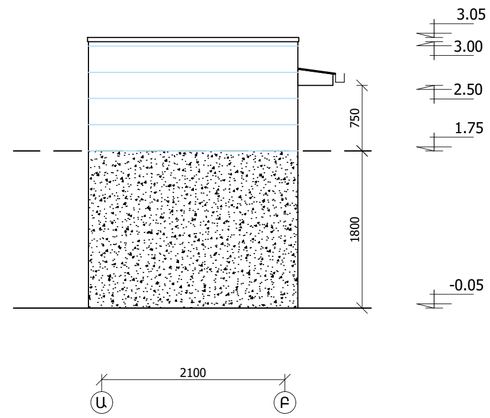

ՃԱԿԱՏ ԸՍՏ 2-1 ԱՌԱՆՑՔՆԵՐԻ Մ 1:50

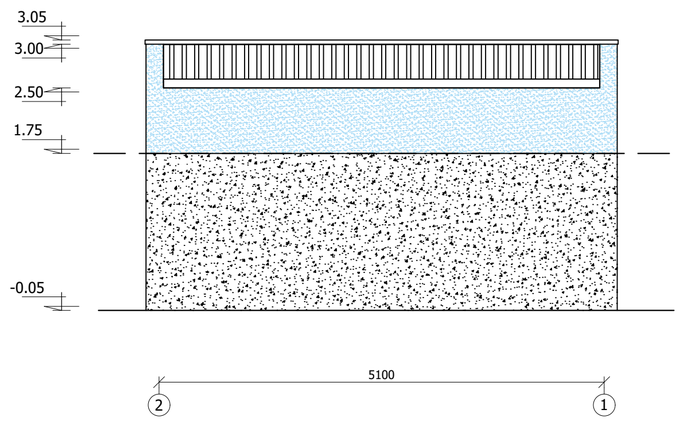

ՃԱԿԱՏ ԸՍՏ Բ-Ա ԱՌԱՆՑՔՆԵՐԻ Մ 1:50

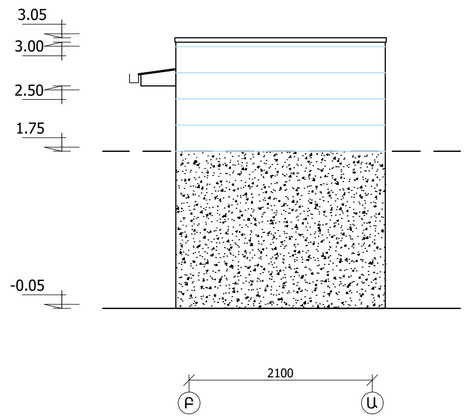

ԿՏՐՎԱԾՔ 1-1 Մ 1:50

1. ՑԻՆԿԱՊԱՏ ԳՈՒՆԱՎՈՐ ՊՐՈՖԻԼԱՎՈՐ ԹԻԹԵՂՈՎ /հաստ. 0.5 մմ/
2. ԿԱՎԱՐԱՄԱԾ □ 60x40x2.5 մմ Ք. 400 մմ
3. ՄԵՏԱՂԱԿԱՆ ՖԵՐՄԱ Ք. 1700 մմ
4. ՄԻԱՁՈՒՅԼ Ե/Բ ԾԱԾԿԻ ՍԱԼ /հաստ. 100 մմ/
5. ԿԱԽՈՎԻ ԱՌԱՍՏԱՂ ՄԵՏԱՂԱԿԱՆ ՀԻՄՆԱԿՄԱՂԽՈՎ /հաստ. 9մմ/

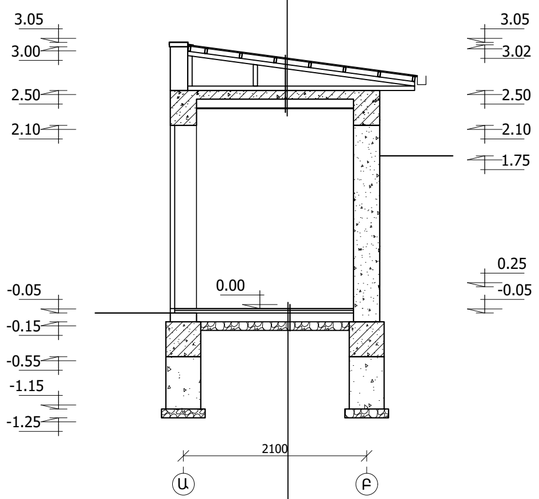

1. ԿԵՐԱՄԻԿԱԿԱՆ ՍԱԼԻԿՆԵՐ /հաստ. 10 մմ/
2. Ց/ԱՎԱԶԱՅԻՆ ՀԱՐԹԵՑՈՒՑԻՉ ՇԵՐՏ /հաստ. 30 մմ/
3. ԲԵՏՈՆԵ ՆԱԽԱՊԱՏՐԱՍՏԱԿԱՆ ՇԵՐՏ /հաստ. 100 մմ/
4. ԽԵՑԻ ՆԱԽԱՊԱՏՐԱՍՏԱԿԱՆ ՇԵՐՏ /հաստ. 100 մմ/
5. ՏՐՓԱՆԱԾ ԲԼԱՌՈՂ

						ՊԱՏՎԻՐԱՏՈՒ՝ Գավառի համայնքապետարան	ՊԱՏՎԵՐ՝ Ն ԳՄԳՀ-ՀԲՄԽԾՁԲ-25/19	ՀԱՏՈՐ՝ 1	
						«Գավառ համայքի Սարուխան բնակավայրում Մեծ հայրենական պատերազմի /1941-1945 թթ/ զոհերին նվիրված զբոսայգու» հիմնանորոգման աշխատանքներ			
ՓՈՓ.	ՄԱՍ. ՔԱՆ.	ԹԵՐԹ	ՓԱՍՏԱԹ.Ն	ՍՏՈՐԳՐ.	ԱՄՍԱԹՎ		ՓՈՒԼ	ԹԵՐԹ	ԹԵՐԹԵՐ
Տնօրեն՝		Ս.Ղազարյան				ԳԾԱԳՐԻ ԱՆՎԱՆՈՒՄԸ	ԱՆ	ՃԾ-33	
Ճարտարապետ		Խ.Գրիգորյան				Սանհանգույցի հատակագիծ, ճակատ ըստ 1-2, Ա-Բ, 2-1, Բ-Ա առանցքների, կտրվածք 1-1, տանիքի հատակագիծ:	ARCHICRAFTBIM		
ՆԳՃ		Ս.Ղազարյան							
Նախագծ.		Խ.Գրիգորյան							

ՍԱՆՀԱՆԳՈՒՅՑԻ ՀԻՄՔԻ ՀԱՏԱԿԱԳԻԾ Մ 1:50

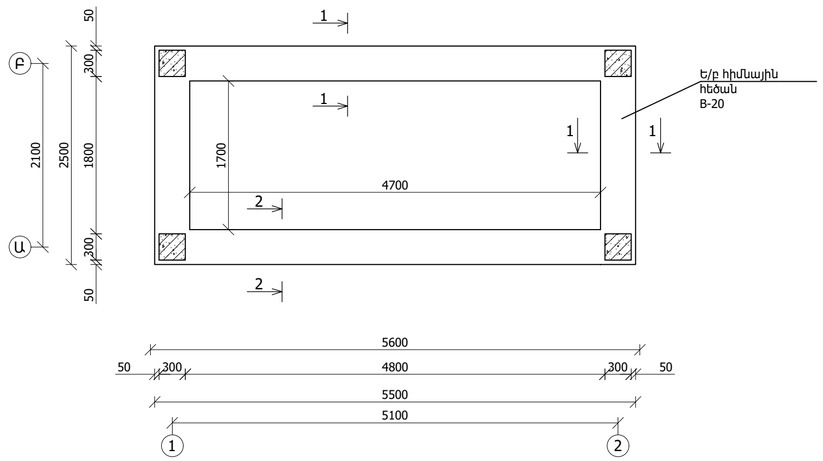

ՍԱՆՀԱՆԳՈՒՅՑԻ ԾԱԾԿԻ ՀԱՏԱԿԱԳԻԾ Մ 1:50

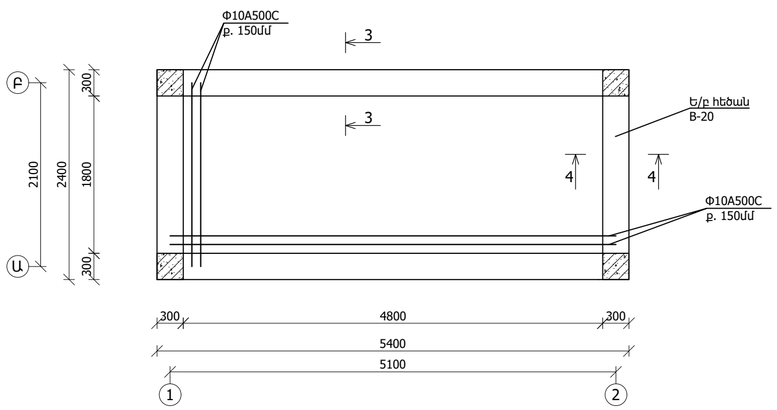

ԿՏՐՎԱԾՔ 1-1 Մ 1:25

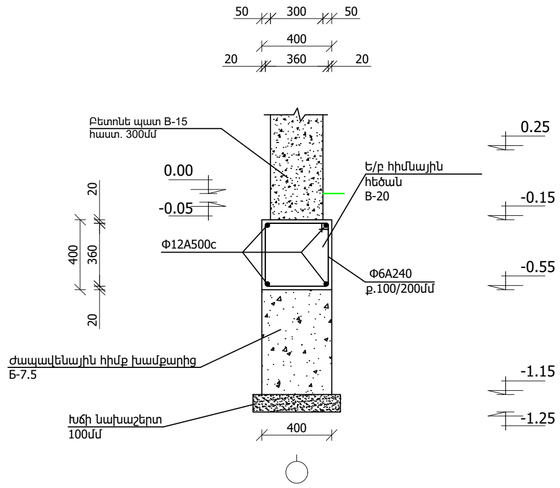

ԿՏՐՎԱԾՔ 2-2 Մ 1:25

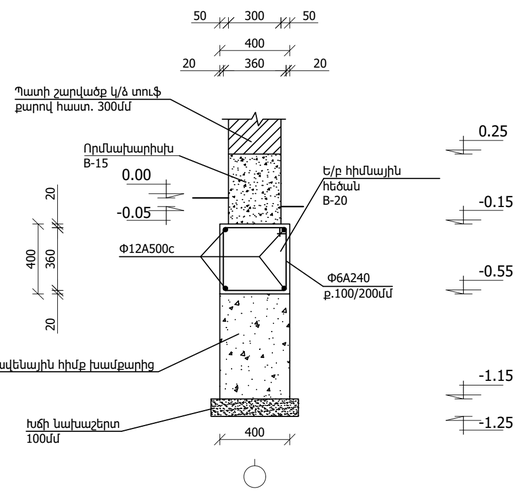

ԿՏՐՎԱԾՔ 3-3 Մ 1:25

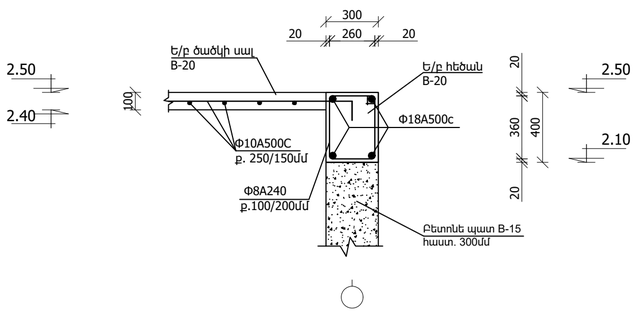

ԿՏՐՎԱԾՔ 4-4 Մ 1:25

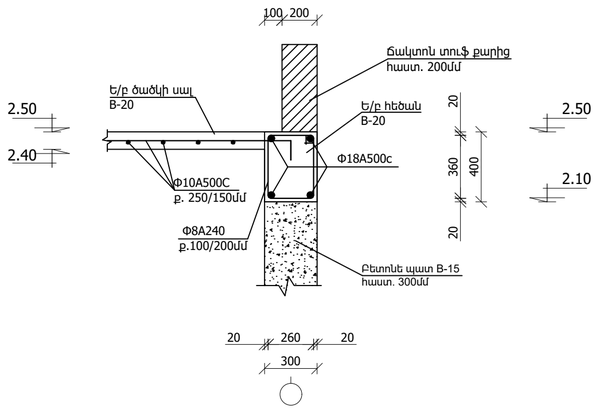

Հողային աշխատանքների ծավալներ

Հիմքերի փորում մեխանիզմով - 14,0 մ^3
Հիմքերի փորում ձեռքով - 1,6 մ^3
Բնահողի հետ լիցք մեխանիզմով - 6,9 մ^3
Բնահողի հետ լիցք ձեռքով - 0,8 մ^3
Բնահողի տեղափոխում մեխանիզմով - 7,9 մ^3/14,2 տ

Հիմքերի, որմնախարիսխի և ջրամեկուսիչ շերտի նյութի ծախս

Կոնստրուկցիա	Քանակը (հատ)	Նյութի անվանումը	Նյութի դասը	Ծախսը 1 գ.ծ.մ. (կգ)	Ընդհանուր երկ. (մ)	Ընդհանուր ծախսը	Չափման միավոր
1	2	3	4	5	6	7	8
Խամքարաբետոնե ժապավենային հիմք	1	Խճի նախաշերտ	-	-	-	0.9	մ^3
		Խամքարաբետոն	B-7.5	-	-	4.3	մ^3
Որմնախարիսխ	-	Բետոն	B-15	-	-	0.3	մ^3
Հիմքերի ջրամեկուսացում /2 շերտ/	-	Բիտում	-	-	-	72.2	մ^2

Ե/բ հիմնային հեծանների նյութի ծախս

Կոնստրուկցիա	Քանակը (հատ)	Նյութի անվանումը	Նյութի դասը	Ծախսը 1 գ.ծ.մ. (կգ)	Ընդհանուր երկ. (մ)	Ընդհանուր ծախսը	Չափման միավոր
1	2	3	4	5	6	7	8
Երկաթբետոնե հիմնային հեծան	-	Ծանր բետոն	B-20	-	-	2.3	մ^3
		Ամրան	Փ12 A500c	0.888	98.4	87.4	կգ
		Անուր	Փ6 A500	0.222	201.6	44.8	կգ

Հիմնային հեծանների ամրանների մասնագիր

N	Էլեմենտի եսքիզը	Ամրանի դասը և կտրվածքը	Քանակը (հատ)	Էլեմենտի երկ. (մ)	Ծախսը 1 գ.ծ.մ. (կգ)	Ընդհանուր երկ. (մ)	Ընդհանուր քաշը (կգ)
1	2	3	4	5	6	7	8
2	5500(մմ) 200(մմ) 200(մմ)	A500c Փ12	8	6.1	0.888	98.4	87.4
3	2500(մմ) 200(մմ) 200(մմ)	A500c Փ12	8	3.1	0.888		
4	440(մմ) 360(մմ) 360(մմ)	A240 Փ6	126	1.6	0.222	201.6	44.8

Ե/բ հեծանների, միաձույլ ե/բ ծածկի նյութի ծախս

Կոնստրուկցիա	Քանակը (հատ)	Նյութի անվանումը	Նյութի դասը	Ծախսը 1 գ.ծ.մ. (կգ)	Ընդհանուր երկ. (մ)	Ընդհանուր ծախսը	Չափման միավոր
1	2	3	4	5	6	7	8
Երկաթբետոնե հեծան	-	Ծանր բետոն	B-20	-	-	1.9	մ^3
		Ամրան	Փ18 A500c	1.998	72	143.9	կգ
		Անուր	Փ8 A240	0.395	165.2	65.3	կգ
Ե/բ միաձույլ ծածկ	1	Ծանր բետոն	B-20	-	-	0.9	մ^3
		Ամրան	Փ10 A500c	0.616	202.2	126	կգ

Ե/բ հեծանների ամրանների մասնագիր

N	Էլեմենտի եսքիզը	Ամրանի դասը և կտրվածքը	Քանակը (հատ)	Էլեմենտի երկ. (մ)	Ծախսը 1 գ.ծ.մ. (կգ)	Ընդհանուր երկ. (մ)	Ընդհանուր քաշը (կգ)
1	2	3	4	5	6	7	8
2	5400(մմ) 200(մմ) 200(մմ)	A500c Փ18	8	6	1.998	72	143.9
3	2400(մմ) 200(մմ) 200(մմ)	A500c Փ18	8	3	1.998		
3	340(մմ) 260(մմ) 260(մմ)	A240 Փ8	118	1.4	0.395	165.2	65.3

Ե/բ միաձույլ ծածկի ամրանների մասնագիր

N	Էլեմենտի եսքիզը	Ամրանի դասը և կտրվածքը	Քանակը (հատ)	Էլեմենտի երկ. (մ)	Ծախսը 1 գ.ծ.մ. (կգ)	Ընդհանուր երկ. (մ)	Ընդհանուր քաշը (կգ)
1	2	3	4	5	6	7	8
2	5400(մմ) 200(մմ) 200(մմ)	A500c Փ10	17	5.8	0.616	202.2	126
3	2400(մմ) 200(մմ) 200(մմ)	A500c Փ10	37	2.8	0.616		

ՊԱՏՎԻՐԱՏՈՒ՝ Գավառի համայնքապետարան				ՊԱՏՎԵՐ՝ N ԳՄԳԳ-ՀԲՄԽԾՁԲ-25/19	ՀԱՏՈՐ՝ 1
«Գավառ համայքի Սարուխան բնակավայրում Մեծ հայրենական պատերազմի /1941-1945 թթ/ զոհերին նվիրված զբոսայգու» հիմնանորոգման աշխատանքներ					
ՓՈՓ.	ՄԱՍ. ՔԱՆ.	ԹԵՐԹ	ՓԱՍՏԱԹ.Ն	ՍՏՈՐԱԳՐ.	ԱՄՍԱԹՎ
Տնօրեն՝		Ս.Ղազարյան		ԳԾԱԳՐԻ ԱՆՎԱՆՈՒՄԸ	ՓՈՒԼ ԹԵՐԹ ԹԵՐԹԵՐ
Ճարտարապետ		Խ.Գրիգորյան		Հիմքի և ծածկի հատակագիծ, կտրվածք 1-1, 2-2, 3-3, 4-4: Հողային աշխատանքների ծավալներ, հիմքի, որմնախարիսխի և ջրամեկուսիչ շերտի նյութի ծախս: Ե/բ հիմնային հեծանի, ե/բ հեծանի և միաձույլ ե/բ ծածկի նյութի ծախս և ամրանների մասնագրեր:	ԱՆ ՃԾ-34
ՆԳՃ		Ս.Ղազարյան			
Նախագծ.		Հ.Ղազարյան			ARCHICRAFTBIM

ՖԵՐՄԱՆԵՐԻ ՏԵՂԱԴՐՄԱՆ ՀԱՏԱԿԱԳԻԾ Մ 1:50

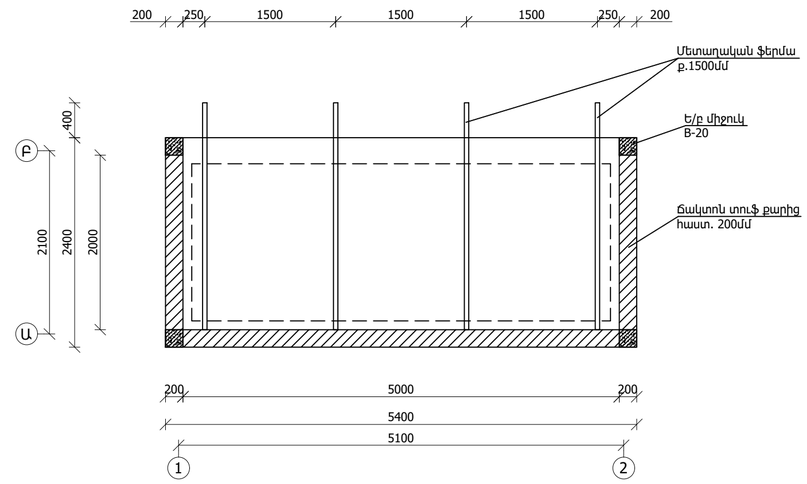

Ե/Բ ՄԻՋՈՒԿԻ ԱՄՐԱՆԱՎՈՐՈՒՄ Մ 1:25

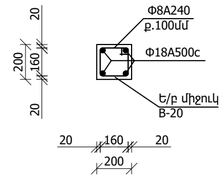

Երկաթբետոնե միջուկների նյութի ծախս

Կոնստրուկցիա	Քանակը (հատ)	Նյութի անվանումը	Նյութի դասը	Ծախսը 1 գ.ծ.մ. (կգ)	Ընդհանուր երկ. (մ)	Ընդհանուր ծախսը	Չափման միավոր
1	2	3	4	5	6	7	8
Երկաթբետոնե միջուկներ	4	Ծանր բետոն	B-20	-	-	0.1	$մ^3$
		Ամրան	Φ14 A500c	1.208	9.6	11.6	կգ
		Անուր	Φ8 A240	0.395	16	6.3	կգ

Երկաթբետոնե միջուկների ամրանների մասնագիր

N	Էլեմենտի եսքիզը	Ամրանի դասը և կտրվածքը	Քանակը (հատ)	Էլեմենտի երկ. (մ)	Ծախսը 1 գ.ծ.մ. (կգ)	Ընդհանուր երկ. (մ)	Ընդհանուր քաշը (կգ)
1	2	3	4	5	6	7	8
2	600(մմ)	A500c Φ14	16	0.6	1.208	9.6	11.6
3	340(մմ) 260(մմ) 340(մմ) 260(մմ)	A240 Φ8	20	0.8	0.395	16	6.3

ՏԱՆԻՔԻ ՀԱՏԱԿԱԳԻԾ Մ 1:50

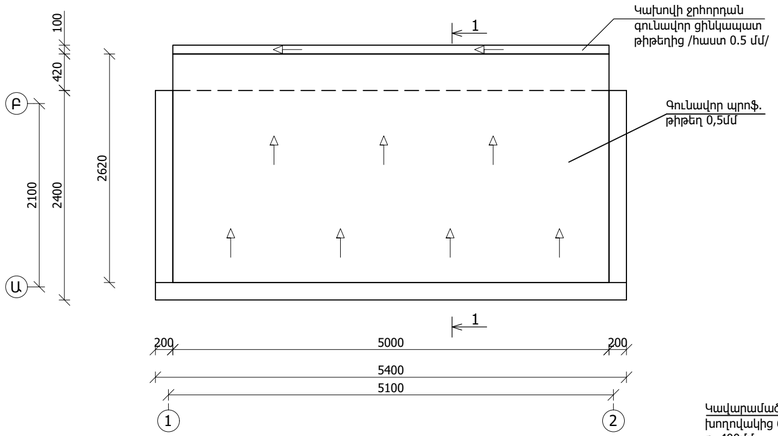

ԿՏՐՎԱԾՔ 1-1 Մ 1:50

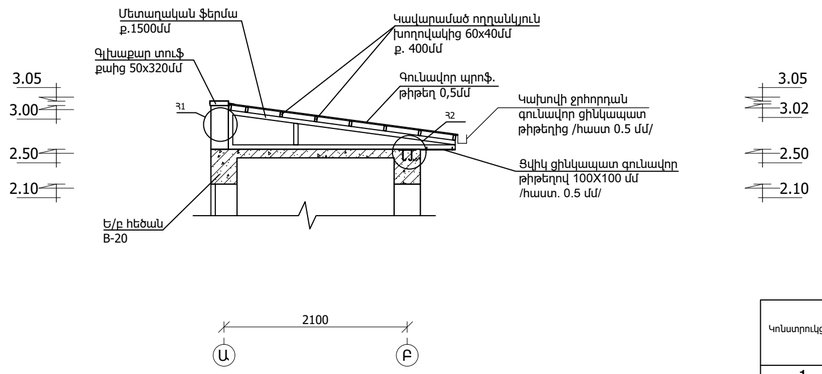

Տանիքի նյութի ծախսը

Կոնստրուկցիա	Քանակը (հատ)	Նյութի անվանումը	Նյութի դասը	Ծախսը 1 գ.ծ.մ. (կգ)	Ընդհանուր երկ. (մ)	Ընդհանուր ծախսը	Չափման միավոր
1	2	3	4	5	6	7	8
Տանիք	1	Ողղանկյուն խողովակ 50x50x3մմ	-	4.31	24	103.4	կգ
		Ողղանկյուն խողովակ 60x40x3մմ	-	4.3	40	172	կգ
		Տանիքի գունավոր պրոֆ. թիթեղ հաստ. 0,5մմ	-	-	-	5.3	$մ^2$
		Ջրհորդան գունավոր պրոֆ. թիթեղից հաստ. 0,5մմ	-	-	5	5	մ
		Ցվիկ գունավոր պրոֆ. թիթեղից հաստ. 0,5մմ	-	-	-	2.2	$մ^2$
		Անկյունակ 1 40x40x3մմ	-	1.85	0.8	1.5	կգ
		Խարսխաձող Φ12 L=180մմ	-	-	-	8	հատ
		Անցքերի բացում խարսխաձողերի համար Φ12 L=150մմ	-	-	-	8	հատ
		Ներդիր էլեմենտ ՆԷ-1	-	-	-	4	հատ

ՄԵՏԱՂԱԿԱՆ ՖԵՐՄԱՄ Մ1:25

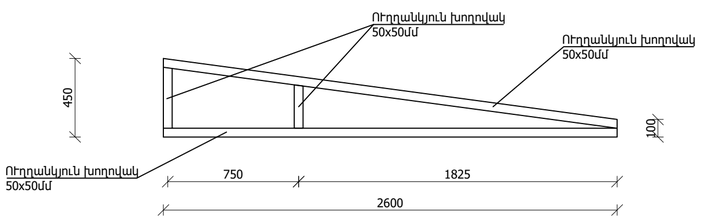

ՖԵՐՄԱՆԵՐԻ և ԿԱՎԱՐԱՄԱԾԻ ՄԵՏԱՂԱԿԱՆ ՈՒՂՂԱՆԿՅՈՒՆ ԽՈՂՈՎԱԿՆԵՐԻ ՄԱՍՆԱԳԻՐ

N	Կտրվածքը (մմ)	Քանակը (հատ)	Էլեմենտի երկ. (մ)	Ծախսը 1 գ.ծ.մ. (կգ)	Ընդհանուր երկ. (մ)	Ընդհանուր քաշը (կգ)
1	3	4	5	6	7	8
2	50x50x3	4	2.7	4.31	24	103.4
3	50x50x3	4	2.6	4.31		
4	50x50x3	4	0.4	4.31		
5	50x50x3	4	0.3	4.31		
6	60x40x3	8	5	4.3	40	172

Ծանոթություն:
Մետաղական էլեմենտները ներկել յուղաներկով (2 շերտ):

ՀԱՆԳՈՒՅՑ 1 Մ 1:25

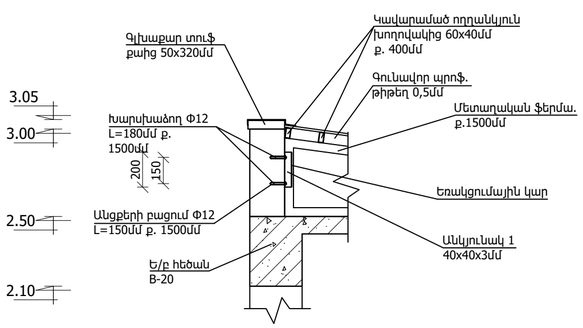

ՀԱՆԳՈՒՅՑ 2 Մ 1:25

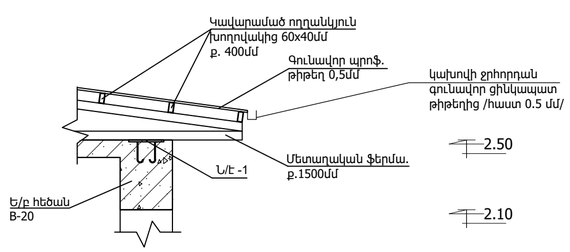

ԿԱՎԱՐԱՄԱԾԻ ՀԱՏԱԿԱԳԻԾ Մ 1:50

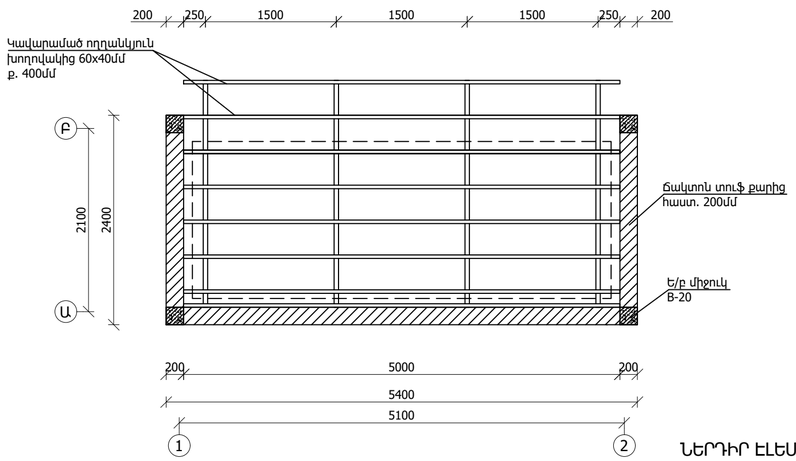

ՆԵՐԴԻՐ ԷԼԵՄԵՆՏ ՆԷ-1 Մ1: 25

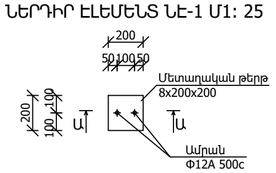

ԿՏՐՎԱԾՔ Ա-Ա 1: 25

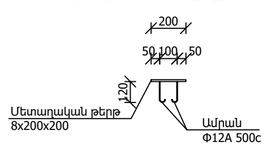

ՊԱՏՎԻՐԱՏՈՒ՝ Գավառի համայնքապետարան									
«Գավառ համայքի Սարուխան բնակավայրում Մեծ հայրենական պատերազմի /1941-1945 թթ/ զոհերին նվիրված զբոսայգու» հիմնանորոգման աշխատանքներ									
ՓՈՓ.	ՄԱՍ. ՔԱՆ.	ԹԵՐԹ	ՓԱՍՏԱԹ.Ն	ՍՏՈՐԱԳՐ.	ԱՄՍԱԹՎ				
Տնօրեն՝		Ս.Ղազարյան				ԳԾԱԳՐԻ ԱՆՎԱՆՈՒՄԸ	ԳՐՈՒԼ	ԹԵՐԹ	ԹԵՐԹԵՐ
Ճարտարապետ		Խ.Գրիգորյան				Ֆերմաների, տանիքի և կավարամածի հատակագիծ, կտրվածք 1-1, մետաղական ֆերմա, հանգույց 1, 2, Ե/Բ միջուկի ամրանավորում, ներդիր էլեմենտ, կտրվածք Ա-Ա: Ե/Բ միջուկի և տանիքի նյութի ծախս, Ե/Բ միջուկների ամրանների մասնագիր, ուղղ. խողովակների մասնագիր:	ԱՆ	ՃԾ-35	
ՆԳՃ		Ս.Ղազարյան							
Նախագծ.		Հ.Ղազարյան							

ՀԱՏՈՐ՝ 1

ARCHICRAFTBIM

Ե/Բ ՄԻԱԶՈՒՅԼ ԾՐՋԱՆԱԿՆԵՐԻ ՄԱԿՆԻԾԱՎՈՐՄԱՆ ՀԱՏԱԿԱԳԻԾ 1 Մ 1:50

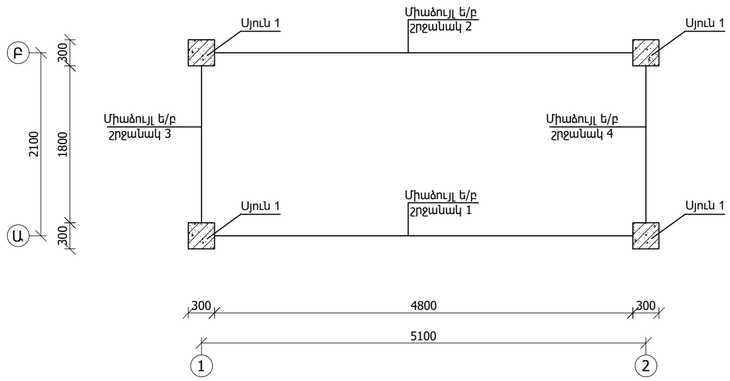

Ե/Բ ՄԻԱԶՈՒՅԼ ԾՐՋԱՆԱԿ 1, 2 Մ 1:100

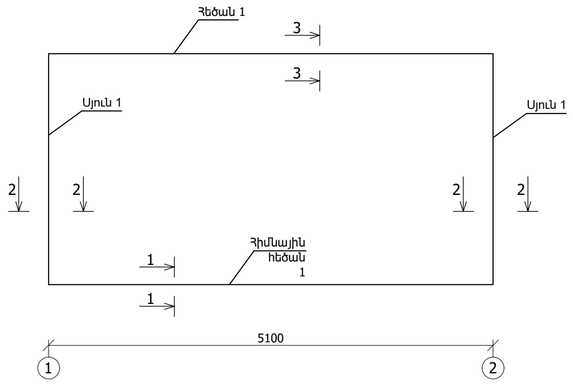

Ե/Բ ՄԻԱԶՈՒՅԼ ԾՐՋԱՆԱԿ 3, 4 Մ 1:100

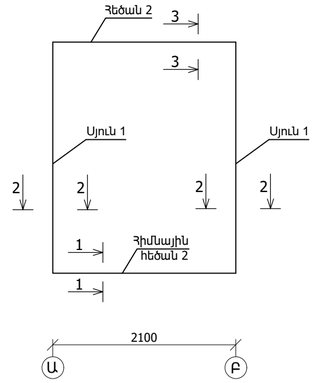

ԿՏՐՎԱԾՔ 1-1 Մ 1:25

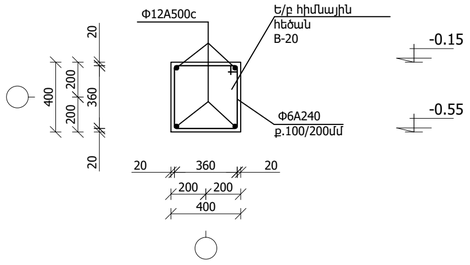

ԿՏՐՎԱԾՔ 2-2 Մ 1:25

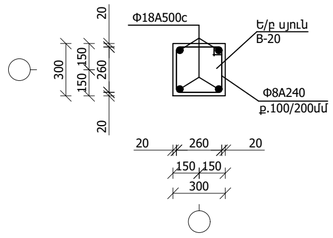

ԿՏՐՎԱԾՔ 3-3 Մ 1:25

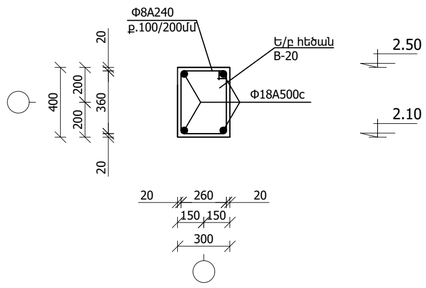

Երկաթբետոնե սյուների նյութի ծախս

Կոնստրուկցիա	Քանակը (հատ)	Նյութի անվանումը	Նյութի դասը	Ծախսը 1 գ.ծ.մ. (կգ)	Ընդհանուր երկ. (մ)	Ընդհանուր ծախսը	Չափման միավոր
1	2	3	4	5	6	7	8
Երկաթբետոնե սյուներ	4	Ծանր բետոն	B-20	-	-	0.8	$մ^3$
		Ամրան	Φ18 A500c	1.998	43.2	86.3	կգ
		Անուր	Φ8 A240	0.395	96	38	կգ

Սյուների ամրանների մասնագիր

N	Էլեմենտի եսքիզը	Ամրանի դասը և կտրվածքը	Քանակը (հատ)	Էլեմենտի երկ. (մ)	Ծախսը 1 գ.ծ.մ. (կգ)	Ընդհանուր երկ. (մ)	Ընդհանուր քաշը (կգ)
1	2	3	4	5	6	7	8
2	300(մմ) 2250(մմ)	A500c Φ18	16	2.7	1.998	43.2	86.3
3	340(մմ) 340(մմ) 260(մմ) 260(մմ)	A240 Φ8	80	1.2	0.395	96	38

						ՊԱՏՎԻՐԱՏՈՒ՝ Գավառի համայնքապետարան	ՊԱՏՎԵՐ՝ N ԳՄԳՋ-ՀԲՄԽԾՋԲ-25/19	ՀԱՏՈՐ՝ 1
						«Գավառ համայքի Սարուխան բնակավայրում Մեծ հայրենական պատերազմի /1941-1945 թթ/ զոհերին նվիրված գբոսայգու» հիմնանորոգման աշխատանքներ		
ՓՈՓ.	ՄԱՍ. ՔԱՆ.	ԹԵՐԹ	ՓԱՍՏԱԹ.Ն	ՍՏՈՐԱԳՐ.	ԱՄՍԱԹԻՎ			
Տնօրեն՝		Ա.Ղազարյան				ԳԵՍԳՐԻ ԱՆՎԱՆՈՒՄԸ	ՓՈՒԼ ԱՆ	ԹԵՐԹ ՃՇ-36 / ԹԵՐԹԵՐ
Ճարտարապետ		Խ.Գրիգորյան				Ե/Բ միաձույլ շրջանակների մակնիշավորման հատակագիծ, ե/բ շրջանակներ, կտրվածք 1-1, 2-2, 3-3, ե/բ սյուների նյութի ծախս և ե/բ սյուների ամրանների մասնագիր:	ARCHICRAFTBIM	
ՆԳՃ		Ա.Ղազարյան						
Նախագծ.		Հ.Ղազարյան						

ԴՌՆԵՐԻ ՄԱԿՆԻՇԱՎՈՐՄԱՆՄԱՆ ՀԱՏԱԿԱԳԻԾ Մ 1:50

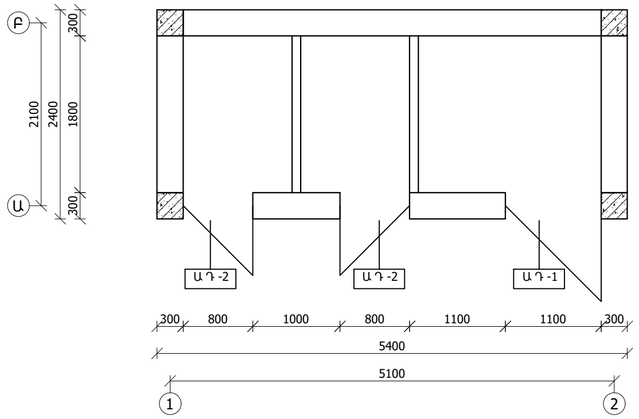

ԴՌՆԵՐԻ ՄԱՄՆԱԳԻՐ

	ԷՍԲԻԶ	ԱՆՎԱՆՈՒՄԸ	ԲԱՐՁՐՈՒԹՅՈՒՆԸ մմ	ԼԱՅՆՈՒԹՅՈՒՆԸ մմ	ՄԱԿԵՐԵՍԸ մ²	ՔԱՆԱԿԸ հատ	ՄԱԿԵՐԵՍԸ մ²
Ա Դ -1	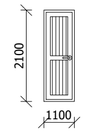	ԱՐՏԱՔԻՆ ԴՈՒՌ, ԱԼՅՈՒՄԻՆԵ ԲԼՈԿՈՎ, ՄՊԻՏԱԿ, /60 մմ հաստ./ Դ -1 1.1 x 2.1	2100	1100	2.3	1	2.3
Ա Դ -2	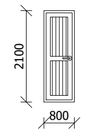	ԱՐՏԱՔԻՆ ԴՈՒՌ, ԱԼՅՈՒՄԻՆԵ ԲԼՈԿՈՎ, ՄՊԻՏԱԿ, /60 մմ հաստ./ Դ -2 0.8 x 2.1	2100	800	1.68	2	3.36

Հատակների շերտերի նյութի ծախս

Կոնստրուկցիա	Քանակը (հատ)	Նյութի անվանումը	Նյութի դասը	Ծախսը 1 գ.ծ.մ. (կգ)	Ընդհանուր երկ. (մ)	Ընդհանուր ծախսը	Չափման միավոր
1	2	3	4	5	6	7	8
Հատակներ	-	Բևահողի տուփանում	-	-	-	8	մ²
		Խճի նախաշերտ	-	-	-	0.8	մ³
		Բետոնե նախաշերտ	B-15			0.9	մ³
		Ց/ա հարթեցուցիչ շերտ	-	-	-	0.3	մ³
		Կերամիկական սալիկներ	-	-	-	8.6	մ²

Ներքին հարդարման նյութի ծախս

Նյութի անվանումը	Նյութի դասը	Ընդհանուր ծախսը	Չափման միավոր
1	2	3	4
Պատերի ց/ավազային սվաղ	-	44.9	մ²
Պատերի շեպերի ց/ավազային ավաղ	-	5.4	մ²
Պատերի կարամիկական սալիկներ	-	50.3	մ²
Կպխոցի առաստաղ մետաղական հիմնակմաղքով	-	8.6	մ²

Արտաքին հարդարման նյութի ծախս

Նյութի անվանումը	Նյութի դասը	Ընդհանուր ծախսը	Չափման միավոր
1	2	3	4
Բազալտե սալիկներ	-	14.8	մ²
Ց/ա սվաղ	-	7.7	մ²
Ճակատային ներկ	-	7.7	մ²

ՄԻՋՆՈՐՄՆԵՐԻ ԱՄՐԱՆԱՎՈՐՄԱՆ ԵՎ ԱՄՐԱՑՄԱՆ ՍԽԵՄԱ 100 մմ Մ 1:50

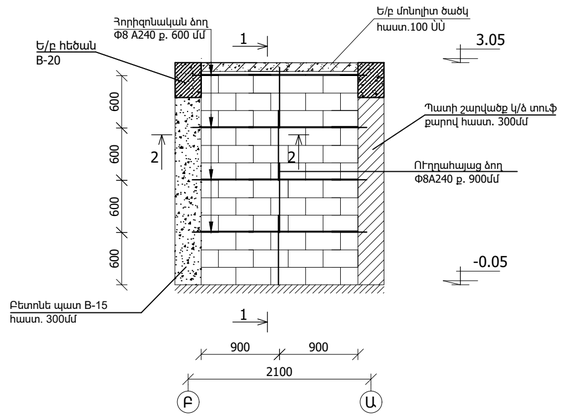

ԿՏՐՎԱԾՔ 1-1 Մ 1:25

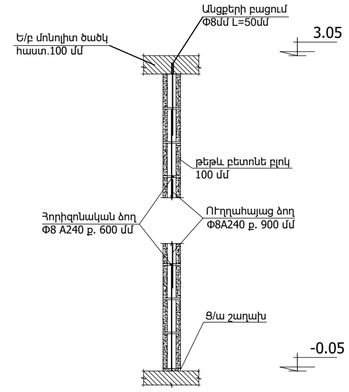

ԿՏՐՎԱԾՔ 2-2 Մ1:25

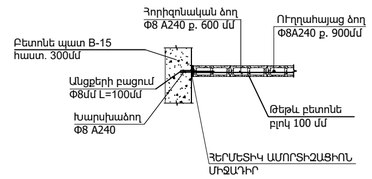

ՃԱԿՏՈՆՆԵՐԻ ՀՈՐԻԶՈՆԱԿԱՆ ԱՄՐԱՆԱՎՈՐՈՒՄ Մ 1:25

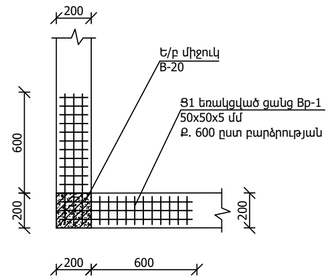

Պատերի, միջնորմների, ճակտոնների, գլխաքարերի նյութի ծախս

Կոնստրուկցիա	Քանակը (հատ)	Նյութի անվանումը	Նյութի դասը	Ծախսը 1 գ.ծ.մ. (կգ)	Ընդհանուր երկ. (մ)	Ընդհանուր ծախսը	Չափման միավոր
1	2	3	4	5	6	7	8
Պատի շարվածք կ/ձ տուֆ քարով (հաստ.300մմ)	-	Տուֆ	-	-	-	1.3	մ³
Պատ բետոնից	-	Բետոն	B-15	-	-	5.6	մ³
Ճակտոնների շարվածք կ/ձ տուֆ քարով (հաստ.200մմ)	-	Տուֆ	-	-	-	1.4	մ³
		եռակցված ցանց	Вр-1 50x50x5	-	-	1.1	մ²
Միջնորմներ	-	Թեթև բետոնե բլոկ 100մմ	-	-	-	0.9	մ³
		Միջնորմների ամրանավորում	Փ8 A240	0.395	32	12.6	կգ
		Անցքերի բացում խարսխաձողերի համար Փ8 L=100մմ	-	-	-	16	հատ
Գլխաքարեր	-	Բազալտե սալիկ 50x320մմ	-	-	-	5	մ

						ՊԱՏՎԻՐԱՏՈՒ՝Գավառի համայնքապետարան	ՊԱՏՎԵՐ՝ N ԳՄԳՀ-ՀԲՄԽԾՁԲ-25/19	ՀԱՏՈՐ՝ 1
						«Գավառ համայքի Սարուխան բնակավայրում Մեծ հայրենական պատերազմի /1941-1945 թթ/ զոհերին նվիրված զբոսայգու» հիմնանորոգման աշխատանքներ		
ՓՈՓ.	ՄԱՍ. ՔԱՆ.	ԹԵՐԹ	ՓԱՍՏԱԹ.Ն	ՍՏՈՐԱԳՐ.	ԱՄՍԱԹՎ		ՓՈՒԼ	ԹԵՐԹ	ԹԵՐԹԵՐ
							ԱՆ	ճԾ-37	
Տնօրեն՝		Ս.Ղազարյան				ԳԵՍԳՈՒՄ ԱՆՎԱՆՈՒՄԸ			
Ճարտարապետ		Խ.Գրիգորյան				Դռների մակնիշավորման հատակագիծ և մասնագիր: Միջնորմների ամրանավորման սխեմա, կտրվածք 1-1, 2-2: Ճակտոնների հորիզոնական ամրանավորում: Հատակների շերտերի, ներքին և արտաքին հարդարման նյութի ծախս:			
ՆԳՃ		Ս.Ղազարյան							
Նախագծ.		Հ.Ղազարյան							

ARCHICRAFTBIM

ԳԱՎԱՌԻ ՀԱՄԱՅՔԻ ՍԱՐՈՒԽԱՆ

ARCHICRAFTBIM

ՆԱԽԱԳԻԾ

«Գավառ համայքի Սարուխան բնակավայրում Մեծ հայրենական պատերազմի /1941-1945 թթ/ զոհերին նվիրված զբոսայգու» հիմնանորոգման աշխատանքներ

ԱԼԲՈՄ-2

ԻՆԺԵՆԵՐԱԿԱՆ ՄԱՍ

«ԱՐԽԻՔՐԱՖՏԲԻՄ» ՍՊԸ

Ք. ՎԱՆԱՁՈՐ 2025Թ

ARCHICRAFTBIM

ՆԱԽԱԳԾԻ ԿԱԶՄԸ

✓ ՃԱՐՏԱՐԱՊԵՏԱՇԻՆԱՐԱՐԱԿ ՄԱՍ Ա-1

✓ ԻՆԺԵՆԵՐԱԿԱՆ ՄԱՍ Ա-2

✓ ՆԱԽԱՀԱՇՎԱՅԻՆ ՄԱՍ Ա-3

ՆԱԽԱԳԻԾ

«Գավառ համայքի Սարուխան բնակավայրում Մեծ հայրենական պատերազմի /1941-1945 թթ/ զոհերին նվիրված զբոսայգու» հիմնանորոգման աշխատանքներ

ԱԼԲՈՄ-2

ԻՆԺԵՆԵՐԱԿԱՆ ՄԱՍ

«ԱՐԽԻԲՐԱՖՏԲԻՄ» ՍՊԸ՝

ՏՆՕՐԵՆ Ա. ՂԱԶԱՐՅԱՆ

ՆԳՃ՝ Ա. ՂԱԶԱՐՅԱՆ

ՀԱՄԱՁԱՅՆԵՑՎԱԾ Է՝

ԳԱՎԱՌ ՀԱՄԱՅՆՔԻ

ՂԵԿԱՎԱՐ Գ. ՄԱՐՏԻՐՈՍՅԱՆ

ՎԱՆԱՁՈՐ 2025Թ.

ԲԱՆՎՈՐԱԿԱՆ ԳԾԱԳՐԵՐԻ ԱՄՓՈՓԱԳԻՐ		
N/N	ԹԵՐԹԵՐԻ ԱՆՎԱՆՈՒՄ	ԹԵՐԹ
1	2	3
1.	Ընդհանուր տվյալներ	ՋԿ-1
2.	Աշխատանքային ծավալների ամփոփագիր /ջրամատակարարման և կոյուղու ներքին ցանցեր/	ՋԿ-2
3.	Հատակագիծ ջրի և կոյուղու ներքին ցանցերով: Ջրամատակարարման ներքին ցանցի տարածական սխեմա, կոյուղու կանգնակներ, կոյուղու կտրվածք:	ՋԿ-3
4.	Գլխավոր հատակագիծ, ջրի և կոյուղու արտաքին ցանցերով	ԱՋԿ-4
5.	Ջրի և կոյուղու արտաքին ցանցերի աշխատանքների ծավալների ամփոփագիր	ԱՋԿ-5
6.	ԿՈՅՈՒՂՈՒ ԿԴՀ - 1 -:- ԿԵՂՏԱՋՐԵՐԻ ՀԱՎԱՔՄԱՆ ՀՈՐ ԵՐԿԱՅՆԱԿԱՆ ՊՐՈՖԻԼ: ԿՏՐՎԱԾՔՆԵՐ 1-1, 2-2;	ԱՋԿ-6
7.	V=5.0 մ3/ ԾԱՎԱԼՈՎ ԿՈՅՈՒՂՈՒ ԿԵՂՏԱՋՐԵՐԻ ՄԱՔՐՄԱՆ ՀՈՐԻ ՀԱՏԱԿԱԳԻԾ; ԿՏՐՎԱԾՔՆԵՐ:	ԱՋԿ-7
8.	Ե/Բ ԷԼԵՄԵՆՏՆԵՐԻ ՆՅՈՒԹԵՐԻ ՄԱՍՆԱԳԻՐ: ԱՇԽԱՏԱՆՔՆԵՐԻ ՄԱՍՆԱԳԻՐ;	ԱՋԿ-8
9.	ՑԱՄԱՔՈՐԴԻ ԴԻՏԱՀՈՐԻ ԿՏՐՎԱԾՔ ԱՇԽԱՏԱՆՔՆԵՐԻ ՄԱՍՆԱԳԻՐ;	ԱՋԿ-9
10.	ԿՈՅՈՒՂԱՏԱՐ ԿՈԼԵԿՏՈՐԻ ԱՆՑՈՒՄԱՅԻՆ ԴԻՏԱՀՈՐԻ ՀԱՏԱԿԱԳԻԾ, ԿՏՐՎԱԾՔՆԵՐ	ԱՋԿ-10

ՎԿԱՅԱԿՈՉՄԱՆ ՓԱՍՏԱԹՂԹԵՐԻ ԱՄՓՈՓԱԳԻՐ

ՆՇԱՆԱԿՈՒՄ	*ԱՆՎԱՆՈՒՄ*	*ԾԱՆՈԹՈՒԹՅՈՒՆ*
1	2	3
ՀՀՇՆ 40–01.01–2014	Շենքերի ներքին ջրամատակարարում և ջրահեռացում	
ՀՀՇՆ 40–01.02–2020	Ջրամատակարարում. Արտաքին ցանցեր և կառույցներ	
ՀՀՇՆ 40–01.01–2022	Կոյուղի. Արտաքին ցանցեր և կառուցվածքներ	
ՄՍՊ 4.01-101-2000	«Ջրամատակարարման և կոյուղու համակարգերի պոլիմերային նյութերից խողովակաշարերի նախագծում և մոնտաժում»	

ԲԱՑԱՏՐԱԳԻՐ

Ջրամատակարարման և կոյուղու ներքին և արտաքին ցանցերի նախագիծը կատարված է նախագծման առաջադրանքի առաջադրանքի, գործող ՀՀՇՆ 40–01.01–2014, ՀՀՇՆ 40–01.02–2020, ՀՀՇՆ 40–01.01–2022, ՄՍՊ 4.01-101-2000 հիման վրա:

Նախագծում նախատեսված է սանհանգույցի ջրամատակարարումն իրականացնելու համար նախագծել ջրագիծ Φ25 տրամագծով: Ճյուղավորման կետում, տեղադրել դիտահոր ՋԴՀ-1 *Φ1500:* Ջրի դիտահորի մեջ տեղադրվում է պոլիպրոպիլենե փականներ *Φ25, Φ20:* Ջրագծի արտաքին ցանցի մոնտաժը իրականացվում է *Φ25-20* տրամագծի պոլիպրոպիլենե խողովակներով, ներքին ցանցի մոնտաժը՝ *Φ25-20* տրամագծի պոլիպրոպիլենե խողովակներով:

Սանտեխնիկական սարքերից կոյուղահոսքը հեռացվում է դեպի նախագծվող կոյուղու ԿԴՀ-1 այնտեղից էլ ՝ միացվում է նախագծվող կոյուղու կեղտաջրերի մաքրման հորին: Կոյուղու գծերի մոնտաժը իրականացվում է պոլիվինիլքլորիդե խողովակներից: Կոյուղու խողովակների տակ իրականացնել ավազե նախապատրաստական շերտ /հաստ.-100 մմ/: Բնահողի հետլիցքը կատարել շերտ-շերտ տոփանումով՝ բացառելով կոյուղու խողովակների տեղաշարժը: Բնահողը չպետք է պարունակի 20 մմ-ից մեծ և սուր քարեր:

Կոյուղու և ջրի համակարգերի մոնտաժը կատարվում է համապատասխան աշխատանքի արտադրության գործող նորմերի և կանոնների:

Ստորգետնյա աշխատանքները կատարել այն բոլոր կազմակերպությունների մասնագետների ներկայությամբ, որոնց իրավասության տակ են գտնվում ստորգետնյա կոմունիկացիաները:

						ՊԱՏՎԻՐԱՏՈՒ՝Գավառի համայնքապետարան	ՊԱՏՎԵՐ՝ N ԳՄԳՀ-ՀԲՄԽԾՁԲ-25/19	ՀԱՏՈՐ՝ 1	
						«Գավառ համայքի Սարուխան բնակավայրում Մեծ հայրենական պատերազմի /1941-1945 թթ/ զոհերին նվիրված զբոսայգու» հիմնանորոգման աշխատանքներ			
ՓՈՓ.	ՄԱՍ. ՔԱՆ.	ԹԵՐԹ	ՓԱՍՏԱԹ.N	ՍՏՈՐԱԳՐ.	ԱՄՍԱԹԻՎ		ՓՈՒԼ	ԹԵՐԹ	ԹԵՐԹԵՐ
Տնօրեն՝		Ս.Ղազարյան				ԳԾԱԳՐԻ ԱՆՎԱՆՈՒՄԸ	ԱՆ	ՋԿ-1	
Ճարտարապետ		Խ.Գրիգորյան				ԸՆԴՀԱՆՈՒՐ ՏՎՅԱԼՆԵՐ	ARCHICRAFTBIM		
ՆԳՃ		Ս.Ղազարյան							
Նախագծ.		Ս.Ղազարյան							

ՀԱՏԱԿԱԳԻԾ ՋՐԻ ԵՎ ԿՈՅՈՒՂՈՒ ՆԵՐՔԻՆ ՑԱՆՑԵՐՈՎ

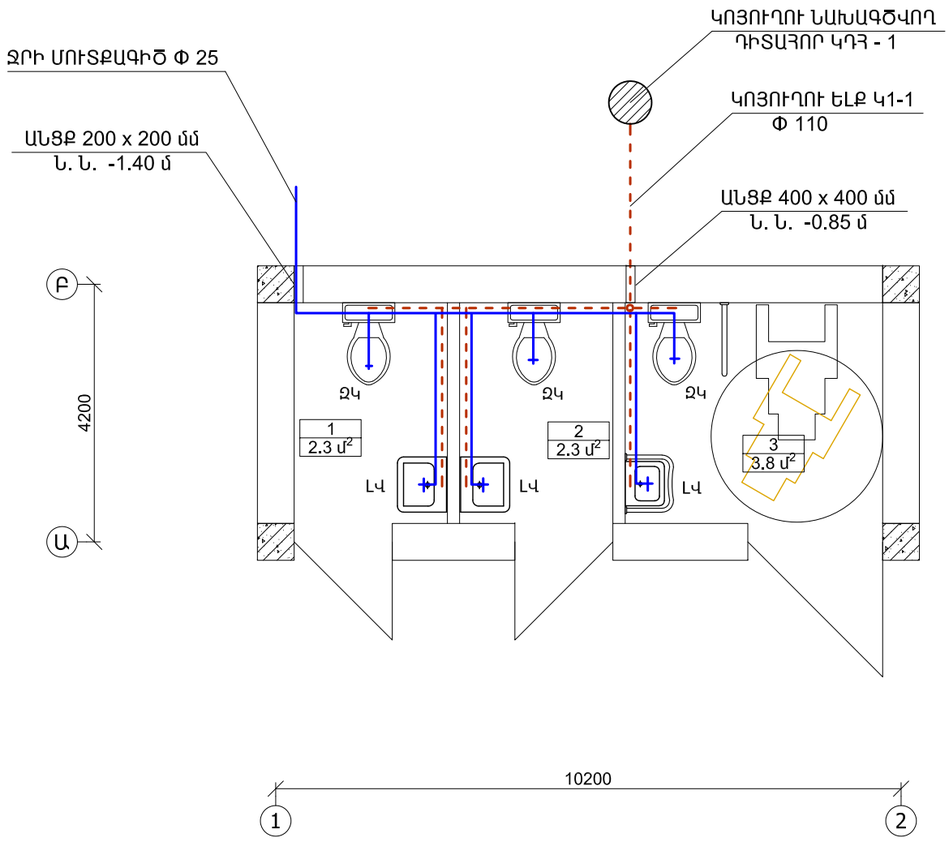

ԿՈՅՈՒՂՈՒ ԿԱՆԳՆԱԿ ԿՈՅՈՒՂՈՒ ՆԵՐՔԻՆ ՑԱՆՑԵՐՈՎ

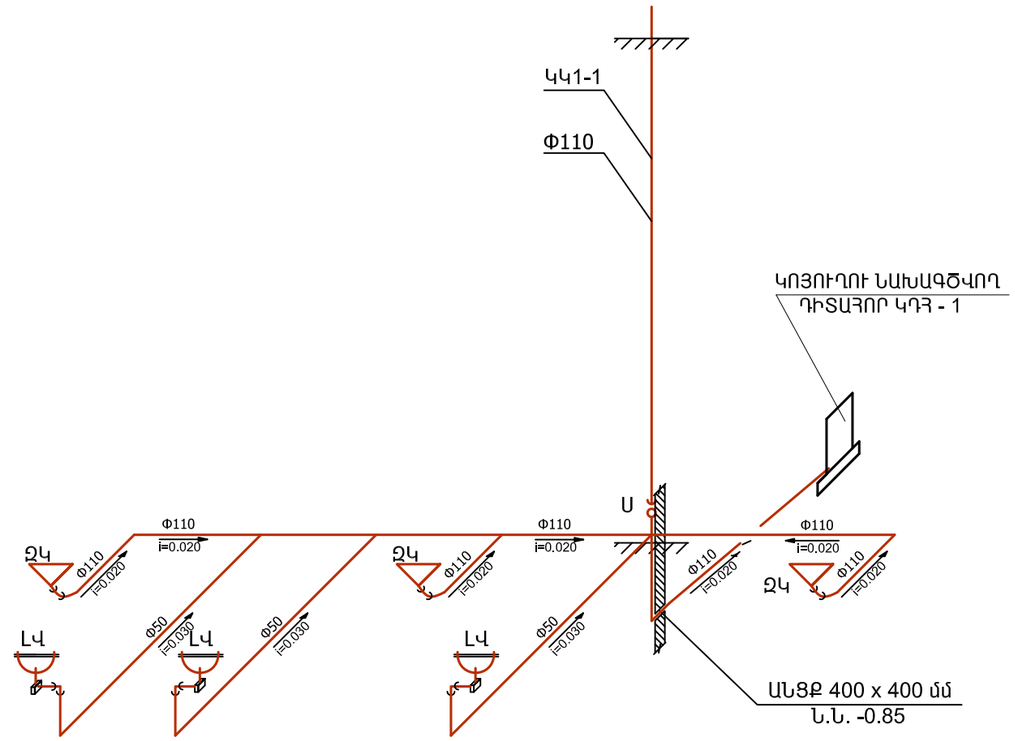

ՊԱՅՄԱՆԱԿԱՆ ՆՇԱՆԱԿՈՒՄՆԵՐ

ԼԿ - ԼՎԱՑԱՐԱՆ

ՋԿ - ՋՈՒԳԱՐԱՆԱԿՈՆՔ

ԿԿ - ԿՈՅՈՒՂՈՒ ԿԱՆԳՆԱԿ

Ս - ՍՏՈՒԳԱՏԵՂ

Մ - ՄԱՔՐԻՉ

ՋՐԱՄԱՏԱԿԱՐԱՐՄԱՆ ՆԵՐՔԻՆ ՑԱՆՑԻ ՏԱՐԱԾԱԿԱՆ ՍԽԵՄԱ

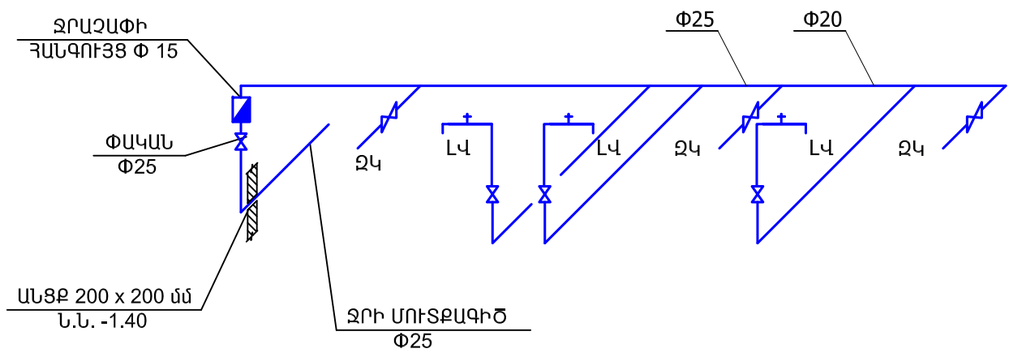

						ՊԱՏՎԻՐԱՏՈՒ՝Գավառի համայնքապետարան ՊԱՏՎԵՐ՝ N ԳՄԳՀ-ՀԲՄԽԾՁԲ-25/19			ՀԱՏՈՐ՝ 1
						«Գավառ համայքի Սարուխան բնակավայրում Մեծ հայրենական պատերազմի /1941-1945 թթ/ զոհերին նվիրված զբոսայգու» հիմնանորոգման աշխատանքներ			
ՓՈՓ.	ՄԱՍ. ՔԱՆ.	ԹԵՐԹ	ՓԱՍՏԱԹ.Ն	ՍՏՈՐԱԳՐ.	ԱՄՍԱԹԻՎ		ՓՈՒԼ	ԹԵՐԹ	ԹԵՐԹԵՐ
							ԱՆ	ՋԿ-3	
Տնօրեն՝		Ս.Ղազարյան				ԳԾԱԳՐԻ ԱՆՎԱՆՈՒՄԸ			
Ճարտարապետ		Խ.Գրիգորյան				Հատակագիծ ջրի և կոյուղու ներքին ցանցերով: Ջրամատակարարման ներքին ցանցի տարածական սխեմա, կոյուղու կանգնակներ, կոյուղու կտրվածք:	ARCHICRAFTBIM		
ՆԳՃ		Ս.Ղազարյան							
Նախագծ.		Ս.Ղազարյան							

ԿՈՅՈՒՂՈՒ ՆԵՐՔԻՆ ՑԱՆՑԻ ՆՅՈՒԹԵՐԻ ՄԱՍՆԱԳԻՐ

ԹԻՎ	ՄԱԿՆԻՇ	ԱՆՎԱՆՈՒՄ	ՉԱՓՍ	ՉԱՓՄԱՆ ՄԻԱՎՈՐ	ՔԱՆԱԿ
1	2	3	4	5	6
1.		Բնահողի քանդում ձեռքով		մ^3	3.0
2.		Նույնի հետլիցք		մ^3	3.0
3.		Հիմնատակի կառուցում ավազից		մ^3	0.2
4.		Պոլիվինիլքլորիդե խողովակների տեղադրում հողի մեջ	*Φ110*	գծմ	4.0
5.		Նույնը պատի վրա	*Φ110*	գծմ	9.0
6.		Նույնը	*Φ50*	գծմ	8.0
7.		Լվացարանի տեղադրում		լրակազմ	3
8.		Զուգարանակոնքի տեղադրում		լրակազմ	3
9.		Պոլիվինիլքլորիդե ստուգատեղ	*Φ110*	հատ	1
10.		Հոսակ	*Φ50*	հատ	1
11.		Պոլիվինիլքլորիդե քառաբաշխիկ 110x110x110x110		հատ	1
12.		Նույնը 110x50x110		հատ	3
13.		Պոլիվինիլքլորիդե արմունկ 110x110		հատ	6
14.		Պոլիվինիլքլորիդե արմունկ 50x50		հատ	3
15.		Անցքերի բացում միջնորմներում 200x200 մմ, L=100 մմ		հատ	3
16.		Պոլիվինիլքլորդե խողովակից պատյանի տեղադրում Φ200, L=600մմ		հատ	1
17.		Խցափակում B-12.5 դասի բետոնով δ=0.2 մ		հատ	1
18.		Պատյանի և խողովակի միջև խցափակում առաձգական նյութով L=0.6 մ, δ=0.2 մ		հատ	1

ՋՐԱՄԱՏԱԿԱՐԱՐՄԱՆ ՆԵՐՔԻՆ ՑԱՆՑԻ ՆՅՈՒԹԵՐԻ ՄԱՍՆԱԳԻՐ

ԹԻՎ	ՄԱԿՆԻՇ	ԱՆՎԱՆՈՒՄ	ՉԱՓՍ	ՉԱՓՄԱՆ ՄԻԱՎՈՐ	ՔԱՆԱԿ
1.		Պոլիպրոպիլենե խողովակների տեղադրում	*Φ25*	գծմ	8.0
2.		Նույնը	*Φ20*	գծմ	10.0
3.		Պոլիպրոպիլենե եռաբաշխիկ		հատ	5
4.		Պոլիպրոպիլենե արմունկ		հատ	6
5.		Պոլիպրոպիլենե փականների տեղադրում	*Φ25*	հատ	1
6.		Նույնը	*Φ20*	հատ	6
7.		Ճկուն խողովակ սարքավորումների միացման համար L=300 մմ	*Φ15*	հատ	6
8.		Լվացարանի ծորակ	*Φ15*	հատ	3
9.		Խողովակները ամրացնող մասեր	*Φ25*	հատ	10
10.		Նույնը	*Φ20*	հատ	14
11.		Ջրի և կոյուղու կանգնակների երեսապատում ՊՎՔ նյութով		մ^2	1.0
12.		Պոլիվինիլքլորդե խողովակից պատյանի տեղադրում Φ110 , L=600 մմ		հատ	1
13.		Խցափակում B-12.5 դասի բետոնով δ=0.1 մ		հատ	1
14.		Պատյանի և խողովակի միջև խցափակում առաձգական նյութով L=0.6 մ, δ=0.1 մ		հատ	1

						ՊԱՏՎԻՐԱՏՈՒ՝Գավառի համայնքապետարան	ՊԱՏՎԵՐ՝ N ԳՄԳՋ-ՀԲՄԽԾՁԲ-25/19		ՀԱՏՈՐ՝ 1
						«Գավառ համայքի Սարուխան բնակավայրում Մեծ հայրենական պատերազմի /1941-1945 թթ/ զոհերին նվիրված զբոսայգու» հիմնանորոգման աշխատանքներ			
ՓՈՓ.	ՄԱՍ. ՔԱՆ.	ԹԵՐԹ	ՓԱՍՏԱԹ.Ն	ՍՏՈՐԱԳՐ.	ԱՄՍԱԹԻՎ		ՓՈՒԼ	ԹԵՐԹ	ԹԵՐԹԵՐ
							ԱՆ	ՁԿ-2	
Տնօրեն՝		Ս.Ղազարյան				ԳԾԱԳՐԻ ԱՆՎԱՆՈՒՄԸ			
Ճարտարապետ		Խ.Գրիգորյան				Աշխատանքային ծավալների ամփոփագիր /ջրամատակարարման և կոյուղու ներքին ցանցեր/	ARCHICRAFTBIM		
ՆԳՃ		Ս.Ղազարյան							
Նախագծ.		Ս.Ղազարյան							

ԳԼԽԱՎՈՐ ՀԱՏԱԿԱԳԻԾ ՋՐԻ ԵՎ ԿՈՅՈՒՂՈՒ ԱՐՏԱՔԻՆ ՑԱՆՑԵՐՈՎ

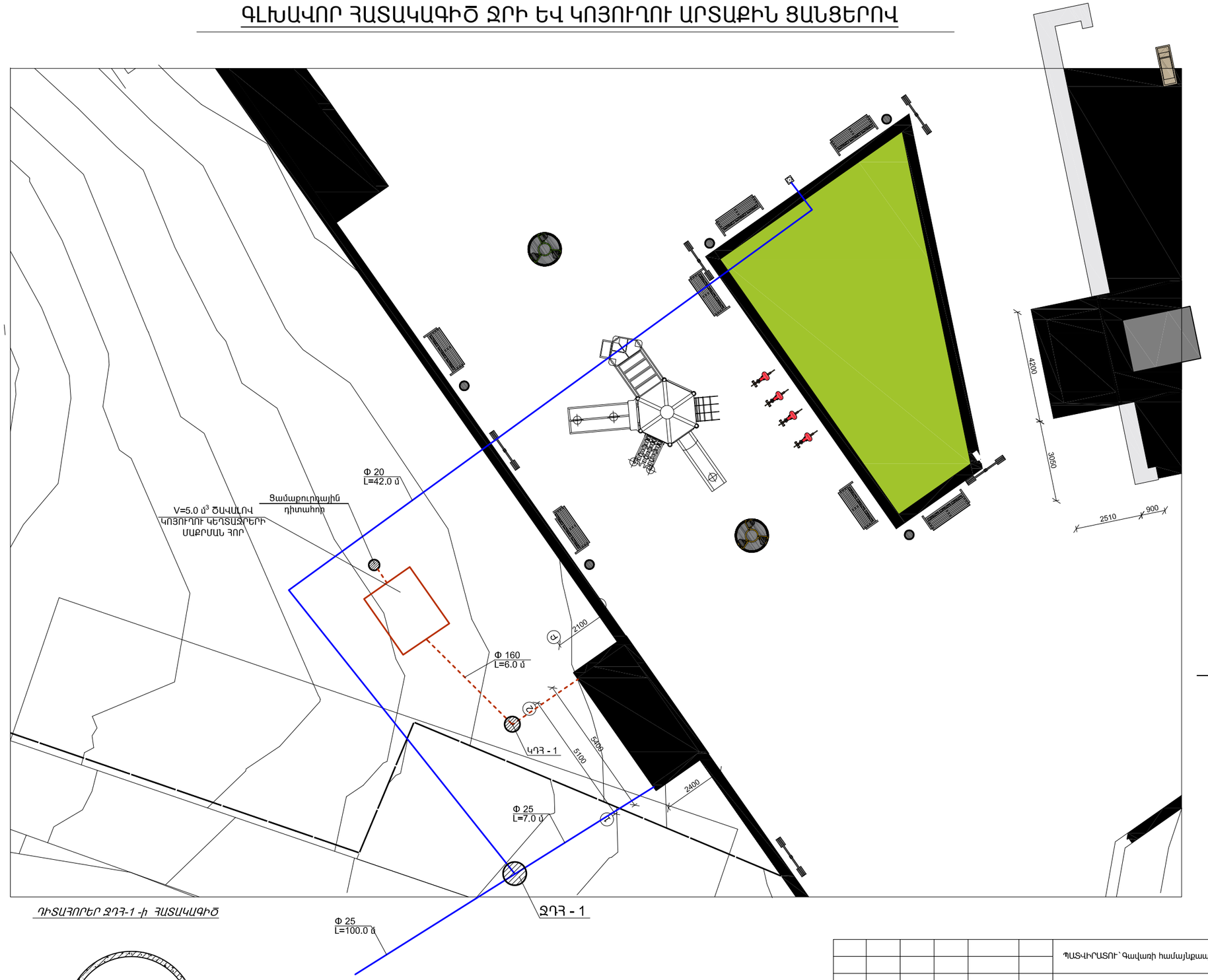

ՊԱՅՄԱՆԿԱՆ ՆՇԱՆԱԿՈՒՄՆԵՐ

- ● ԿՂՀ - ԿՈՅՈՒՂՈՒ ՆԱԽԱԳԾՎՈՂ ԴԻՏԱՀՈՐ
- ● ՋՂՀ - ՋՐԻ ՆԱԽԱԳԾՎՈՂ ԴԻՏԱՀՈՐ
- Ջ1 - ՆԱԽԱԳԾՎՈՂ ՋՐԱԳԻԾ
- Կ1 - ՆԱԽԱԳԾՎՈՂ ԿՈՅՈՒՂԱԳԻԾ

ԴԻՏԱՀՈՐԵՐ ՋՂՀ-1 -ի ՀԱՏԱԿԱԳԻԾ

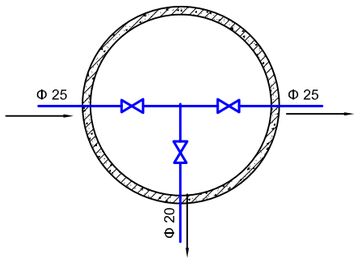

						ՊԱՏՎԻՐԱՏՈՒ՝ Գավառի համայնքապետարան	ՊԱՏՎԵՐ՝ N ԳՄԳՀ-ՀԲՄԽԾՁԲ-25/19		ՀԱՏՈՐ՝ 1
						«Գավառ համայքի Սարուխան բնակավայրում Մեծ հայրենական պատերազմի /1941-1945 թթ/ զոհերին նվիրված զբոսայգու» հիմնանորոգման աշխատանքներ			
ՓՈՓ.	ՄԱՍ. ՔԱՆ.	ԹԵՐԹ	ՓԱՍՏԱԹ.N	ՍՏՈՐԱԳՐ.	ԱՄՍԱԹՎ.		ՓՈՒԼ	ԹԵՐԹ	ԹԵՐԹԵՐ
							ԱՆ	ԱՋԿ-4	
Տնօրեն՝		Ս.Ղազարյան				ԳԾԱԳՐԻ ԱՆՎԱՆՈՒՄԸ			
Ճարտարապետ		Խ.Գրիգորյան				Գլխավոր հատակագիծ, ջրի և կոյուղու արտաքին ցանցերով	ARCHICRAFTBIM		
ՆԳՃ		Ս.Ղազարյան							
Նախագծ.		Ս.Ղազարյան							

ՋՐԱՄԱՏԱԿԱՐԱՐՄԱՆ ԱՐՏԱՔԻՆ ՑԱՆՑԻ ՆՅՈՒԹԵՐԻ ՄԱՍՆԱԳԻՐ

ԹԻՎ	ՄԱԿՆԻՇ	ԱՆՎԱՆՈՒՄ	ՉԱՓՍ	ՉԱՓՄԱՆ ՄԻԱՎՈՐ	ՔԱՆԱԿ
1	2	3	4	5	6
1.		Խրամուղու փորում էքսկավատորով III կարգի գրունտներում		մ^3	167.0
2.		Նույնը ձեռքով		մ^3	7.0
3.		Հիմնատակի կառուցում ավազից /հաստ.-100 մմ/		մ^3	9.0
4.		Պոլիթիլենե ճնշումային խողովակների տեղադրում PE100 PN 16	*DN25*2.3*	գծմ	107.0
5.		Նույնը	*DN20*2.3*	գծմ	42.0
6.		Պոլիէթիլենե արմունկ	*DN 32*	հատ	6
7.		Պոլիէթիլենե արմունկ	*DN 20*	հատ	4
8.		Միացում գործող ջրագծին *DN 32* տրամագծի խողովակով		հատ	1
9.		Ջրի դիտահորի պատերի ջրամեկուսացում բիտումով		մ^2	5.0
10.	Գոստ 8020-90 Սերիա 3.900.1-14	Ե/բ դիտահորի հատակի սալի տեղադրում 1680*120, ՊՀ15		հատ	1
11.	Գոստ 8020-90 КС 15.9	Ե/բ օղակների տեղադրում, L-890 մմ, B- 90 մմ	*Φ1500*	հատ	1
12.	Գոստ 8020-90 Սերիա 3.900.1-14	Ե/բ դիտահորի ծածկի սալ թուջե մտոցի հետ միասին 1680*150, ՊՊ15	*Φ700*	հատ	1
13.		Պողպատե փական	*Φ25*	լրակազմ	2
14.		Պողպատե փական	*Φ20*	լրակազմ	1
15.		Համակարգի հիդրավլիկ փորձարկում		գծմ	149.0
16.		Համակարգի ախտահանում		գծմ	149.0
17.		Բնահողի հետլիցք բուլդոզերով տոփանումով		մ^3	133.0
18.		Փափուկ բնահողի հետլիցք տոփանումով		մ^3	26.0
19.		Նույնը, ձեռքով		մ^3	7.0
20.		Ավելորդ գրունտի բարձում և տեղափոխում		մ^3	8.0

ԿՈՅՈՒՂՈՒ ԱՐՏԱՔԻՆ ՑԱՆՑԻ ՆՅՈՒԹԵՐԻ ՄԱՍՆԱԳԻՐ

ԹԻՎ	ՄԱԿՆԻՇ	ԱՆՎԱՆՈՒՄ	ՉԱՓՍ	ՉԱՓՄԱՆ ՄԻԱՎՈՐ	ՔԱՆԱԿ
1	2	3	4	5	6
1.		Խրամուղու փորում էքսկավատորով III կարգի գրունտներում		մ^3	3.0
2.		Նույնը ձեռքով		մ^3	0.5
3.		Հիմնատակի կառուցում ավազից /հաստ.-100 մմ/		մ^3	0.4
4.		Կոյուղու պոլիմերային ծալքավոր խողովակների տեղադրում	*DN160*	գծմ	6.0
5.		Ե/բ կոյուղու դիտահորի հատակի սալի տեղադրում	*Φ1200*	հատ	1
6.		Ե/բետոնե դիտահորի օղակների տեղադրում	*Φ1000*	հատ	1
7.		Բետոն դիտահորի հատակի համար B-15		մ^3	0.15
8.		Ե/բետոնե դիտահորի կափարիչի տեղադրում թուջե մտոցի հետ միասին	*Φ700*	հատ	1
9.		Բնահողի հետլիցք բուլդոզերով տոփանումով		մ^3	1.5
10.		Փափուկ բնահողի հետլիցք տոփանումով		մ^3	0.5
11.		Նույնը ձեռքով		մ^3	0.5
12.		Ավելորդ գրունտի բարձում և տեղափոխում		մ^3	1.0

						ՊԱՏՎԻՐԱՏՈՒ՝Գավառի համայնքապետարան ՊԱՏՎԵՐ՝ N ԳՄԳՀ-ՀԲՄԽԾՁԲ-25/19			ՀԱՏՈՐ՝ 1
						«Գավառ համայքի Սարուխան բնակավայրում Մեծ հայրենական պատերազմի /1941-1945 թթ/ զոհերին նվիրված զբոսայգու» հիմնանորոգման աշխատանքներ			
ՓՈՓ.	ՄԱՍ. ՔԱՆ.	ԹԵՐԹ	ՓԱՍՏԱԹ.N	ՍՏՈՐԱԳՐ.	ԱՄՍԱԹԻՎ		ՓՈՒԼ	ԹԵՐԹ	ԹԵՐԹԵՐ
							ԱՆ	ԱՋԿ-5	
Տնօրեն՝		Ս.Ղազարյան				ԳԾԱԳՐԻ ԱՆՎԱՆՈՒՄԸ			
Ճարտարապետ		Խ.Գրիգորյան				Ջրի և կոյուղու արտաքին ցանցերի աշխատանքների ծավալների ամփոփագիր	ARCHICRAFTBIM		
ՆԳՃ		Ս.Ղազարյան							
Նախագծ.		Ս.Ղազարյան							

ԿՈՅՈՒՂՈՒ ԿԴՀ - 1 -:- ԿԵՂՏԱՋՐԵՐԻ ՀԱՎԱՔՄԱՆ ՀՈՐ ԵՐԿԱՅՆԱԿԱՆ ՊՐՈՖԻԼ

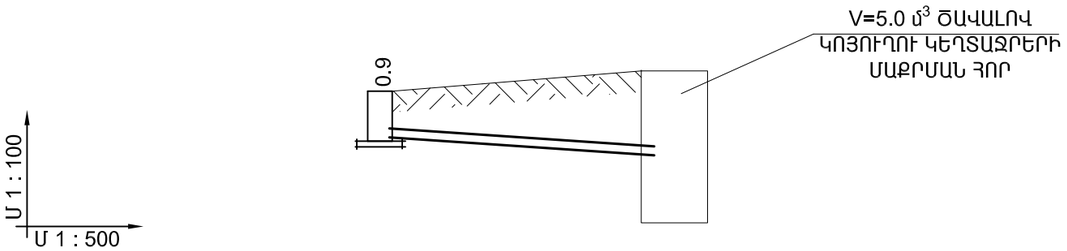

ԽՈՂՈՎԱԿԻ ՆԵՐՔԵՎԻ ՆԻՇԸ		2040.4	2040.33
ՄԱԿԵՐԵՎՈՒՅԹԻ ՆԱԽԱԳԾԱՅԻՆ ՆԻՇԸ		2041.3	2041.8
ՄԱԿԵՐԵՎՈՒՅԹԻ ԲՆՕՐԻՆԱԿԱՅԻՆ ՆԻՇԸ		2041.3	2041.8
ԽՈՂՈՎԱԿԻ ՏԵՍԱԿԸ		Կոյուղու պոլիմերային ծալքավոր խողովակ DN160 ԳՈՍՏ 54475-2011	
ՀԻՄՆԱՏԱԿԸ		ՀԻՄՆԱՏԱԿ ԱՎԱԶԻՑ /ՀԱՍՏՈՒԹՅՈՒՆԸ - 100 մմ/	
ՀԵՌԱՎՈՐՈՒԹՅՈՒՆԸ % / ԹԵՔՈՒԹՅՈՒՆ		7.0 / 1.0	
ՀԵՌԱՎՈՐՈՒԹՅՈՒՆԸ		7.0	
ԴԻՏԱՀՈՐԻ ՀԱՄԱՐԸ N ՇՐՋՄԱՆ ԱՆԿՅՈՒՆՆԵՐԸ		ԿԴՀ - 1 101^0	Մաքրման հոր

ԿՏՐՎԱԾՔ 1 - 1

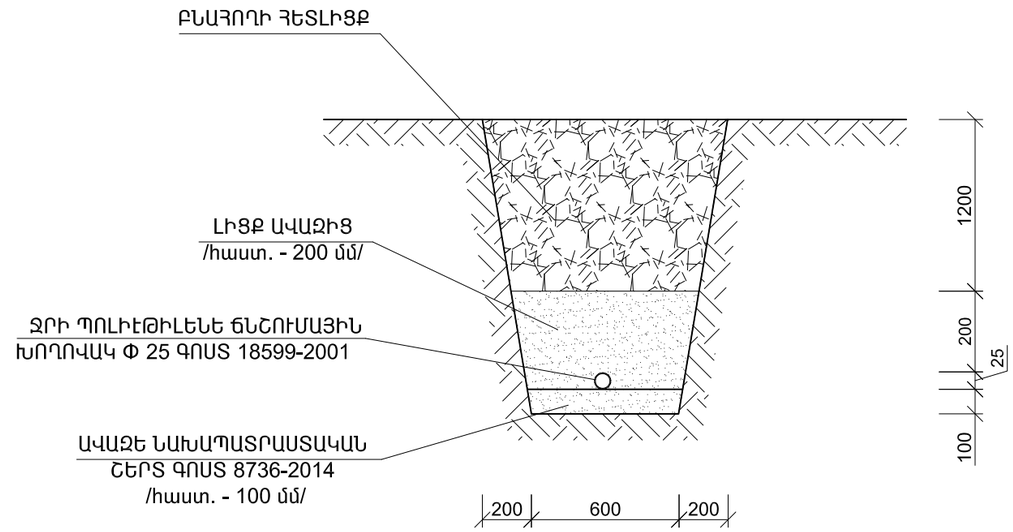

ԿՏՐՎԱԾՔ 2 - 2

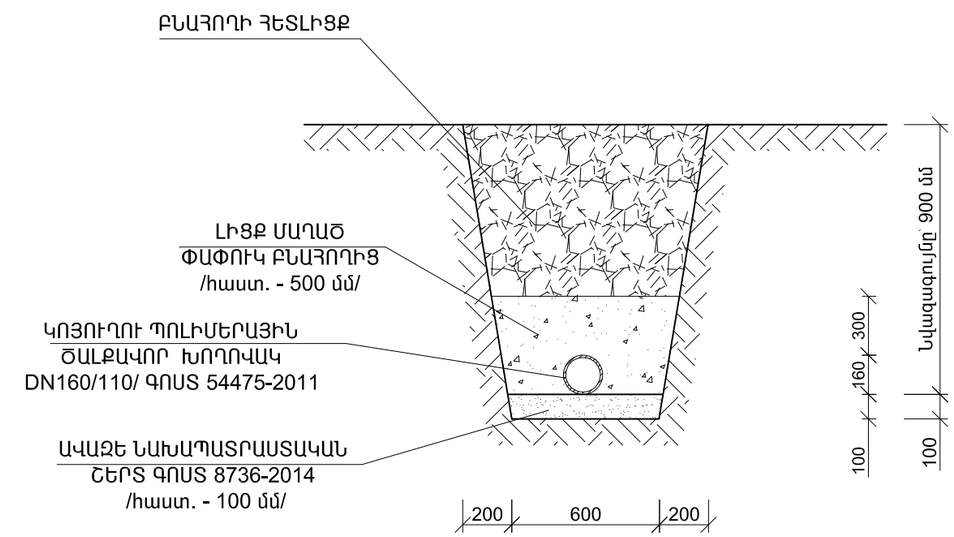

ԾԱՆՈԹՈՒԹՅՈՒՆ

1. ՆԱԽԱԳԾՎՈՂ ԽՈՂՈՎԱԿՆԵՐԻ ՏԱԿ ԻՐԱԿԱՆԱՑՆԵԼ ԱՎԱԶԵ ՆԱԽԱՊԱՏՐԱՍՏԱԿԱՆ ՇԵՐՏ /հաստ.-100 մմ/
2. ԲՆԱՀՈՂԻ ՀԵՏԼԻՑՔՆ ԻՐԱԿԱՆԱՑՆԵԼ ՇԵՐՏ-ՇԵՐՏ ՏՈՓԱՆՈՒՄՈՎ /ՏՈՓԱՆՄԱՆ ՇԵՐՏԻ ՀԱՍՏՈՒԹՅՈՒՆԸ 300 մմ/
3. ԲՆԱՀՈՂԸ ՉՊԵՏՔ Է ՊԱՐՈՒՆԱԿԻ 20 մմ-ից ՄԵԾ ՉԱՓԻ ԵՎ ՍՈՒՐ ՔԱՐԵՐ

						ՊԱՏՎԻՐԱՏՈՒ՝ Գավառի համայնքապետարան ՊԱՏՎԵՐ՝ N ԳՄԳՀ-ՀԲՄԽԾՁԲ-25/19		ՀԱՏՈՐ՝ 1
						«Գավառ համայքի Սարուխան բնակավայրում Մեծ հայրենական պատերազմի /1941-1945 թթ/ զոհերին նվիրված զբոսայգու» հիմնանորոգման աշխատանքներ		
ՓՈՓ.	ՄԱՍ. ՔԱՆ.	ԹԵՐԹ	ՓԱՍՏԱԹ.N	ՍՏՈՐԱԳՐ.	ԱՄՍԱԹԻՎ		ՓՈՒԼ	ԹԵՐԹ	ԹԵՐԹԵՐ
							ԱՆ	ԱՁԿ-6	
Տնօրեն՝		Ս.Ղազարյան				ԳԾԱԳՐԻ ԱՆՎԱՆՈՒՄԸ			
Ճարտարապետ		Խ.Գրիգորյան				ԿՈՅՈՒՂՈՒ ԿԴՀ - 1 -:- ԿԵՂՏԱՋՐԵՐԻ ՀԱՎԱՔՄԱՆ ՀՈՐ ԵՐԿԱՅՆԱԿԱՆ ՊՐՈՖԻԼ: ԿՏՐՎԱԾՔՆԵՐ 1-1, 2-2;	ARCHICRAFTBIM	
ՆԳՃ		Ս.Ղազարյան							
Նախագծ.		Ս.Ղազարյան							

V=5.0 մ^3 ԾԱՎԱԼՈՎ ԿՈՅՈՒՂՈՒ ԿԵՂՏԱՋՐԵՐԻ ՄԱՔՐՄԱՆ ՀՈՐԻ ՀԱՏԱԿԱԳԻԾ Մ 1 : 50

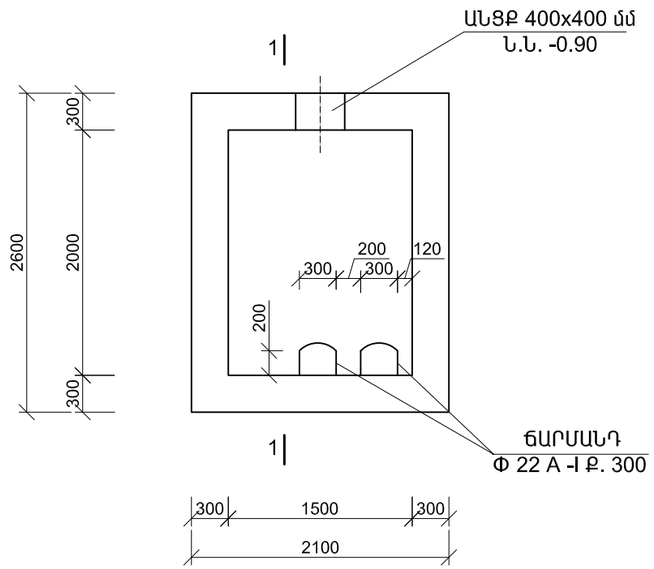

ԾԱԾԿԻ ՀԱՏԱԿԱԳԻԾ Մ 1 : 50

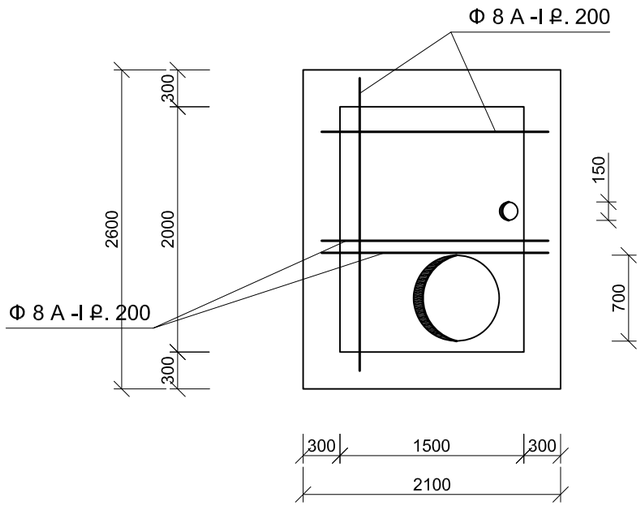

ԿՏՐՎԱԾՔ 1 - 1

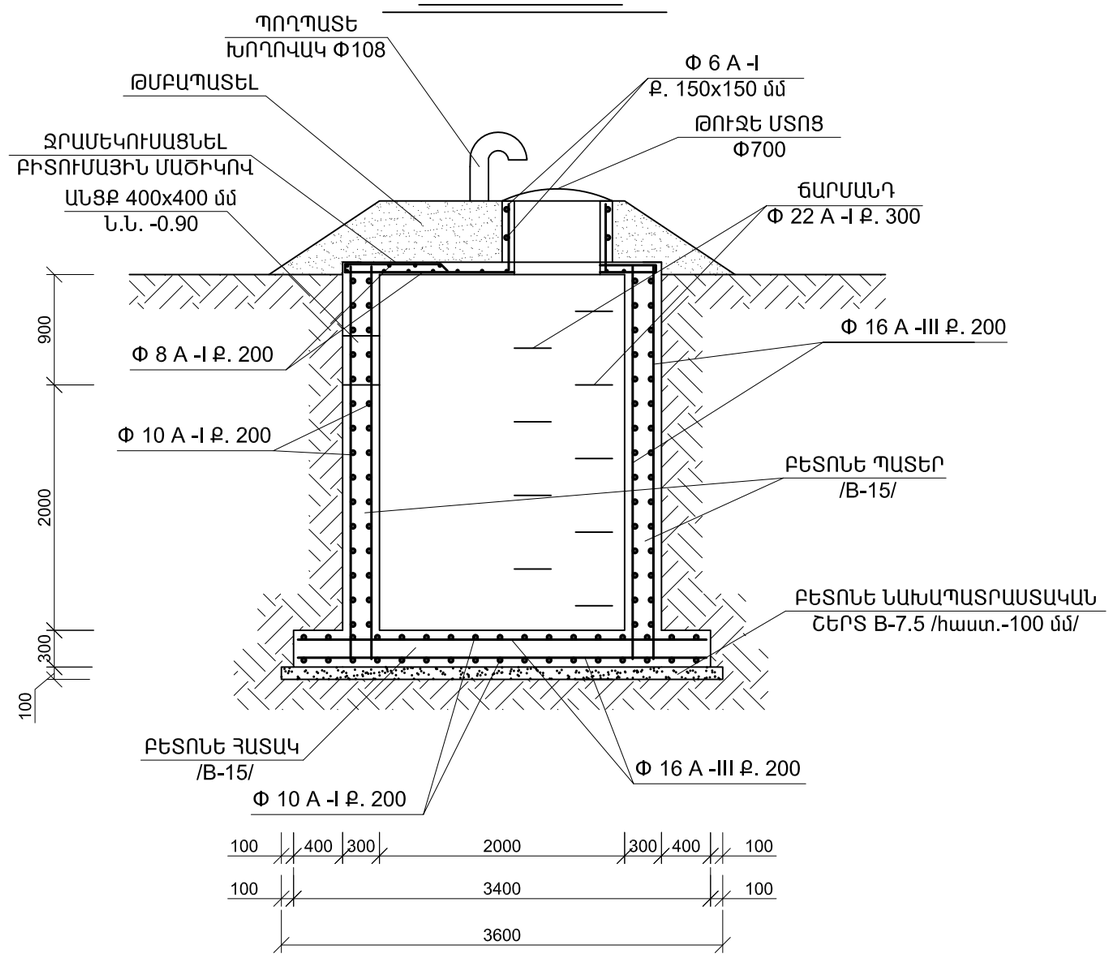

ԾԱՆՈԹՈՒԹՅՈՒՆ

1. ՊԱՏԵՐԸ ԵՎ ՀԱՏԱԿԸ ԻՐԱԿԱՆԱՑՆԵԼ ՍՈՒԼՖԱՏԱԿԱՅՈՒՆ ՑԵՄԵՆՏՈՎ
2. ԱՆՑՔԵՐԻ ՀԱՏՎԱԾՈՒՄ ՏԵՂԱԴՐԵԼ ԵՐԿԱԿԻ ԱՄՐԱՆԱՋՈՂԵՐ

						ՊԱՏՎԻՐԱՏՈՒ՝ Գավառի համայնքապետարան ՊԱՏՎԵՐ՝ N ԳՄԳՀ-ՀԲՄԽԾՁԲ-25/19			ՀԱՏՈՐ՝ 1
						«Գավառ համայքի Սարուխան բնակավայրում Մեծ հայրենական պատերազմի /1941-1945 թթ/ զոհերին նվիրված զբոսայգու» հիմնանորոգման աշխատանքներ			
ՓՈՓ.	ՄԱՍ. ՔԱՆ.	ԹԵՐԹ	ՓԱՍՏԱԹ.N	ՍՏՈՐԱԳՐ.	ԱՄՍԱԹԻՎ		ՓՈՒԼ	ԹԵՐԹ	ԹԵՐԹԵՐ
							ԱՆ	ԱՋԿ-7	
Տնօրեն՝		Ս.Ղազարյան				ԳԾԱԳՐԻ ԱՆՎԱՆՈՒՄԸ			
Ճարտարապետ		Խ.Գրիգորյան				V=5.0 մ^3 ԾԱՎԱԼՈՎ ԿՈՅՈՒՂՈՒ ԿԵՂՏԱՋՐԵՐԻ ՄԱՔՐՄԱՆ ՀՈՐԻ ՀԱՏԱԿԱԳԻԾ; ԿՏՐՎԱԾՔՆԵՐ:	ARCHICRAFTBIM		
ՆԳՃ		Ս.Ղազարյան							
Նախագծ.		Ս.Ղազարյան							

Ե/Բ ԷԼԵՄԵՆՏՆԵՐԻ ՆՅՈՒԹԵՐԻ ՄԱՍՆԱԳԻՐ

ԴԻՐՔԸ	ՆՇԱՆԱԿՈՒՄԸ	ԱՆՎԱՆՈՒՄԸ	ՔԱՆԱԿԸ հատ	ՔԱՇԸ կգ	ՇԱՆՈԹՈՒԹՅՈՒՆ
		Ե/Բ ՀԱՏԱԿԻ ՄԻԱՁՈՒՅԼ ՍԱԼ ՄՍ - 1	1		
1		Φ16 A III L=2850 մմ	38	171.0	
2		Φ10 A I L=3350 մմ	28	58.0	
		ՆՅՈՒԹ ԲԵՏՈՆ B - 15			3.0 մ^3
		Ե/Բ ՄԻԱՁ. ՊԱՏԵՐ ՄՊ-1	1		
3		Φ16 A- III L=3150 մմ	94	468.0	
4		Φ10 A- I L=2550 մմ	60	95.0	
5		Φ10 A- I L=2050 մմ	60	76.0	
		ՆՅՈՒԹ ԲԵՏՈՆ B - 15			7.2 մ^3
		Ե/Բ ՄԻԱՁ. ՇԱՇԿԻ ՍԱԼ ՄՍ-1	1		
6		Φ8 A- I L=2550 մմ	10	41.0	
7		Φ8 A- I L=2050 մմ	12	39.0	
8		Φ8 A- I L=3750 մմ	10	15.0	
9		Φ8 A- I L=3250 մմ	12	16.0	
		ՆՅՈՒԹ ԲԵՏՈՆ B - 15			0.6 մ^3
		ՄՏՈՑԻ ՊԱՏԵՐ	1		
10		Φ6 A I L=2200 մմ	2	1.0	
11		Φ6 A I L=300 մմ	14	1.0	
		ԲԵՏՈՆ B - 15			0.2 մ^3
12		ՃԱՐՄԱՆԴ Φ22 A- I L=1100 մմ	9	30.0	

ԱՇԽԱՏԱՆՔՆԵՐԻ ՄԱՍՆԱԳԻՐ

1. ԲՆԱՀՈՂԻ ՄՇԱԿՈՒՄ ՄԵԽԱՆԻԶՄՈՎ - 44.0 մ^3
2. ՆՈՒՅՆԸ ՁԵՌՔՈՎ -2.0 մ^3
3. ԲՆԱՀՈՂԻ ՀԵՏԼԻՑՔ ՄԵԽԱՆԻԶՄՈՎ - 25.0 մ^3
4. ԲՆԱՀՈՂԻ ՀԵՏԼԻՑՔ ՁԵՌՔՈՎ - 2.0 մ^3
5. ԱՎԵԼՈՐԴ ԲՆԱՀՈՂԻ ԲԱՐՁՈՒՄ ԵՎ ՏԵՂԱՓՈԽՈՒՄ ՄԻՆՉԵՎ 100.0 մ - 19.0 մ^3
6. Ե/ԲԵՏՈՆԵ ՊԱՏԵՐԻ ԵՎ ՇԱՇԿԻ ՋՐԱՄԵԿՈՒՍԱՑՈՒՄ ԲԻՏՈՒՄԱՅԻՆ ՄԱՇԻԿՈՎ - 33.0 մ^2
7. ԲԵՏՈՆԵ ՆԱԽԱՊԱՏՐԱՍՏԱԿԱՆ ՇԵՐՏԻ ԻՐԱԿԱՆԱՑՈՒՄ B-7.5 /հաստ.-100 մմ/ -1.2 մ^3
8. ԹՈՒՋԵ ՄՏՈՑԻ ՏԵՂԱԴՐՈՒՄ Φ700 - 1 հատ
9. ՊՈՂՊԱՏԵԵ ԽՈՂՈՎԱԿԻ ՏԵՂԱԴՐՈՒՄ Φ108 - 2.0 մ
10. ՀԱՏԱԿՆԵՐԻ ՍՈՒԼՖԱՏԱԿԱՅՈՒՆ Ց/ԱՎԱԶԱՅԻՆ ՀԱՐԹԵՑՈՒՑԻՉ ՇԵՐՏԻ ԻՐԱԿԱՆԱՑՈՒՄ /հաստ.-20 մմ/ -3.0 մ^2
11. ՊԱՏԵՐԻ ՍՎԱՂՈՒՄ ՍՈՒԼՖԱՏԱԿԱՅՈՒՆ Ց/ԱՎԱԶԱՅԻՆ ՇԱՂԱԽՈՎ - 21.0 մ^2
12. ՊՈՂՊԱՏԵ ԽՈՂՈՎԱԿԻ ՅՈՒՂԱՆԵՐԿՈՒՄ - 0.7 մ^2

						ՊԱՏՎԻՐԱՏՈՒ՝Գավառի համայնքապետարան ՊԱՏՎԵՐ՝ N ԳՄԳՀ-ՀԲՄԽԾՁԲ-25/19			ՀԱՏՈՐ՝ 1
						«Գավառ համայքի Սարուխան բնակավայրում Մեծ հայրենական պատերազմի /1941-1945 թթ/ զոհերին նվիրված զբոսայգու» հիմնանորոգման աշխատանքներ			
ՓՈՓ.	ՄԱՍ. ՔԱՆ.	ԹԵՐԹ	ՓԱՍՏԱԹ.N	ՍՏՈՐԱԳՐ.	ԱՄՍԱԹԻՎ		ՓՈՒԼ	ԹԵՐԹ	ԹԵՐԹԵՐ
Տնօրեն՝		Ս.Ղազարյան				ԳԾԱԳՐԻ ԱՆՎԱՆՈՒՄԸ	ԱՆ	ԱՁԿ-8	
Ճարտարապետ		Խ.Գրիգորյան				Ե/Բ ԷԼԵՄԵՆՏՆԵՐԻ ՆՅՈՒԹԵՐԻ ՄԱՍՆԱԳԻՐ: ԱՇԽԱՏԱՆՔՆԵՐԻ ՄԱՍՆԱԳԻՐ;	ARCHICRAFTBIM		
ՆԳՃ		Ս.Ղազարյան							
Նախագծ.		Ս.Ղազարյան							

ՑԱՄԱՔՈՐԴԻ ԴԻՏԱՀՈՐԻ ԿՏՐՎԱԾՔ

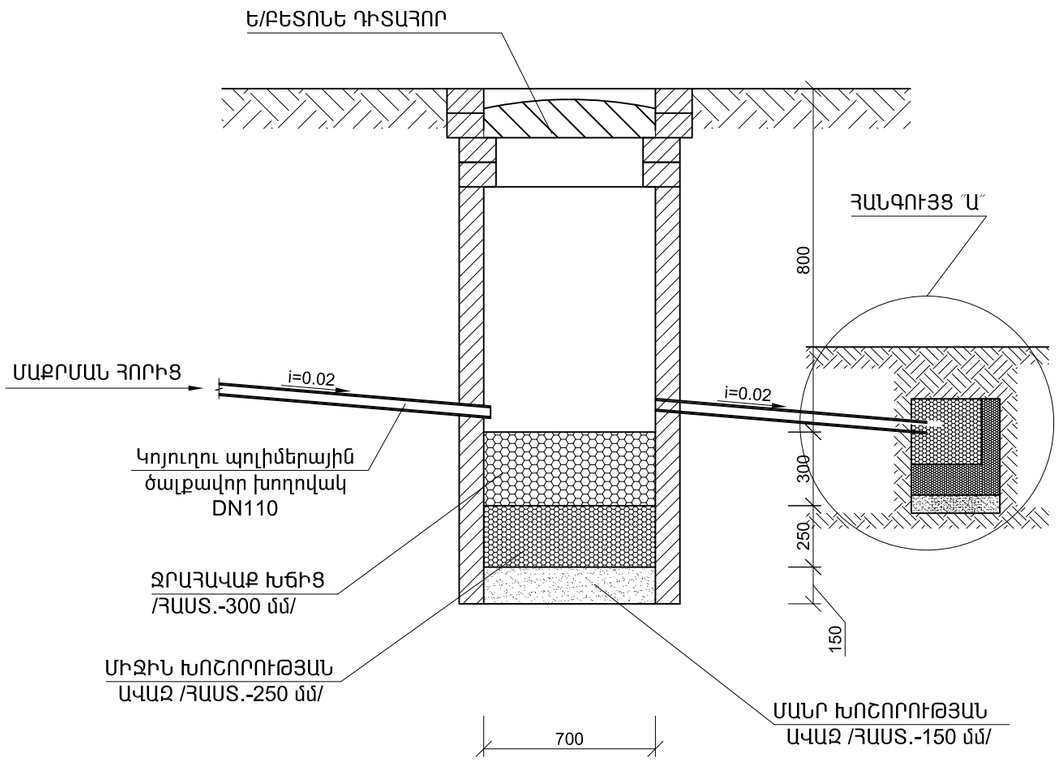

ՀԱՆԳՈՒՅՑ "Ա"

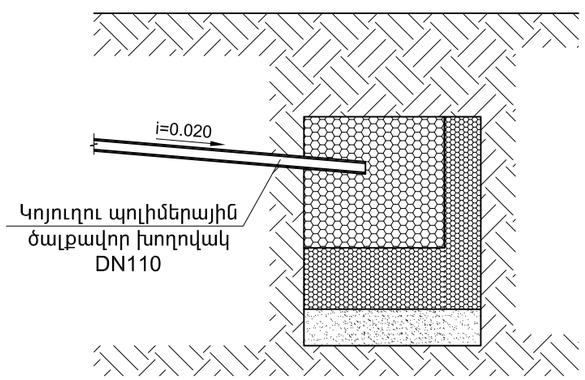

						ՊԱՏՎԻՐԱՏՈՒ՝ Գավառի համայնքապետարան ՊԱՏՎԵՐ՝ N ԳՄԳՀ-ՀԲՄԽԾՁԲ-25/19			ՀԱՏՈՐ՝ 1
						«Գավառ համայքի Սարուխան բնակավայրում Մեծ հայրենական պատերազմի /1941-1945 թթ/ զոհերին նվիրված զբոսայգու» հիմնանորոգման աշխատանքներ			
ՓՈՓ.	ՄԱՍ. ՔԱՆ.	ԹԵՐԹ	ՓԱՍՏԱԹ.N	ՍՏՈՐԱԳՐ.	ԱՄՍԱԹԻՎ		ՓՈՒԼ	ԹԵՐԹ	ԹԵՐԹԵՐ
							ԱՆ	ԱՁԿ-9	
Տնօրեն՝		Ս.Ղազարյան				ԳԾԱԳՐԻ ԱՆՎԱՆՈՒՄԸ			
Ճարտարապետ		Խ.Գրիգորյան				ՑԱՄԱՔՈՐԴԻ ԴԻՏԱՀՈՐԻ ԿՏՐՎԱԾՔ ԱՇԽԱՏԱՆՔՆԵՐԻ ՄԱՍՆԱԳԻՐ	ARCHICRAFTBIM		
ՆԳՃ		Ս.Ղազարյան							
Նախագծ.		Ս.Ղազարյան							

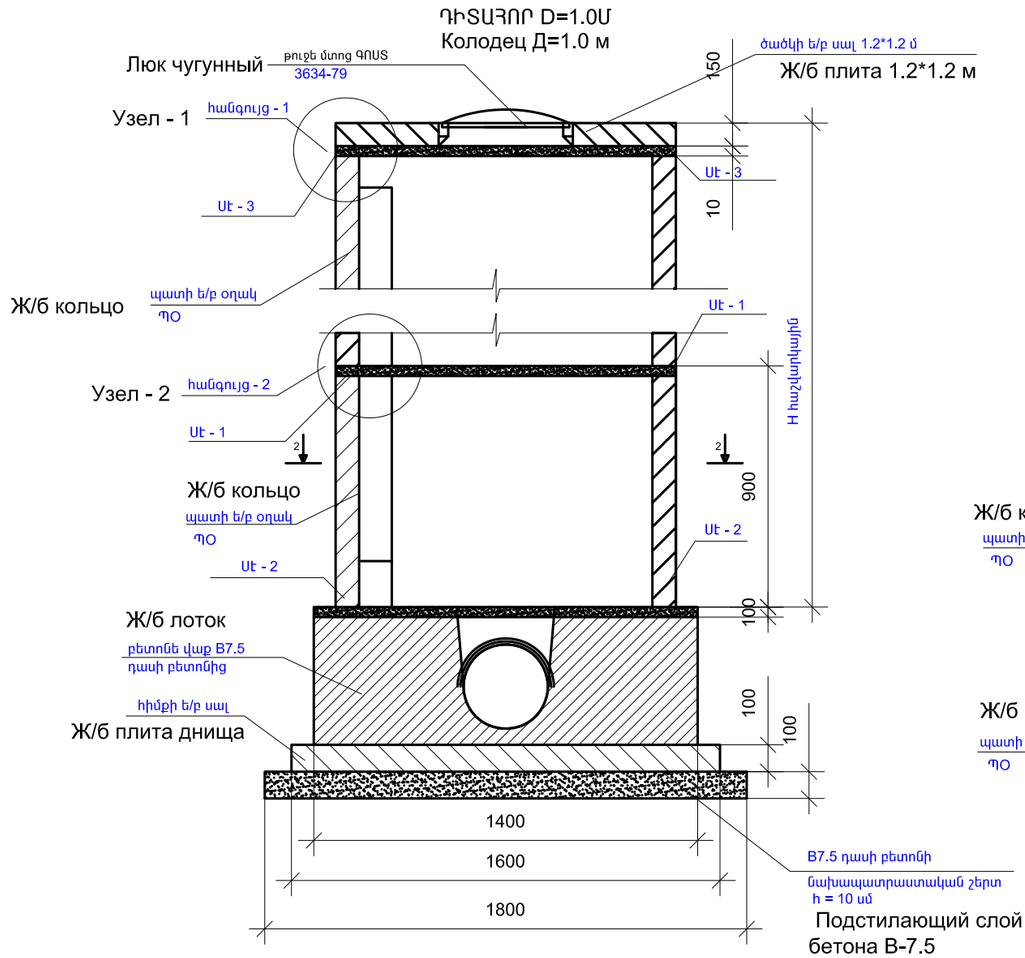

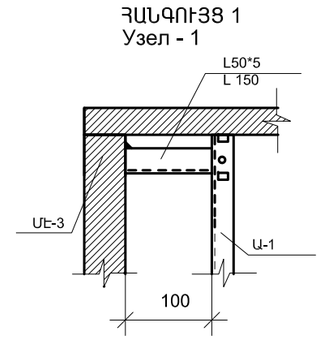

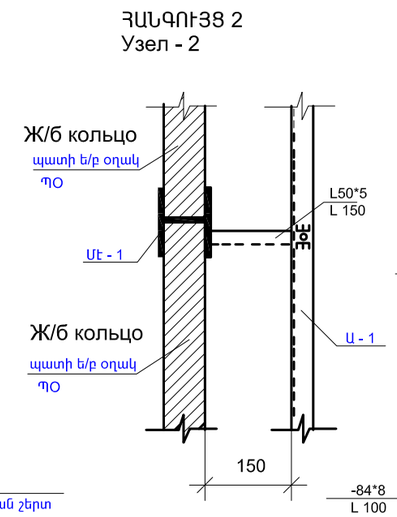

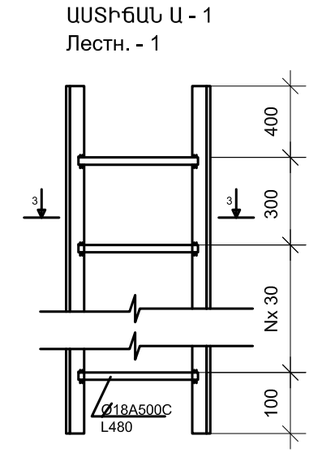

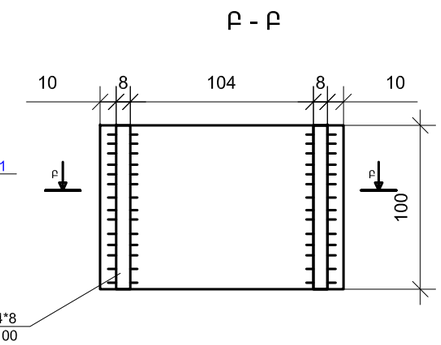

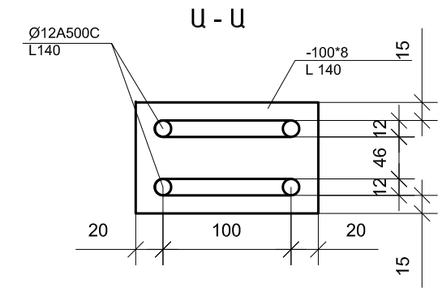

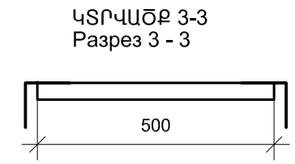

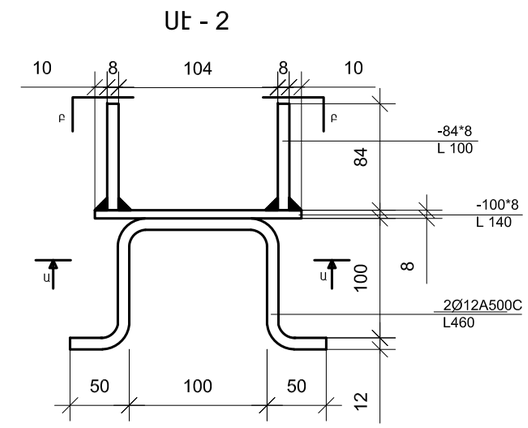

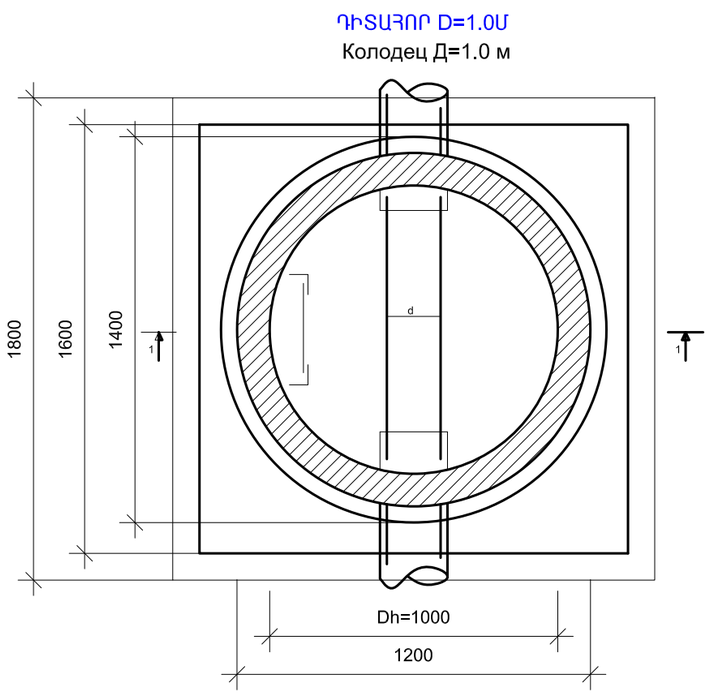

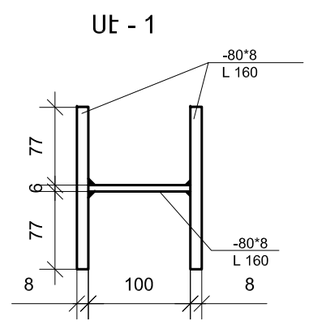

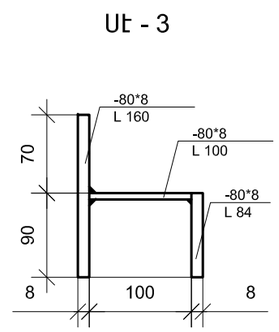

						ՊԱՏՎԻՐԱՏՈՒ՝Գավառի համայնքապետարան ՊԱՏՎԵՐ՝ N ԳՄԳՀ-ՀԲՄԽԾՁԲ-25/19			ՀԱՏՈՐ՝ 1
						«Գավառ համայքի Սարուխան բնակավայրում Մեծ հայրենական պատերազմի /1941-1945 թթ/ զոհերին նվիրված զբոսայգու» հիմնանորոգման աշխատանքներ			
ՓՈՓ.	ՄԱՍ. ՔԱՆ.	ԹԵՐԹ	ՓԱՍՏԱԹ.Ն	ՍՏՈՐԱԳՐ.	ԱՄՍԱԹԻՎ		ՓՈՒԼ	ԹԵՐԹ	ԹԵՐԹԵՐ
Տնօրեն՝		Ս.Ղազարյան				ԳԵՍԳՐԻ ԱՆՎԱՆՈՒՄԸ	ԱՆ	ԱՁԿ-10	
Ճարտարապետ		Խ.Գրիգորյան				ԿՈՅՈՒՂԱՏԱՐ ԿՈԼԵԿՏՈՐԻ ԱՆՑՈՒՄԱՅԻՆ ԴԻՏԱՀՈՐԻ ՀԱՏԱԿԱԳԻԾ, ԿՏՐՎԱԾՔՆԵՐ	ARCHICRAFTBIM		
ՆԳՃ		Ս.Ղազարյան							
Նախագծ.		Ս.Ղազարյան							

Հիմնական լրակազմի "էL" մակնիշի աշխատանքային գծագրերի ամփոփագիր

Թերթ	Անվանում	Ծանոթագր.
1	ԸՆԴՀԱՆՈՒՐ ՏՎՅԱԼՆԵՐ	էL-1
2	էԼԵԿՏՐԱՍԱՐՔԱՎՈՐՈՒՄՆԵՐԻ ԵՎ ՆՅՈՒԹԵՐԻ ՄԱՍՆԱԳԻՐ	էL-2
3	ԼՈՒՍԱՎՈՐՈՒԹՅԱՆ ՀԵՆԱՍՅՈՒՆԵՐԻ ՆՅՈՒԹԵՐԻ ՄԱՍՆԱԳԻՐ ,ՀՈՂԱՅԻՆ ԵՎ ՄՈՆՏԱԺԱՅԻՆ ԱՇԽԱՏԱՆՔՆԵՐ	էL-3
4	ԼՈՒՍԱՎՈՐՈՒԹՅԱՆ ՍՆՈՂ ԵՎ ԿԱՌԱՎԱՐՄԱՆՑԱՆՑԵՐ 220 V: ՍԿՋԲՈՒՆՔԱՅԻՆ էԼԵԿՏՐԱՍԽԵՄԱ	էL-4
5,6,7	ԲԱՐԵԿԱՐԳՄԱՆ ՀԱՏԱԿԱԳԻԾ	էL-5,6,7
8	ԼՈՒՍԱՎՈՐՈՒԹՅԱՆ էԼԵԿՏՐԱՍԱՐՔԱՎՈՐՈՒՄՆԵՐԻ ԲԱՇԽՈՒՄԸ ՍԱՆՀԱՆԳՈՒՅՑԻ ԵՎ ՀՈՒՇԱՐՁԱՆԻ ՀԱՏԱԿԱԳԾՈՒՄ	էL-8
9	ԼՈՒՍԱՎՈՐՈՒԹՅԱՆ ՀԵՆԱՍՅՈՒՆԵՐԻ ԱՄՓՈՓԱԹԵՐԹ	էL-9
10	ԼՈՒՍԱՎՈՐՈՒԹՅԱՆ ՀԵՆԱՍՅԱ ԸՆԴՀԱՆՈՒՐ ՏԵՍՔԸ , ՀԵՆԱՍՅԱՆ ՀԻՄՔ	էL-10

Առաջարկվող և վկայակոչվող փաստաթղթերի ամփոփագիր

Նշանակում	Անվանում	Ծանոթագր.
	Առաջարկվող փաստաթղթեր	
	Վկայակոչվող փաստաթղթեր Ուղեգծի հատակագիծը համաձայնություններով:	
СНиП 3.05.06-85	էլեկտրատեխնիկական սարքավորանքներ:	
ՀՀՇՆ 13-02-2022	Անվտանգության տեխնիկա շինարարությունում	
ՀՀՇՆ 30-02-2022	Տարածքի բարեկարգում	
ՀՀՇՆ 22-03-2017	«Արհեստական և բնական լուսավորում»	

Հենասյուների հիմքերի փոսորակների հորատման աշխատանքները պետք է կատարվեն համայնքի ղեկավարի կողմից լիազորված անձի, շահագռգիռ կազմակերպությունների ներկայացուցիչների ներկայությամբ՝ ստորգետնյա հաղորդակցուղիները չվնասելու նպատակով:

Ընդհանուր ցուցումներ

Գավառ համայնքի Սարուխան բնակավայրում Մեծ հայրենական պատերազմի զոհերին նվիրված զբոսայգու հիմնանորոգման աշխատանքների սույն նախագծի մշակման համար որպես հիմք են ծառայել հետևյալ ելակետային փաստաթղթերը.

ա. գլխավոր հատակագիծը Մ1:200

բ. նախագծային առաջադրանքը:

Սպառիչի պահանջվող լարումը՝ ~ 220 V, հզորությունը՝ 1.895 kW:

Համաձայն նախագծային առաջադրանքի լուսավորության էլեկտրասնուցումը նախատեսվում է իրականացնել գործող լուսավորության ցանցի մոտակա հենասյունից սնվող կառավարման վահանից (ԿՎ), 0.22 kV լարման մալուխային գծով:

Լուսատեխնիկական հաշվարկով լուսավորվածությունը կազմում է մոտ 6 LX, որը բավարարում է նախագծվող օբյեկտի՝ համապատասխանող լուսավորությանը, ըստ ՀՀՇՆ 22-03-2017 «Արհեստական և բնական լուսավորում» շինարարական նորմերի:

Նախագծվող պուրակային լուսավորության հենասյուներն ընդունված են մետաղական (LED 24 վտ լուսատուներով): Նախատեսված է 35 հատ հենասյուն 2-ական լուսատուով, դիտարկել էL-9,10 թերթերը:

Լուսավորության գծերը նախատեսված են ԱԲԲԳ-0.66 3x16 մմ² ,ԱԲԲԳ-0.66 3x10 և ԱԲԲԳ-0.66 3x4 մմ² մակնիշի ու հատույթի մալուխային գծով, անցկացրած հենապատի երեսապատման թիկունքով և բետոնե սալիկների թիկունքով:

Լուսատուների սնուցման համար նախատեսված բաժանարար տուփերը հենապատի մեջ տեղադրել H=0.55մ բարձրության վրա:

Նախագծվող ստորգետնյա մալուխային գծի անցկացումը խրամուղով նախատեսվում է համաձայն СНиП 3.05.06-85 շինարարական նորմերի: Մալուխի կորի ներքին շառավիղը պետք է լինի ոչ պակաս, քան մալուխի տրամագծի 15 -պատիկը:

Մալուխային գիծը անց է կացվում Ø 32մմ և Ø 20մմ տրամագծի պոլիվինիլ-քլորիդե (ՊՎՔ) խողովակով:

Պոտենցիալների հավասարեցման նպատակով նախատեսված է կառուցել հողանցման օջախ: Ընտրված են թվով 6 հատ L 2.5 մ, երկարությամբ ուղղահայաց հողանցիչներ: Հողանցման սարքվածքի էլեկտրական դիմադրությունը չպետք է գերազանցի 10 Օհմ -ից(R ≤10Ω), ցանկացած գրունտի համար, հակառակ դեպքում անհրաժեշտ է ավելացնել հողանցման էլեկտրոդների քանակը: Հողանցման օջախին է միացվում (հեղուսային միացությամբ) հողակցման հաղորդիչը , որը միանում է ԿՎ -ի գլխավոր հողակցվող հաղորդածողին, որտեղից էլ հողակցվում են բոլոր ստացիոնար էլեկտրական սարքավորումների և սպառիչների լարման տակ չգտնվող, հպումներին հասանելի մետաղական իրանները, միացվում են ներքին սնող հաղորդագծերի 3 -րդ հողակցման ջիղերը:

Հենասյան հիմքը իրականացնել B 12.5 դասի բետոնի լցումով:

Նախագիծը մշակված է ըստ ՀՀՇՆ 22-03-2017 «Արհեստական և բնական լուսավորում» ,,ՀՀՇՆ 13-02-2022 «Անվտանգության տեխնիկա շինարարությունում» և ՀՀՇՆ 30-02-2022 «Տարածքի բարեկարգում» շինարարական նորմերի ,տեխնիկական կանոնակարգերի և ՀՀ - ում գործող այլ կանոնների ու նորմերի համաձայն, պահպանելով աշխատանքի անվտանգության կանոնները:

						ՊԱՏՎԻՐԱՏՈՒ՝Գավառի համայնքապետարան ՊԱՏՎԵՐ՝ N ԳՄԳՀ-ՀԲՄԽԾՁԲ-25/19			ՀԱՏՈՐ՝ 1
						«Գավառ համայքի Սարուխան բնակավայրում Մեծ հայրենական պատերազմի /1941-1945 թթ/ զոհերին նվիրված զբոսայգու» հիմնանորոգման աշխատանքներ			
ՓՈՓ.	ՄԱՍ. ՔԱՆ.	ԹԵՐԹ	ՓԱՍՏԱԹ.Ն	ՍՏՈՐԱԳՐ.	ԱՄՍԱԹԻՎ		ՓՈՒԼ	ԹԵՐԹ	ԹԵՐԹԵՐ
							ԱՆ	էL-1	
Տնօրեն՝		Ս.Ղազարյան				ԳԾԱԳՐԻ ԱՆՎԱՆՈՒՄԸ			
Ճարտարապետ		Խ.Գրիգորյան				ԸՆԴՀԱՆՈՒՐ ՏՎՅԱԼՆԵՐ	ARCHICRAFTBIM		
ՆԳՃ		Ս.Ղազարյան							
Նախագծ.		Ս.Համբարձումյան							

ՀՀ	Անվանում Տեխնիկական տվյալներ	Նշանակում Տիպ Մակնիշ	Չ/մ	Քանակ	Ծանոթագր.
	Ի. էլ. մոնտաժային աշխատանքներ				
1	LED լուսարձակ, 50W, 220V,6000LM,IP65,5000K		հատ	4	
2	LED լուսատու, 10W, 220V,IP44, 1200LM,5000K		հատ	4	
3	LED լուսատու, 15W, 220V,IP65,1800LM5000K		հատ	1	
4	Արկղ երկբևեռ ավտոմատ անջատիչով ~220 V, 6A		հատ	1	
5	Անջատիչ միաբևեռ մեկստեղնավոր բաց տեղադրման ~250 V, 6 A , IP20		հատ	3	
6	Տուփ բաժանարար բաց տեղադրման		հատ	2	
7	Հաղորդալար ալյումինե ջիղերով, ՊՎՔ մեկուսացումով, կտրվ. 3x2.5 մմ²	АПВ гост 6323-79	մ	30	
8	Խողովակ ՊՎՔ (гофра) d_y=16 մմ		մ	30	
9	Տուփ բաժանարար, IP65	100x100 x70մմ	հատ	31	
10	Պողպատ անկյունակ, կտրվ. L 50x50x5 մմ	гост 8509-86	մ/կգ	15/ 57,0	հողանցման էլեկտրոդ n=6 L= 2.5 մ
11	Պողպատ շերտավոր, կտրվ. - 40x4 մմ	гост 103-76*	մ/կգ	30/ 39,0	հողանցման արտաքին կոնտուր
12	Ճյուղավորման սեխմակ (орешки)	У-731 м 10-35/о1.5-10	հատ	110	

ՀՀ	Անվանում Տեխնիկական տվյալներ	Նշանակում Տիպ Մակնիշ	Չ/մ	Քանակ	Ծանոթագր.
	Կառավարման վահան				
1	Մետաղյա արկղ 500x400x250 մմ		հատ	1	տեղադրել պատին
2	էլ. մագնիսական գործարկիչ $U_{КАТ}$~220 V, $I_{Н}$=25 A		հատ	1	
3	Միաբևեռ ավտոմատ անջատիչ U~220 V, I=25 A		հատ	1	մետաղյա արկղում
4	Ժամանակի ռելե ~ 220 V, 2(16) A		հատ	1	մետաղյա արկղում
5	Հաղորդալար ճկուն պղնձե ջիղով, ՊՎՔ մեկուսացումով, կտրվ. 1x2.5 մմ²	ПВ2 гост 6323-79	մ	2	կառավարման սարքվածի երկրորդային շղթայի կոմուտացիայի համար

Նախագծում օգտագործված (առաջարկվող) լուսատուներ

Նախագծով նախատեսվող լուսատուների տեխնիկական բնութագրերի նկարագրություններում արտադրողի կողմից կայքերում տեղադրված տեղեկությունների բովանդակությունների տարընթերցումը բացառելու նպատակով լուսատուների տեխնիկական բնութագրերը ներկայացվում են ռուսերեն լեզվով:
Կապալառուի կողմից տեղադրվող լուսատուները իրենց տեխնիկական և որակային պարամետրերով պետք է բավարարեն լուսատուների տեխնիկական բնութագրում ներկայացված չափորոշիչներին:
Կապալառուն պարտավոր է լուսատուների ընտրությունը կատարել պատվիրատուի հետ: Լուսամփոփների վերջնական տեսքը որոշվում է պատվիրատուի կողմից *պարտադիր պահպանելով ներկայացված չափորոշիչները:*

(լուսարձակ)

Мощность, Вт	50
Цветовая температура	6400К
Напряжение, Вольт	175-265
Цвет свечения	холодный белый
Световой поток, Lm	6000
Гарантия, мес	36
Тип светодиода	OSRAM
Количество в упаковках	1/10
Материал корпуса	алюминий литой под давлением + стекло
Класс защиты от поражения электрическим током	1
Рабочая температура	-40°C - +70°C
Бренд	_____
Угол рассеивания	120
Коэффициент мощности (PF)	>0.9
Наличие зарядного устройства	нет
Количество LED	96
Степень защиты IP	IP65

(լուսադիոդային մոդուլ)

Мощность :	24 Вт
Источник питания:	драйвер
Тип напряжения:	AC
Номинальное напряжение AC:	220 В
Частота тока питающей сети:	50 Гц
Степень защиты (IP):	IP65
Класс защиты от поражения электрического тока:	I
Климатическое исполнение:	УХЛ1
Рабочая температура min:	-40°C
Рабочая температура max:	50°C
Аварийное освещение: БАП	(нет)
Гарантия:	36 мес
Срок службы:	10 лет
Система управления освещением:	Нет
КСС:	"Д" косинусная
Ra:	80
ССТ, К:	5000
Световой поток (в нижнюю полусферу):	2880 лм
Световая отдача (в нижнюю полусферу):	120 лм/Вт

						ՊԱՏՎԻՐԱՏՈՒ՝Գավառի համայնքապետարան ՊԱՏՎԵՐ՝ N ԳՄԳՀ-ՀԲՄԽԾՁԲ-25/19			ՀԱՏՈՐ՝ 1
						«Գավառ համայքի Սարուխան բնակավայրում Մեծ հայրենական պատերազմի /1941-1945 թթ/ զոհերին նվիրված զբոսայգու» հիմնանորոգման աշխատանքներ			
ՓՈՓ.	ՄԱՍ. ՔԱՆ.	ԹԵՐԹ	ՓԱՍՏԱԹ.Ն	ՍՏՈՐԱԳՐ.	ԱՄՍԱԹԻՎ		ՓՈՒԼ	ԹԵՐԹ	ԹԵՐԹԵՐ
							ԱՆ	ԷԼ- 2	
Տնօրեն՝		Ս.Ղազարյան				ԳԾԱԳՐԻ ԱՆՎԱՆՈՒՄԸ			
Ճարտարապետ		Խ.Գրիգորյան				ԷԼԵԿՏՐԱՍՍԱՐՔԱՎՈՐՈՒՄՆԵՐԻ ԵՎ ՆՅՈՒԹԵՐԻ ՄԱՍՆԱԳԻՐ	ARCHICRAFTBIM		
ՆԳՃ		Ս.Ղազարյան							
Նախագծ.		Ս.Համբարձումյան							

N N ՀՀ	ՍԱՐՔԱՎՈՐՄԱՆ ԱՆՎԱՆՈՒՄԸ ՏԵԽՆԻԿԱԿԱՆ ՏՎՅԱԼՆԵՐ	ՏԻՊ	ՉԱՓ ՄԻԱՎ.	ՔԱՆԱԿԸ (ՄԵԿ ՀԵՆԱՍՅԱՆ ՀԱՄԱՐ)	ԸՆԴՀԱՆՈՒՐ (35 ՀԵՆԱՍՅԱՆ ՀԱՄԱՐ)
1	Լուսադիոդային LED լուսատու 350 x 50 մմ, 180-265 Վ,IP65, 24 Վտ, 2880 Լմ, 120 լմ/Վտ, 4000-5000Կ, աշխատանքային ջերմաստիճան -40˚ -:- +50˚ երաշխիք 36 ամիս		լրակազմ	2	70
2	Խողովակ պողպատե (հենասյան հիմնային կանգնակ) **60x40x3.0**մմ **m₁=4.3**կգ		հատ / մ	2 / 3.4	70 / 119.0
3	Խողովակ պողպատե (հենասյան կանգնակ) **60x40x3.0**մմ **m₁=4.3**կգ		հատ / մ	2 / 6.0	70 / 210.0
4	Խողովակ պողպատե (հենասյան բարձակը) **60x40x3.0**մմ **m₁=4.3**կգ		հատ / մ	2 / 1.6	70 / 56.0
5	Խողովակ պողպատե (դեկորատիվ էլեմենտ) **50x50x3.0**մմ **m₁=4.31**կգ		հատ / մ	2 / 1.0	70 / 35.0
6	Պողպատե թերթ (վրադիր տարր) **60x40x3.0**մմ		հատ / մ²	2 / 0.0048	70 / 0.168
7	Հիմնային դետալ **200x200x8.0**մմ		հատ / մ²	1 / 0.04	35 / 1.4
8	Հենասյուների կապման էլեմենտ շերտապողպատ 3.5x50մմ L=100մմ		հատ / մ	2 / 0.2	70 / 7.0
9	Տուփ բաժանարար	100x100 x50մմ	հատ	1	35
10	Խարիսխ Կլոր պողպատ **Ø16 m1=1.58** կգ L=300մմ		հատ / մ	4 / 1.2	140 / 42.0
11	Մալուխ 3x2.5 մմ	ԱԲՎԳ	մ	7	245
12	ՊՎՔ խողովակ	Φ16	մ	7	246
13	Ճյուղավորման սեխմակ (орешки)	У-731 м 10-35/о1.5-10	հատ	6	210
14	Հենասյուների ներկում (յուղաներկով 2-անգամ)		մ²	2.2	77
15	Անցքի բացում հենասյան հիմնային կանգնակի վրա մալուխի անցման համար L=100մմ,R=40մմ		հատ	2	70
16	Մետիզներ (հեղյուս, մանեկ, տափօղակ 2հատ)	M14x50	կգ	0.185	6.5

Հ/Հ	ԱՇԽԱՏԱՆՔԻ ԱՆՎԱՆՈՒՄԸ	ՉԱՓՄԱՆ ՄԻԱՎՈՐ	ՔԱՆԱԿ	ԷԼԵԿՏՐԱՍԱՐՔԱՎՈՐՄԱՆ, ՆՅՈՒԹԻ ԱՆՎԱՆՈՒՄԸ և ՏԻՊԸ	ՉԱՓՄԱՆ ՄԻԱՎՈՐ	ՄԻԱՎՈՐԻ ՔԱՆԱԿԸ	ԸՆԴՀԱՆՈՒՐ ՔԱՆԱԿԸ
1	2	3	4	5	6	7	8
	0.22 կՎ մալուխագծի մոնտաժային աշխատանքներ						
1	ԱԲՎԳ-0.66 3x16 մմ² մալուխի մոնտաժում մինչև սնման կետ՝ ՊՎՔ խողովակով	մ	50	Ուժային մալուխ ԱԲՎԳ-0.66 3x16 մմ² ГОСТ 16442-80			
		մ	50	ՊՎՔ խողովակ Ø32մմ			
2	ԱԲՎԳ-0.66 3x16 մմ² մալուխի ձգում հենապատի երեսապատման թիկունքով՝ ՊՎՔ խողովակով	մ	130	Ուժային մալուխ ԱԲՎԳ-0.66 3x16 մմ² ГОСТ 16442-80			
		մ	130	ՊՎՔ խողովակ Ø32մմ			
3	ԱԲՎԳ-0.66 3x10 մմ² մալուխի ձգում հենապատի երեսապատման թիկունքով՝ ՊՎՔ խողովակով	մ	178	Ուժային մալուխ ԱԲՎԳ-0.66 3x10 մմ² ГОСТ 16442-80			
		մ	178	ՊՎՔ խողովակ Ø32մմ			
4	ԱԲՎԳ-0.66 3x10 մմ² մալուխի ձգում բետոնե սալիկների թիկունքով՝ ՊՎՔ խողովակով	մ	22	Ուժային մալուխ ԱԲՎԳ-0.66 3x10 մմ² ГОСТ 16442-80			
		մ	22	ՊՎՔ խողովակ Ø32մմ			
5	ԱԲՎԳ-0.66 3x4 մմ² մալուխի ձգում հենապատի երեսապատման թիկունքով՝ ՊՎՔ խողովակով	մ	50	Ուժային մալուխ ԱԲՎԳ-0.66 3x10 մմ² ГОСТ 16442-80			
		մ	50	ՊՎՔ խողովակ Ø20մմ			
6	ԱԲՎԳ-0.66 3x4 մմ² մալուխի ձգում բետոնե սալիկների թիկունքով՝ ՊՎՔ խողովակով	մ	200	Ուժային մալուխ ԱԲՎԳ-0.66 3x10 մմ² ГОСТ 16442-80			
		մ	200	ՊՎՔ խողովակ Ø20մմ			

Հողային աշխատանքներ, հենասյուների տեղադրումը գրունտում

Հ/Հ	Ա ն վ ա ն ու մ	Չ/մ	Քանակ	
			1սյան համար	ընդամենը
1	Փոսորակի քանդում ձեռքով 4-րդ կարգի գրունտներում	մ³	0.128	4.48
2	Խճի փռում հիմնատակում	մ³	0.016	0.56
3	Հենասյան հիմք՝ **B12.5** մակնիշի բետոնի լցումով	մ³	0.112	3.92
4	Ավելացած գրունտի հարթեցում տեղում	մ³	0.128	4.48

ՊԱՏՎԻՐԱՏՈՒ՝Գավառի համայնքապետարան ՊԱՏՎԵՐ՝ N ԳՄԳՀ-ՀԲՄԽԾՁԲ-25/19					ՀԱՏՈՐ՝ 1
«Գավառ համայքի Սարուխան բնակավայրում Մեծ հայրենական պատերազմի /1941-1945 թթ/ զոհերին նվիրված զբոսայգու» հիմնանորոգման աշխատանքներ					
ՓՈՓ.	ՄԱՍ. ՔԱՆ.	ԹԵՐԹ	ՓԱՍՏԱԹ.N	ՍՏՈՐԱԳՐ.	ԱՄՍԱԹԻՎ
Տնօրեն՝	Ս.Ղազարյան				ԳԾԱԳՐԻ ԱՆՎԱՆՈՒՄԸ
Ճարտարապետ	Խ.Գրիգորյան				ԼՈՒՍԱՎՈՐՈՒԹՅԱՆ ՀԵՆԱՍՅՈՒՆԵՐԻ ՆՅՈՒԹԵՐԻ ՄԱՍՆԱԳԻՐ ,ՀՈՂԱՅԻՆ ԵՎ ՄՈՆՏԱԺԱՅԻՆ ԱՇԽԱՏԱՆՔՆԵՐ
ՆԳՃ	Ս.Ղազարյան				
Նախագծ.	Ս.Համբարձումյան				

ՓՈՒԼ	ԹԵՐԹ	ԹԵՐԹԵՐ
ԱՆ	ԷԼ- 3	

ARCHICRAFTBIM

Սնող լուսավորության ցանց 0.22 kV: Սկզբունքային էլեկտրասխեմա

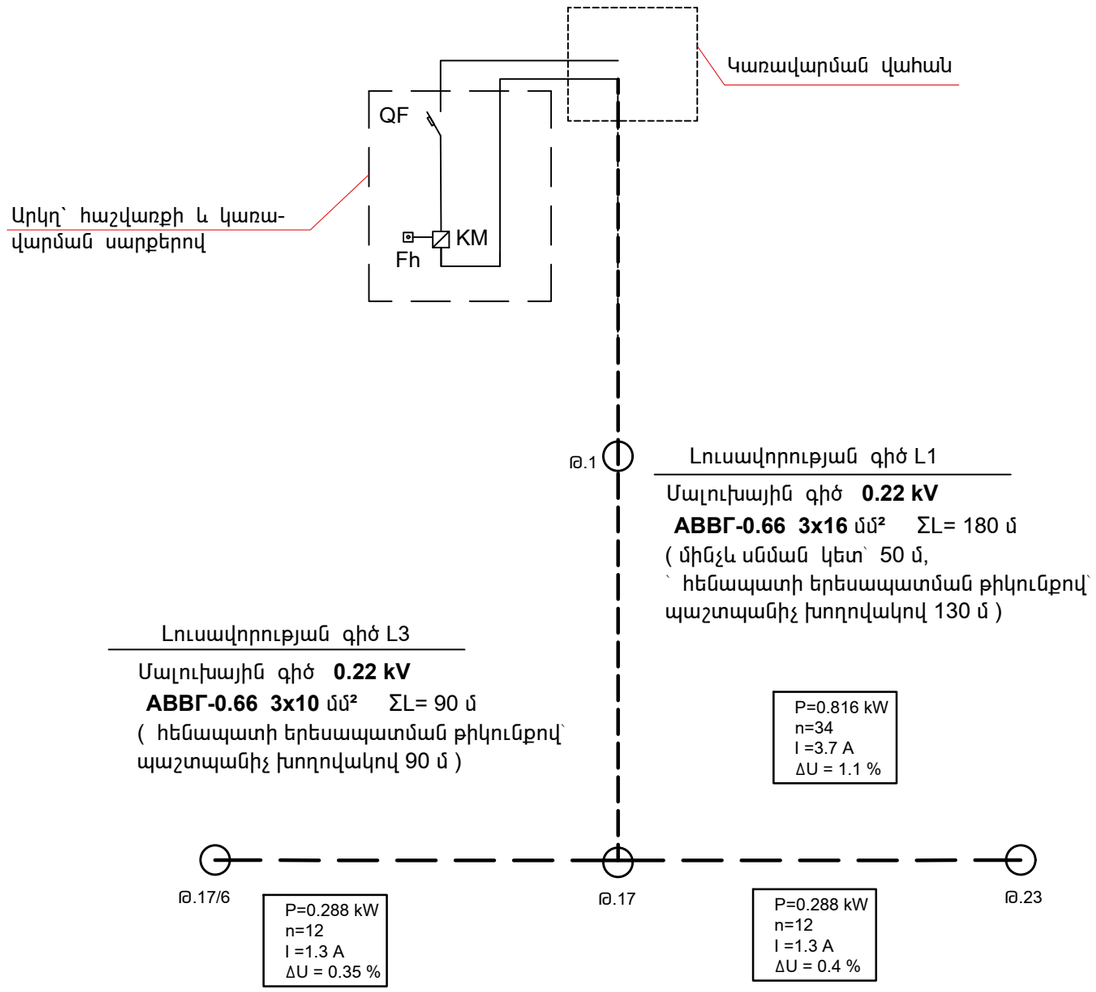

Լուսավորության կառավարման էլեկտրասխեմա

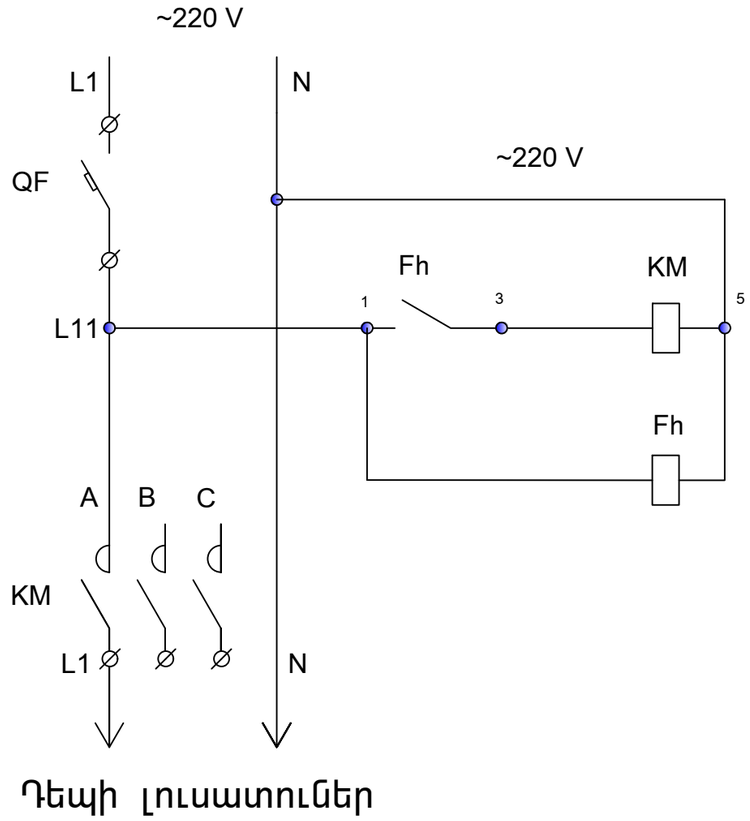

Պայմանական նշաններ

QF1 միաբևեռ ավտոմատ անջատիչ 25A

KM էլեկտրամագնիսական գործարկիչ

Fh ժամանակի ռելե

						ՊԱՏՎԻՐԱՏՈՒ՝Գավառի համայնքապետարան ՊԱՏՎԵՐ՝ N ԳՄԳՀ-ՀԲՄԽԾՋԲ-25/19			ՀԱՏՈՐ՝ 1
						«Գավառ համայքի Սարուխան բնակավայրում Մեծ հայրենական պատերազմի /1941-1945 թթ/ զոհերին նվիրված զբոսայգու» հիմնանորոգման աշխատանքներ			
ՓՈՓ.	ՄԱՍ. ՔԱՆ.	ԹԵՐԹ	ՓԱՍՏԱԹ.N	ՍՏՈՐԱԳՐ.	ԱՄՍԱԹԻՎ		ՓՈՒԼ	ԹԵՐԹ	ԹԵՐԹԵՐ
							ԱՆ	ԷԼ- 4	
Տնօրեն՝		Ս.Ղազարյան				ԳԾԱԳՐԻ ԱՆՎԱՆՈՒՄԸ			
Ճարտարապետ		Խ.Գրիգորյան				ԼՈՒՍԱՎՈՐՈՒԹՅԱՆ ՍՆՈՂ ԵՎ ԿԱՌԱՎԱՐՄԱՆ ՑԱՆՑԵՐ 220V: ՍԿԶԲՈՒՆՔԱՅԻՆ ԷԼԵԿՏՐԱՍԽԵՄԱ	ARCHICRAFTBIM		
ՆԳՃ		Ս.Ղազարյան							
Նախագծ.		Ս.Համբարձումյան							

ԲԱՐԵԿԱՐԳՄԱՆ ՀԱՏԱԿԱԳԻԾ Մ1:200

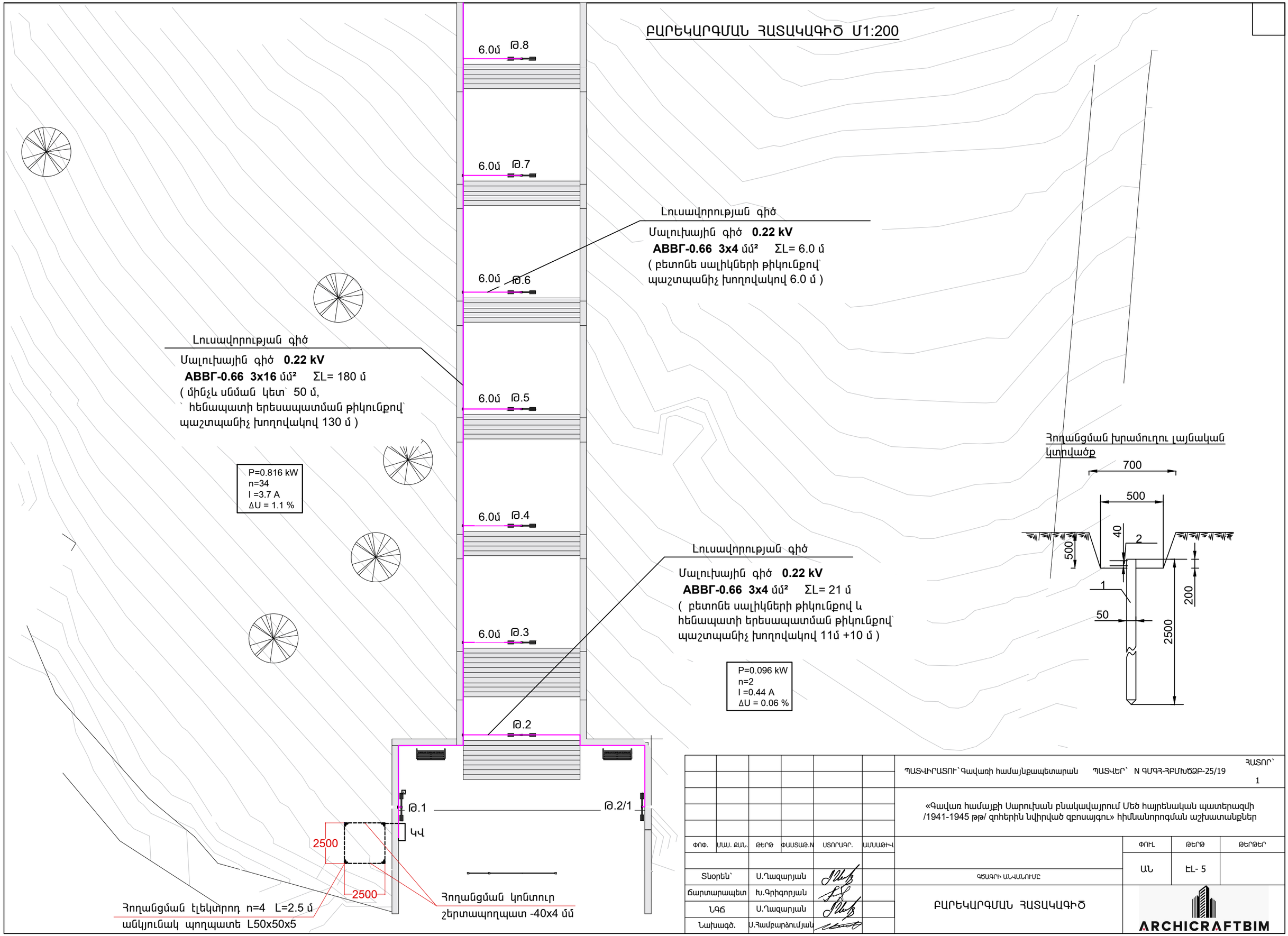

						ՊԱՏՎԻՐԱՏՈՒ՝Գավառի համայնքապետարան	ՊԱՏՎԵՐ՝ N ԳՄԳՀ-ՀԲՄԽԾՁԲ-25/19		ՀԱՏՈՐ՝ 1
						«Գավառ համայքի Սարուխան բնակավայրում Մեծ հայրենական պատերազմի /1941-1945 թթ/ զոհերին նվիրված զբոսայգու» հիմնանորոգման աշխատանքներ			
ՓՈՓ.	ՄԱՍ. ՔԱՆ.	ԹԵՐԹ	ՓԱՍՏԱԹ.Ն	ՍՏՈՐԱԳՐ.	ԱՄՍԱԹԻՎ		ՓՈՒԼ	ԹԵՐԹ	ԹԵՐԹԵՐ
Տնօրեն՝		Ս.Ղազարյան				ԳԾԱԳՐԻ ԱՆՎԱՆՈՒՄԸ	ԱՆ	ԷԼ- 5	
Ճարտարապետ		Խ.Գրիգորյան				ԲԱՐԵԿԱՐԳՄԱՆ ՀԱՏԱԿԱԳԻԾ	ARCHICRAFTBIM		
ՆԳՃ		Ս.Ղազարյան							
Նախագծ.		Ս.Համբարձումյան							

ԲԱՐԵԿԱՐԳՄԱՆ ՀԱՏԱԿԱԳԻԾ Մ1:200

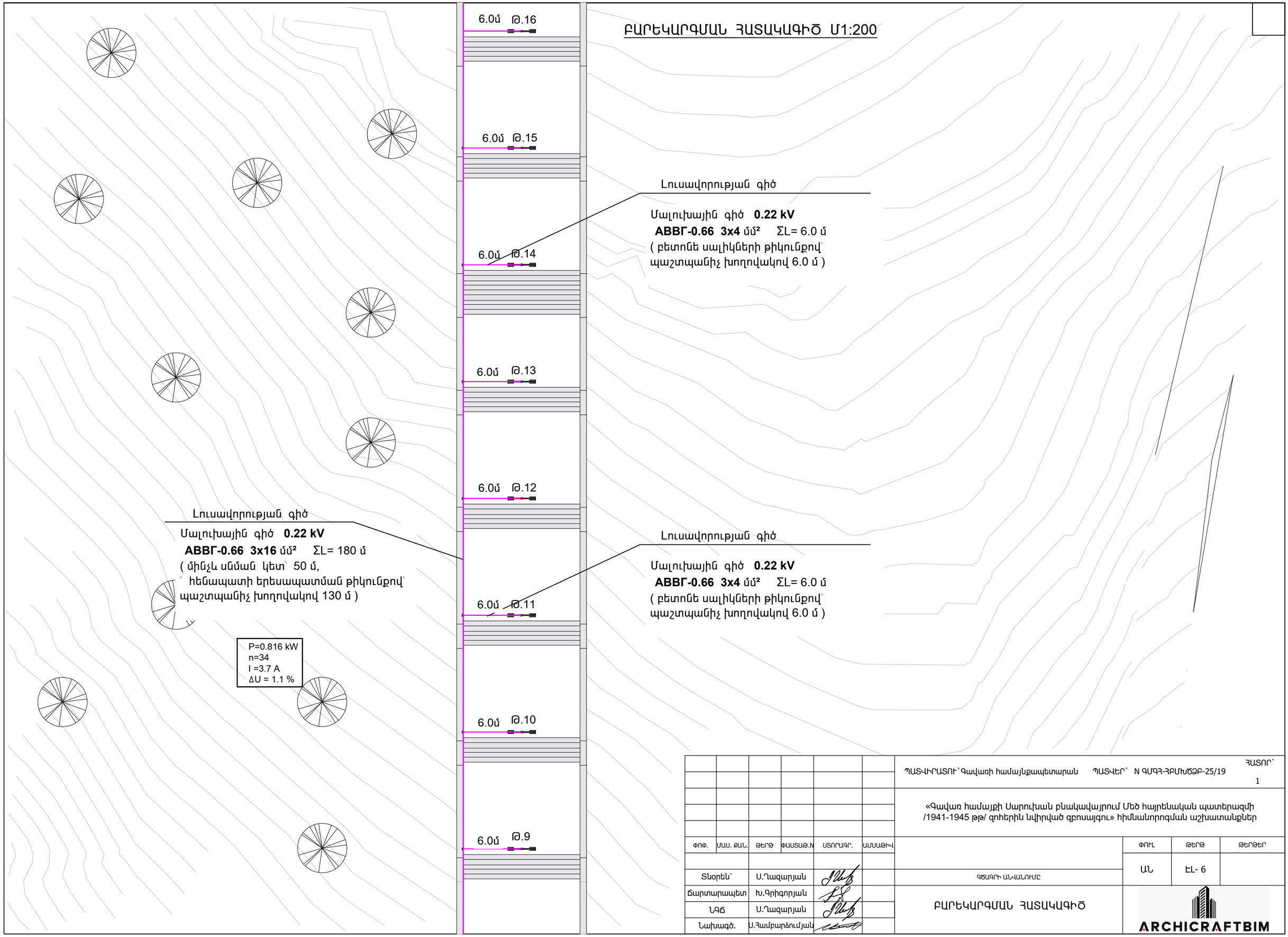

						ՊԱՏՎԻՐԱՏՈՒ՝Գավառի համայնքապետարան ՊԱՏՎԵՐ՝ N ԳՄԳՀ-ՀԲՄԽԾՁԲ-25/19			ՀԱՏՈՐ՝ 1
						«Գավառ համայքի Սարուխան բնակավայրում Մեծ հայրենական պատերազմի /1941-1945 թթ/ զոհերին նվիրված զբոսայգու» հիմնանորոգման աշխատանքներ			
ՓՈՓ.	ՄԱՍ. ՔԱՆ.	ԹԵՐԹ	ՓԱՍՏԱԹ.N	ՍՏՈՐԱԳՐ.	ԱՄՍԱԹԻՎ		ՓՈՒԼ	ԹԵՐԹ	ԹԵՐԹԵՐ
							ԱՆ	ԷԼ- 6	
Տնօրեն՝		Ս.Ղազարյան				ԳԾԱԳՐԻ ԱՆՎԱՆՈՒՄԸ			
Ճարտարապետ		Խ.Գրիգորյան				ԲԱՐԵԿԱՐԳՄԱՆ ՀԱՏԱԿԱԳԻԾ	ARCHICRAFTBIM		
ՆԳՃ		Ս.Ղազարյան							
Նախագծ.		Ս.Համբարձումյան							

ԲԱՐԵԿԱՐԳՄԱՆ ՀԱՏԱԿԱԳԻԾ Մ1:200

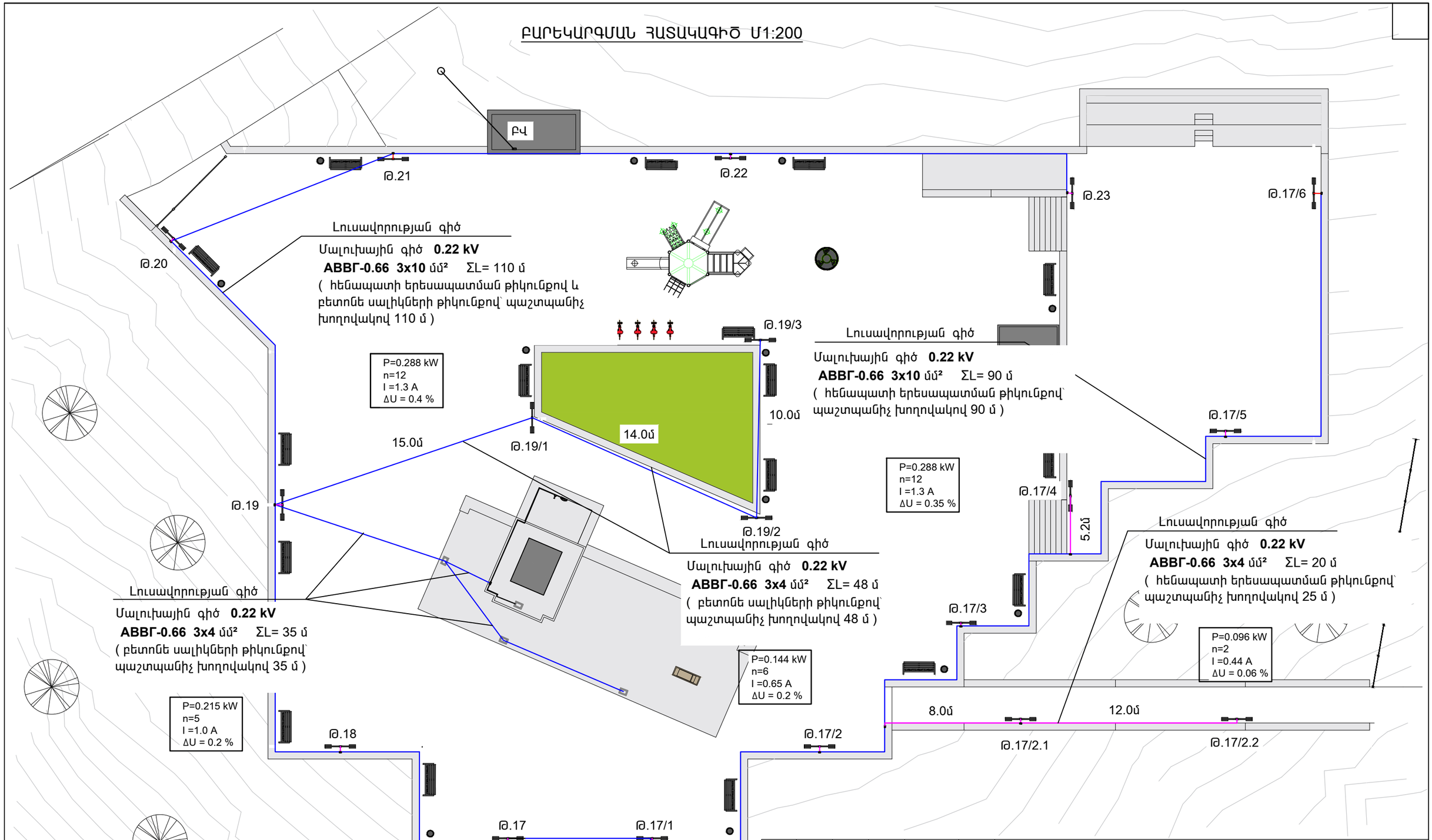

						ՊԱՏՎԻՐԱՏՈՒ՝ Գավառի համայնքապետարան	ՊԱՏՎԵՐ՝ N ԳՄԳՀ-ՀԲՄԽԾՁԲ-25/19		ՀԱՏՈՐ՝ 1
						«Գավառ համայքի Սարուխան բնակավայրում Մեծ հայրենական պատերազմի /1941-1945 թթ/ զոհերին նվիրված զբոսայգու» հիմնանորոգման աշխատանքներ			
ՓՈՓ.	ՄԱՍ. ՔԱՆ.	ԹԵՐԹ	ՓԱՍՏԱԹ.N	ՍՏՈՐԱԳՐ.	ԱՄՍԱԹԻՎ		ՓՈՒԼ	ԹԵՐԹ	ԹԵՐԹԵՐ
Տնօրեն՝		Ս.Ղազարյան				ԳԾԱԳՐԻ ԱՆՎԱՆՈՒՄԸ	ԱՆ	ԷԼ- 7	
Ճարտարապետ		Խ.Գրիգորյան				ԲԱՐԵԿԱՐԳՄԱՆ ՀԱՏԱԿԱԳԻԾ	ARCHICRAFTBIM		
ՆԳՃ		Ս.Ղազարյան							
Նախագծ.		Ս.Համբարձումյան							

ՍԱՆՀԱՆԳՈՒՅՑԻ ՀԱՏԱԿԱԳԻԾ Մ 1:50

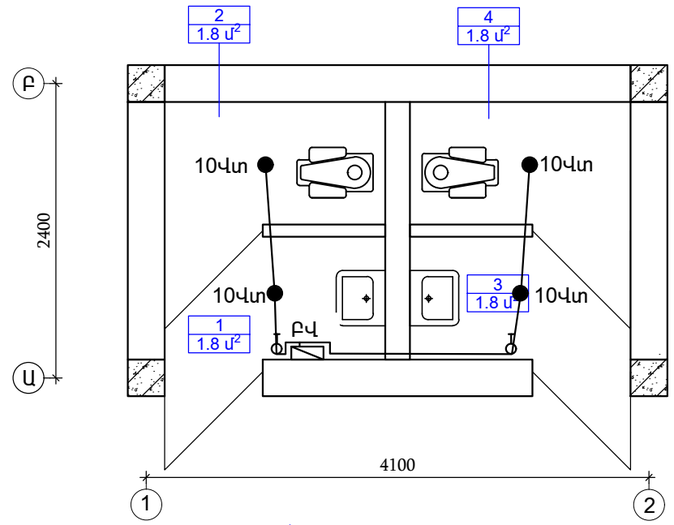

ՀՈՒՇԱՐՁԱՆԻ ՀԱՏԱԿԱԳԻԾ Մ 1:100

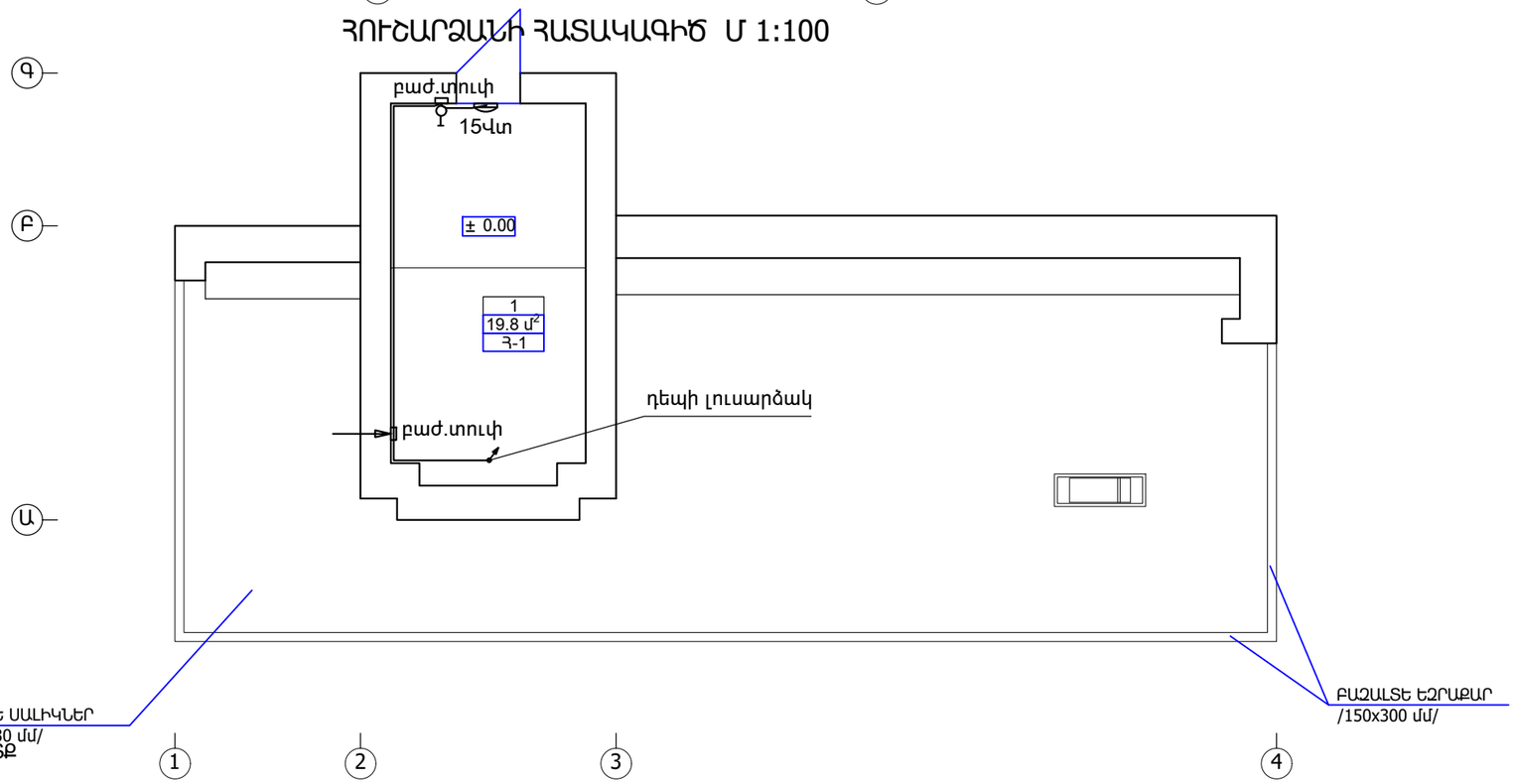

ՍԵՆՅԱԿՆԵՐԻ ԱՆՎԱՆԱՑԱՆԿ

1. ՏՂԱՄԱՐԴԿԱՆՑ Ս/ՀԱՆԳՈՒՅՑԻ ՄՈՒՏՔ
2. Ս/ՀԱՆԳՈՒՅՑ
3. ԿԱՆԱՆՑ Ս/ՀԱՆԳՈՒՅՑԻ ՄՈՒՏՔ
4. Ս/ՀԱՆԳՈՒՅՑ

						ՊԱՏՎԻՐԱՏՈՒ՝Գավառի համայնքապետարան ՊԱՏՎԵՐ՝ N ԳՄԳՀ-ՀԲՄԽԾՁԲ-25/19			ՀԱՏՈՐ՝ 1
						«Գավառ համայքի Սարուխան բնակավայրում Մեծ հայրենական պատերազմի /1941-1945 թթ/ զոհերին նվիրված զբոսայգու» հիմնանորոգման աշխատանքներ			
ՓՈՓ.	ՄԱՍ. ՔԱՆ.	ԹԵՐԹ	ՓԱՍՏԱԹ.N	ՍՏՈՐԱԳՐ.	ԱՄՍԱԹԻՎ		ՓՈՒԼ	ԹԵՐԹ	ԹԵՐԹԵՐ
							ԱՆ	ԷԼ- 8	
Տնօրեն՝		Ս.Ղազարյան				ԳԾԱԳՐԻ ԱՆՎԱՆՈՒՄԸ			
Ճարտարապետ		Խ.Գրիգորյան				ԼՈՒՍԱՎՈՐՈՒԹՅԱՆ ԷԼԵԿՏՐԱՍԱՐՔԱՎՈՐՈՒՄՆԵՐԻ ԲԱՇԽՈՒՄԸ ՍԱՆՀԱՆԳՈՒՅՑԻ ԵՎ ՀՈՒՇԱՐՁԱՆԻ ՀԱՏԱԿԱԳԾՈՒՄ	ARCHICRAFTBIM		
ՆԳՃ		Ս.Ղազարյան							
Նախագծ.		Ս.Համբարձումյան							

Տեղամասի համարը	Հենասյան համարը գլխավոր հատակագծում	Հենասյան հիմնային կանգնակը			Հենասյան կանգնակը			Բարձակ			Լուսատու / Լամպ			Վրադիր տարր			Հիմնային դետալ			Տուփ բաժանարար			Հենասյուների կապման էլեմենտ			Դեկորատիվ էլեմենտ			Խարիսխ			Հաղորդալար լուսատուի լիցքավորման, АППВ կտրվ. 3x2.5 մմ²	
		Տիպ	Քանակը, հատ/մ		Տիպ	Քանակը, հատ/մ		Տիպ	Քանակը, հատ/մ		Տիպ	Քանակը, հատ		Տիպ	Քանակը, հատ		Տիպ	Քանակը, հատ		Տիպ	Քանակը, հատ		Տիպ	Քանակը, հատ		Տիպ	Քանակը, հատ		Տիպ	Քանակը, հատ/մ			
			1 հենասյան համար	ընդամենը		1 հենասյան համար	ընդամենը		1 հենասյան համար	ընդամենը		1 հենասյան համար	ընդամենը		1 հենասյան համար	ընդամենը		1 հենասյան համար	ընդամենը		1 հենասյան համար	ընդամենը		1 հենասյան համար	ընդամենը		1 հենասյան համար	ընդամենը		1 հենասյան համար	ընդամենը		1 հենասյան համար	ընդամենը
Դիրք		1			2			3			4			5				6		7			8			9			10			11	
1	1....35	խողովակ պողպատե **60x40x3.0**մմ **m₁=4.3**կգ	2/3.4		խողովակ պողպատե **60x40x3.0**մմ **m₁=4.3**կգ	2/6.0	**60x40x3.0**մմ **m₁=4.3**կգ	խողովակ պողպատե	2/1.6		LED լուսատու **24 W**	2		պողպատե թերթ 60x40x3մմ	2		պողպատե թերթ 200x200x8մմ	1			1		շեղոտապողպատե 3.5x50մմ L=100մմ	2		**50x50x3.0**մմ **m₁=4.31**կգ խողովակ պողպատե	2/1.0		կլոր պողպատե **Ø16 m₁=1.58** կգ	4/1.2		7	

Ծանոթագրություններ

1. Հենասյուները ընդունված են մետաղական, կանգնակները՝ պողպատե խողովակից **ГОСТ 10704-91:**

2. Հենասյան մասերի (կանգնակ , բարձակ, խարիսխ) միացումները իրականացնել եռակցումով:

3. Հենասյուները ներկել (յուղաներկով- գույնը համաձայնեցնել պատվիրատուի հետ) 2-անգամ:

4. Հենասյան հիմքը իրականացնել B12.5 մակնիշի բետոնի լցումով:

ՊԱՏՎԻՐԱՏՈՒ՝Գավառի համայնքապետարան ՊԱՏՎԵՐ՝ N ԳՄԳՀ-ՀԲՄԽԾՁԲ-25/19						ՀԱՏՈՐ՝ 1
«Գավառ համայքի Սարուխան բնակավայրում Մեծ հայրենական պատերազմի /1941-1945 թթ/ զոհերին նվիրված զբոսայգու» հիմնանորոգման աշխատանքներ						
ՓՈՓ.	ՄԱՍ. ՔԱՆ.	ԹԵՐԹ	ՓԱՍՏԱԹ.Ն	ՍՏՈՐԱԳՐ.	ԱՄՍԱԹԻՎ	
Տնօրեն՝		Ս.Ղազարյան				ԳԾԱԳՐԻ ԱՆՎԱՆՈՒՄԸ
Ճարտարապետ		Խ.Գրիգորյան				ԼՈՒՍԱՎՈՐՈՒԹՅԱՆ ՀԵՆԱՍՅՈՒՆԵՐԻ ԱՄՓՈՓԱԹԵՐԹ
ՆԳՃ		Ս.Ղազարյան				
Նախագծ.		Ս.Համբարձումյան				

ՓՈՒԼ	ԹԵՐԹ	ԹԵՐԹԵՐ
ԱՆ	ԷԼ- 9	

ARCHICRAFTBIM

ԼՈՒՍԱՎՈՐՈՒԹՅԱՆ ՀԵՆԱՍՅԱՆ ԸՆԴՀԱՆՈՒՐ ՏԵՍՔԸ Մ1:20

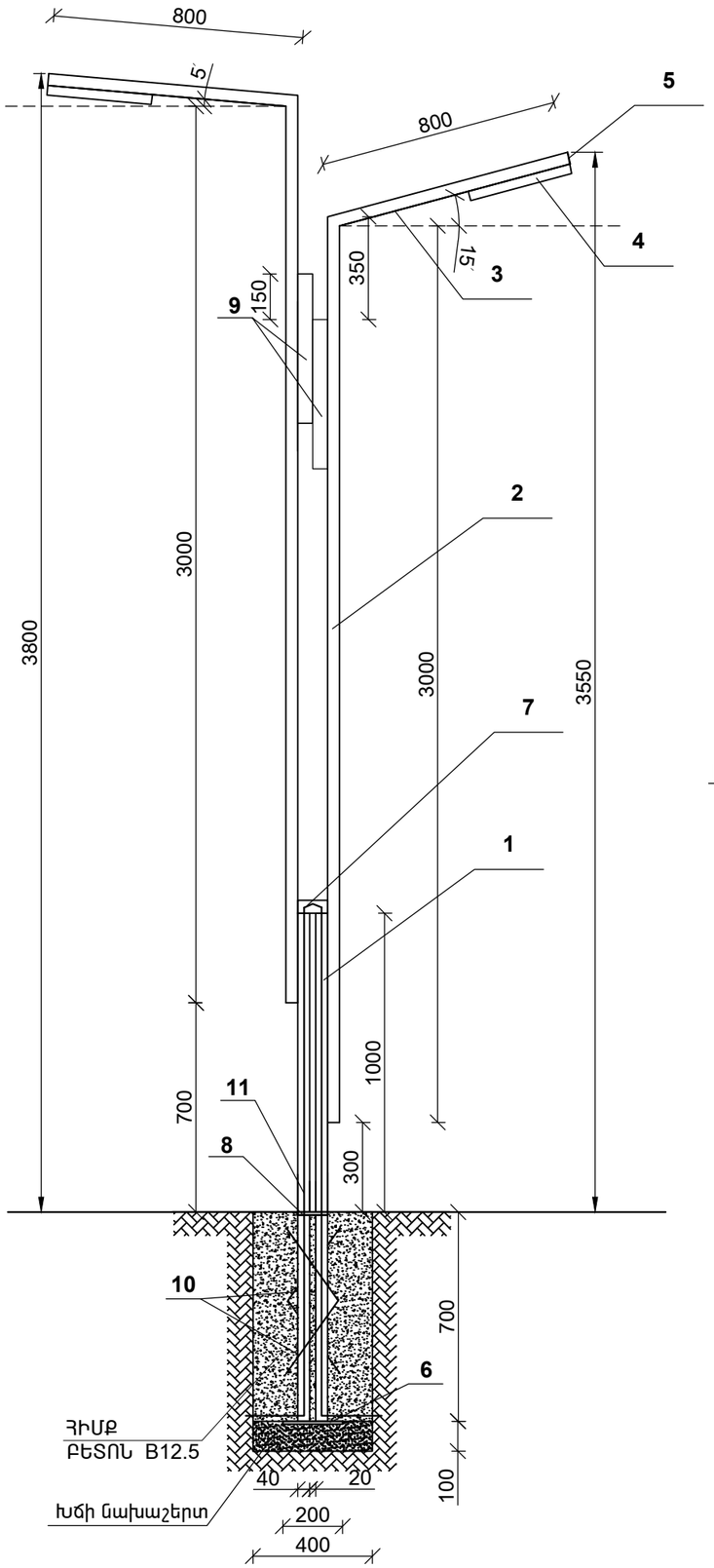

ԼՈՒՍԱՎՈՐՈՒԹՅԱՆ ՀԵՆԱՍՅԱՆ ՀԻՄՔ Մ1:10

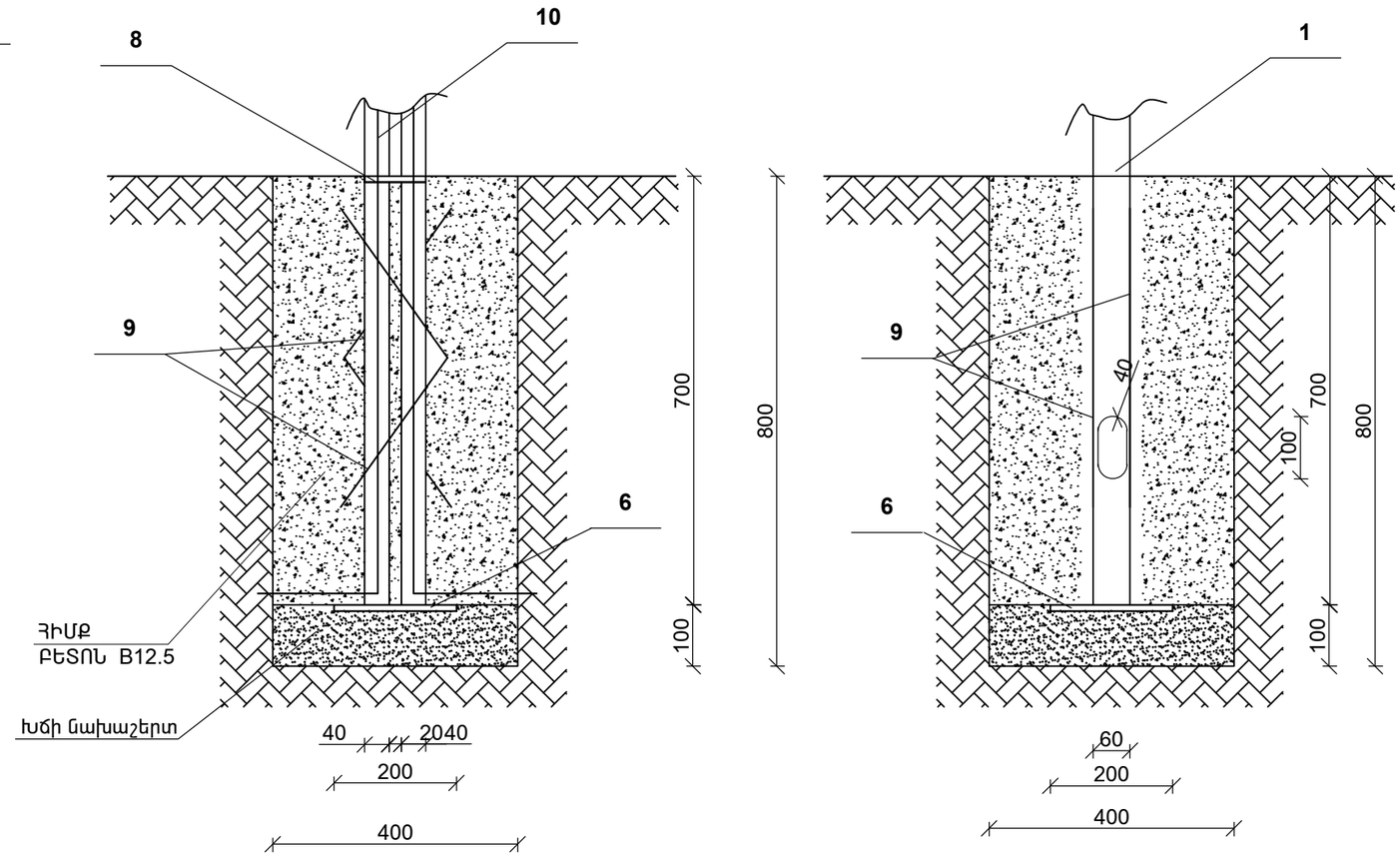

Հիմնային դետալի տեսքը Մ1:10

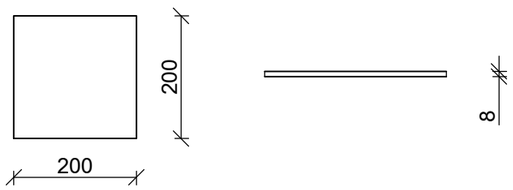

						ՊԱՏՎԻՐԱՏՈՒ՝Գավառի համայնքապետարան ՊԱՏՎԵՐ՝ N ԳՄԳՀ-ՀԲՄԽՇՁԲ-25/19			ՀԱՏՈՐ՝ 1
						«Գավառ համայքի Սարուխան բնակավայրում Մեծ հայրենական պատերազմի /1941-1945 թթ/ զոհերին նվիրված զբոսայգու» հիմնանորոգման աշխատանքներ			
ՓՈՓ.	ՄԱՍ. ՔԱՆ.	ԹԵՐԹ	ՓԱՍՏԱԹ.N	ՍՏՈՐԱԳՐ.	ԱՄՍԱԹԻՎ		ՓՈՒԼ	ԹԵՐԹ	ԹԵՐԹԵՐ
							ԱՆ	ԷԼ-10	
Տնօրեն՝		Ս.Ղազարյան				ԳԾԱԳՐԻ ԱՆՎԱՆՈՒՄԸ			
Ճարտարապետ		Խ.Գրիգորյան				ԼՈՒՍԱՎՈՐՈՒԹՅԱՆ ՀԵՆԱՍՅԱՆ ԸՆԴՀԱՆՈՒՐ ՏԵՍՔԸ , ՀԵՆԱՍՅԱՆ ՀԻՄՔ	ARCHICRAFTBIM		
ՆԳՃ		Ս.Ղազարյան							
Նախագծ.		Ս.Համբարձումյան							